Renault MASTER

Instructieboekje

RENAULT

een passie voor **presteren**

ELF partner van de
world series
by RENAULT

RENAULT adviseert ELF

ELF en Renault, partners op het vlak van hightech in de automobielsector, bundelen hun krachten zowel op het circuit als op de weg. Dankzij deze jarenlange samenwerking beschikt u over een gamma smeermiddelen die perfect op uw Renault zijn afgestemd. De duurzame bescherming en optimale prestaties van uw motor zijn zo gegarandeerd. Om te weten welk gehomologeerd smeermiddel van ELF het beste geschikt is om de olie in de motor van uw auto te verversen of bij te vullen, kunt u advies vragen aan uw Renault-dealer of het onderhoudsboekje van uw auto raadplegen.

www.lubricants.elf.com

elf

Een merk van TOTAL

Welkom aan boord van uw auto

In dit instructieboekje worden aanwijzingen gegeven voor de bediening en het onderhoud, zodat u:

– uw auto goed leert kennen waardoor u al zijn kwaliteiten, functies en zijn vele mogelijkheden ten volle kunt benutten.
– de werking optimaal kunt houden door eenvoudige maar stipt op te volgen onderhoudsvoorschriften.
– zonder overbodig tijdverlies zelf kleine storingen kunt verhelpen, waarvoor geen specialist nodig is.

Door dit instructieboekje zorgvuldig te bestuderen, wordt u geïnformeerd over de mogelijkheden en de nieuwe technieken die erin zijn toegepast. Als sommige punten nog onduidelijk zijn, willen de technici van onze dealers u graag alle verdere informatie geven.

De volgende symbolen kunnen u helpen:

en Deze verschijnen in de auto en geven aan dat u de handleiding moet raadplegen voor informatie over en/of beperkingen voor handelingen met betrekking tot de uitrusting van uw auto.

dit duidt overal in het instructieboekje op een risico, een gevaar of een veiligheidsadvies.

Dit instructieboekje is tot stand gekomen aan de hand van de gegevens die op het moment van samenstelling van dit boekje bekend waren. **In dit boekje staan alle mogelijke uitrustingen** (standaard of optioneel) **van dit model beschreven. De aanwezigheid ervan in de auto is afhankelijk van de uitvoering, de gekozen opties en het land van aflevering.**
Ook kunnen er uitrustingen zijn opgenomen die pas op een later tijdstip in de auto zullen worden toegepast.

Wij wensen u een goede reis in uw auto.

Vertaald uit het Frans. Gehele of gedeeltelijke nadruk of vertaling is verboden zonder schriftelijke toestemming van de constructeur van de auto.

0.2

I N H O U D

Hoofdstuk

Ken uw auto 1

Rijden 2

Comfort 3

Onderhoud 4

Praktische tips 5

Technische gegevens 6

Alfabetische inhoudsopgave 7

0.4

Hoofdstuk 1: Ken uw auto

Sleutel, afstandsbediening 1.2
Extra vergrendeling 1.7
Zender-ontvanger handsfree toegang 1.8
Portieren vergrendelen, ontgrendelen 1.10
Portieren 1.13
Stuurwiel/stuurbekrachtiging 1.19
Hoofdsteunen 1.20
Op de voorplaats(en) 1.21
Autogordels 1.24
Aanvullende veiligheidsvoorzieningen voorin 1.28
Veiligheidsvoorzieningen bescherming zijkant 1.31
Kinderveiligheid: algemene informatie 1.33
    keuze van de bevestiging van het kinderzitje 1.36
    installatie van het kinderzitje, algemeen 1.38
Kinderzitjes: bevestiging met de autogordel of met het Isofix-systeem 1.40
    uitschakelen, inschakelen van de passagiersairbag voorin 1.70
Spiegels 1.73
Bedieningsorganen stuurinrichting links 1.74
Bedieningsorganen rechts stuur 1.76
Controleen waarschuwingslampjes 1.78
Boordcomputer 1.84
Klok 1.93
Buitentemperatuur 1.93
Ruitenwisser/-sproeier 1.94
Verlichting en signalen 1.96
Koplampen elektrisch verstellen 1.100
Claxon en lichtsignalen 1.101
Brandstoftank 1.102
Reagenstank 1.104

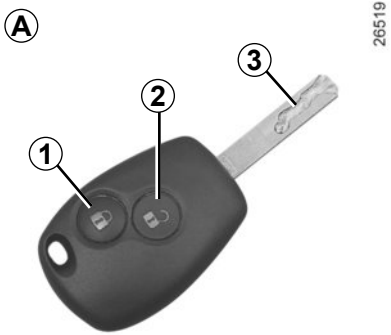

FM-afstandsbediening *A*

1 Vergrendelen van alle portieren.

2 Ontgrendelen van alle portieren.

3 Sleutel voor contact, portieren en tankdop.

Gebruik de sleutel alleen waarvoor deze bedoeld is (en niet bijvoorbeeld als flesopener, enz.).

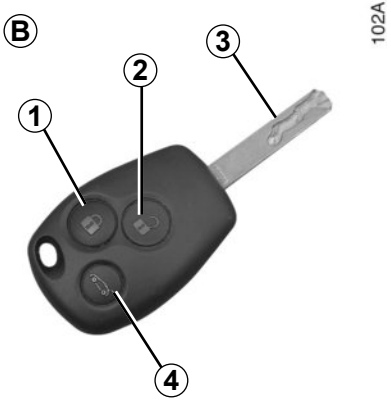

FM-afstandsbediening *B*

1 Vergrendelen van alle portieren.
2 Ontgrendelen van alle portieren.
3 Sleutel voor contact, portieren en tankdop.
4 Vergrendel/ontgrendel de bagageruimte en, afhankelijk van de auto, de schuifdeuren.

Advies

Stel de afstandsbediening niet bloot aan warmte, koude of vocht.

Verantwoordelijkheid van de bestuurder tijdens het parkeren of stoppen van de auto

Laat nooit, zelfs niet eventjes, een kind, een afhankelijke volwassene of een dier in de auto achter als u deze verlaat.

Het kan zichzelf of anderen in gevaar brengen door bijvoorbeeld de motor te starten, door organen te bedienen zoals de ruitbediening, of de portieren te vergrendelen, enz..

Bovendien kan bij warm en/of zonnig weer de temperatuur in het interieur heel erg snel oplopen.

LEVENSGEVAAR OF GEVAAR VAN ERNSTIG LETSEL.

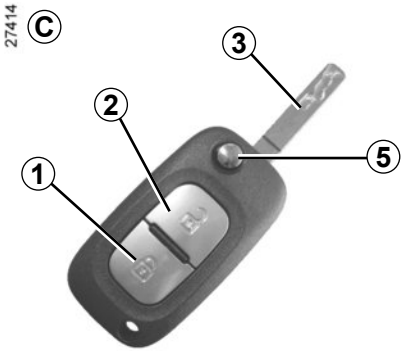

FM-afstandsbediening *C*

1 Vergrendelen van alle portieren.
2 Ontgrendelen van alle portieren.
3 Sleutel voor contact, portieren en tankdop.
5 Vergrendelen/ontgrendelen van het inzetstuk van de sleutel van de afstandsbediening ***C***.
Om het inzetstuk vrij te maken van zijn houder, drukt u op de knop ***5***, het komt vanzelf naar buiten.
Druk op de knop ***5*** en begeleid het inzetstuk tot in zijn houder.

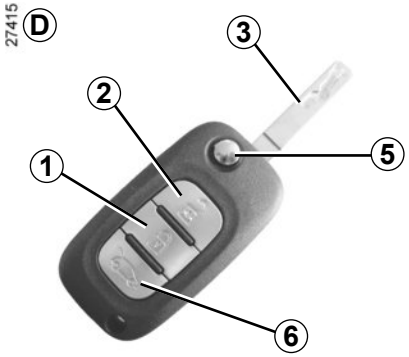

FM-afstandsbediening *D*

1 Vergrendelen van alle portieren.
2 Ontgrendelen van alle portieren.
3 Sleutel voor contact, portieren en tankdop.
5 Om het inzetstuk vrij te maken van zijn houder, drukt u op de knop ***5***, het komt vanzelf naar buiten. Druk op de knop ***5*** en begeleid het inzetstuk tot in zijn houder.
6 Vergrendel/ontgrendel de bagageruimte en, afhankelijk van de auto, de schuifdeuren.

Bereik van de FM-afstandsbediening

Dit wordt beïnvloed door de omgeving. Let er dus bij het vasthouden van de afstandsbediening op dat de portieren niet per ongeluk worden vergrendeld of ontgrendeld.

N.B.: als er, bij bepaalde uitvoeringen, binnen (ongeveer) 2 minuten na het ontgrendelen geen portier wordt geopend, dan worden de portieren weer automatisch vergrendeld.

Radiostoringen

De werking van de afstandsbediening kan gestoord worden in de omgeving van een zendinstallatie of bij gebruik van apparatuur die werkt op dezelfde frequentie als de afstandsbediening.

31565

Zender-ontvanger handsfree toegang *E*

Hiermee kunnen de portieren van de auto automatisch vergrendeld/ontgrendeld worden. Raadpleeg de paragraaf “Zender-ontvanger handsfree toegang gebruik” in hoofdstuk 1.

Vervangen, extra sleutel of zender-ontvanger nodig.
Ga uitsluitend naar een merkdealer.

– Het vervangen van een afstandsbediening moet altijd bij een merkdealer gebeuren want het systeem moet daarbij worden gereset met de afstandsbediening.
– Afhankelijk van de auto, kunt u tot maximaal vier afstandsbedieningen of twee zender-ontvangers gebruiken.

Als de afstandsbediening niet werkt:
Controleer of de batterij goed en van het juiste model is en correct is geplaatst. De batterijen hebben een levensduur van ongeveer twee jaar.
Raadpleeg voor het vervangen van het batterijtje de paragraaf “Sleutel, FM-afstandsbediening: batterijen” in hoofdstuk 5.

Verantwoordelijkheid van de bestuurder tijdens het parkeren of stoppen van de auto

Laat nooit, zelfs niet eventjes, een kind, een afhankelijke volwassene of een dier in de auto achter als u deze verlaat.

Het kan zichzelf of anderen in gevaar brengen door bijvoorbeeld de motor te starten, door organen te bedienen zoals de ruitbediening, of de portieren te vergrendelen, enz..

Bovendien kan bij warm en/of zonnig weer de temperatuur in het interieur heel erg snel oplopen.

LEVENSGEVAAR OF GEVAAR VAN ERNSTIG LETSEL.

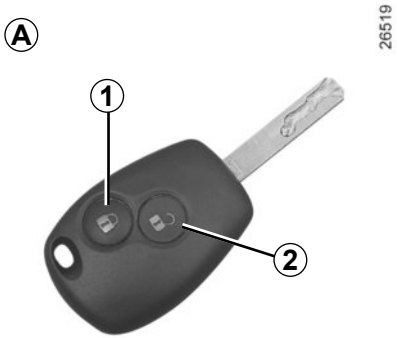

De auto kan met de afstandsbedieningen ***A*** en ***B*** worden vergrendeld en ontgrendeld. Zij worden gevoed door een batterijtje, dat u kunt vervangen (raadpleeg de paragraaf “Sleutel, FM-afstandsbediening: batterijtjes” in hoofdstuk 5).

Portieren vergrendelen

Met een druk op knop ***1*** kunnen de portieren vergrendeld worden. Bij het vergrendelen ziet u de knipperlichten en de zijknipperlichten **twee keer knipperen**.

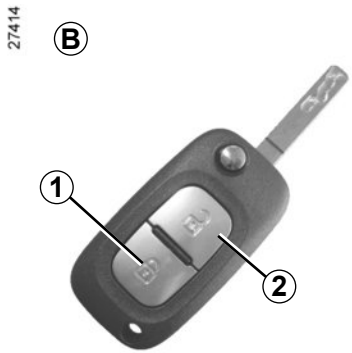

N.B.: afhankelijk van de auto, als een portier (of de achterklep) open of niet goed gesloten is, vergrendelen/ontgrendelen de portieren snel en knipperen de alarmlichten niet.

Ontgrendelen van de portieren

Met een druk op knop ***2*** kunnen de portieren ontgrendeld worden. Bij het ontgrendelen ziet u de knipperlichten en de zijknipperlichten **één keer knipperen**.

Zie “Centraal vergrendelen, ontgrendelen van de portieren” in hoofdstuk 1 om de portieren van binnen uit te vergrendelen/ontgrendelen.

Verantwoordelijkheid van de bestuurder tijdens het parkeren of stoppen van de auto

Laat nooit, zelfs niet eventjes, een kind, een afhankelijke volwassene of een dier in de auto achter als u deze verlaat.

Ze kunnen zichzelf of anderen in gevaar brengen door bijvoorbeeld de motor te starten, organen te bedienen zoals bijvoorbeeld de ruitbediening, of de portieren te vergrendelen.

Bovendien kan bij warm en/of zonnig weer de temperatuur in het interieur heel erg snel oplopen.

LEVENSGEVAAR OF GEVAAR VAN ERNSTIG LETSEL.

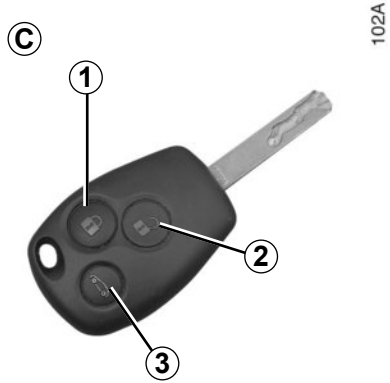

Afstandsbedieningen ***C*** en ***D*** worden gebruikt om de portieren en de bagageruimte te vergrendelen/ontgrendelen.
Zij worden gevoed door een batterijtje, dat u kunt vervangen (raadpleeg de paragraaf “Sleutel, FM-afstandsbediening: batterijtjes” in hoofdstuk 5).

Portieren vergrendelen

Met een druk op knop ***1*** kunnen de portieren vergrendeld worden.

Met een korte druk op knop ***3*** vergrendelt/ontgrendelt u de achterklep en, afhankelijk van de auto, de schuifdeuren.

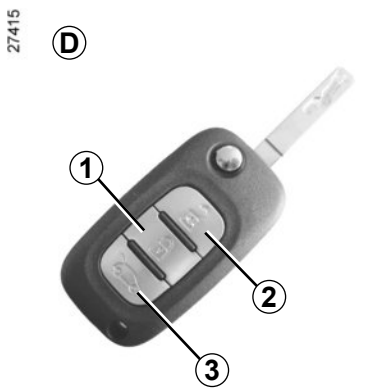

Bij het vergrendelen ziet u de knipperlichten en de zijknipperlichten **twee keer knipperen**.

N.B.: afhankelijk van de auto, als een portier (of de achterklep) open of niet goed gesloten is, vergrendelen/ontgrendelen de portieren snel en knipperen de alarmlichten niet.

Ontgrendelen van de portieren

Met een druk op knop ***2*** kunnen de portieren ontgrendeld worden.

Met een korte druk op knop ***3*** ontgrendelt/vergrendelt u de achterklep en, afhankelijk van de auto, de schuifdeuren. Bij het ontgrendelen ziet u de knipperlichten en de zijknipperlichten **één keer knipperen**.

Gebruik de sleutel alleen waarvoor deze bedoeld is (en niet bijvoorbeeld als flesopener, enz.).

EXTRA VERGRENDELING

26519

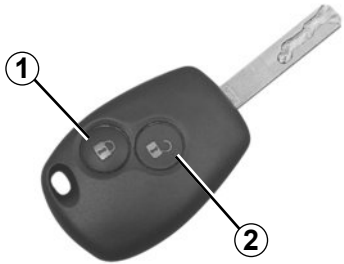

Als de auto hiermee uitgerust is, kunnen hiermee de portieren worden vergrendeld en niet met de handgrepen aan de binnenkant van de portieren worden ontgrendeld (na het inslaan van een ruit om het portier van binnenuit te openen).

Gebruik nooit de extra portiervergrendeling als er nog iemand in de auto zit.

27414

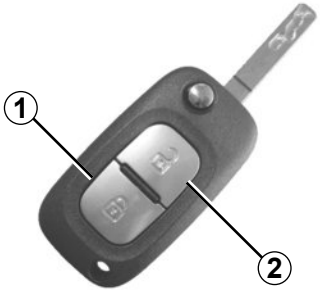

Activeren van de extra portiervergrendeling

Druk twee keer achter elkaar op de knop ***1***.
Het vergrendelen ziet u aan het **vijf keer knipperen** van de knipperlichten en de zijknipperlichten.

Deactiveren van de extra portiervergrendeling

Ontgrendel de auto met behulp van de knop ***2***.
Het ontgrendelen ziet u aan het **één keer knipperen** van de knipperlichten en de zijknipperlichten.

102A

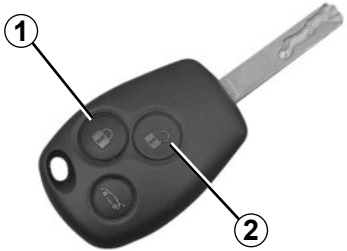

27415

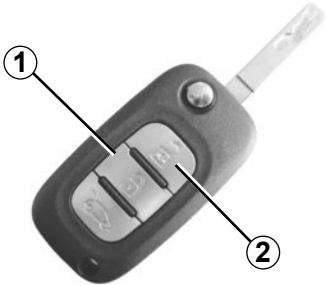

ZENDER, ONTVANGER MET HANDSFREE TOEGANG: gebruik (1/2)

31565

Bij de auto's met zender-ontvanger ***1***, is het naast de gebruiksmogelijkheden van de afstandsbediening mogelijk automatisch te vergrendelen/ontgrendelen als hij aanwezig is in een van de toegangszones ***2***.

N.B.: de zender-ontvanger handsfree toegang werkt uitsluitend voor de voorportieren en de achterklep.

30420

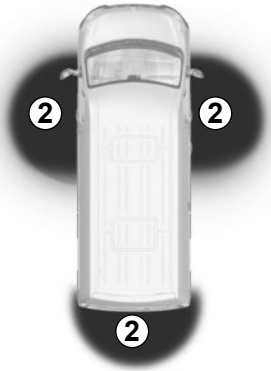

Deze wordt gevoed door een batterijtje, dat u kunt vervangen (raadpleeg de paragraaf "Zender-ontvanger handsfree toegang: batterijtjes" in hoofdstuk 5).

Verantwoordelijkheid van de bestuurder tijdens het parkeren of stoppen van de auto

Laat nooit, zelfs niet eventjes, een kind, een afhankelijke volwassene of een dier in de auto achter als u deze verlaat.

Het kan zichzelf of anderen in gevaar brengen door bijvoorbeeld de motor te starten, door organen te bedienen zoals de ruitbediening, of de portieren te vergrendelen, enz..

Bovendien kan bij warm en/of zonnig weer de temperatuur in het interieur heel erg snel oplopen.

LEVENSGEVAAR OF GEVAAR VAN ERNSTIG LETSEL.

Radiostoringen

De werking van de afstandsbediening kan gestoord worden in de omgeving van een zendinstallatie of bij gebruik van apparatuur die werkt op dezelfde frequentie als de afstandsbediening.

Ontgrendelen van de auto

Zender-ontvanger in een van de toegangszones ***2***, druk op de knop ***3*** of ***4***, alle portieren ontgrendelen.

Het ontgrendelen van de portieren ziet u aan het **één keer knipperen** van de knipperlichten.

Vergrendelen van de auto

Met de zender-ontvanger in een van de toegangszones ***2***, drukt u op de knop ***3*** of ***4***, alle portieren vergrendelen zich.

De portiervergrendeling is zichtbaar door **een keer lang knipperen** gedurende 4 secondes van de alarmknipperlichten.

N.B.: als een portier (of de achterklep) open of niet goed gesloten is, vergrendelen/ontgrendelen de portieren snel en knipperen de alarmlichten niet.

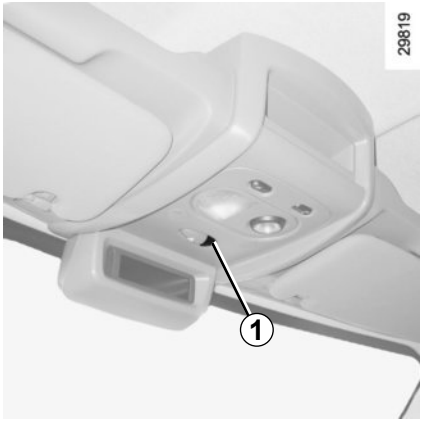

Schakelaar voor het vergrendelen/ontgrendelen van de portieren van binnenuit

Met de elektrische vergrendeling worden de sloten van alle portieren gelijktijdig bediend. Vergrendel of ontgrendel de portieren door op de schakelaar ***1*** te drukken.

Als een portier (of achterklep) open of niet goed gesloten is, vergrendelen/ontgrendelen de portieren snel.

Vergrendelen van de portieren en kleppen zonder afstandsbediening

Bij stilstaande motor, achterportieren gesloten en een open voorportier, druk langer dan vijf secondes op de schakelaar ***1***.
Controleer of u uw sleutel bij zich heeft, voordat u de auto verlaat.
Bij het sluiten van het portier worden alle portieren en kleppen vergrendeld.
Het ontgrendelen van buitenaf van de auto is alleen mogelijk met de sleutel of de afstandsbediening, voor het bestuurdersportier.

Waarschuwingslampje van de portieren

Met **contact aan** geeft het controlelampje in de schakelaar ***1***, aan of de portieren wel of niet vergrendeld zijn:
– lampje brandt, de portieren zijn vergrendeld;
– lampje uit, de portieren zijn ontgrendeld.

Contact uit, als u de portieren vergrendelt blijft het lampje branden en dooft daarna.

Vergrendeling van de portieren met geopende achterklep

Om de auto te vergrendelen met een geopende klep (transport van lading met geopende achterklep, enz.), of als u zich in een zone bevindt met sterke elektromagnetische straling, of als de sleutel defect is: druk, bij stilstaande motor, langer dan vijf secondes op de knop ***1***.

Laat uw sleutel, afstandsbediening of zender-ontvanger nooit in de auto liggen, als u de auto verlaat.

Verantwoordelijkheid van de bestuurder

Bedenk dat het rijden met vergrendelde portieren een belemmering kan zijn voor hulpverleners in geval van nood.

HANDMATIG VERGRENDELEN, ONTGRENDELEN VAN DE PORTIEREN

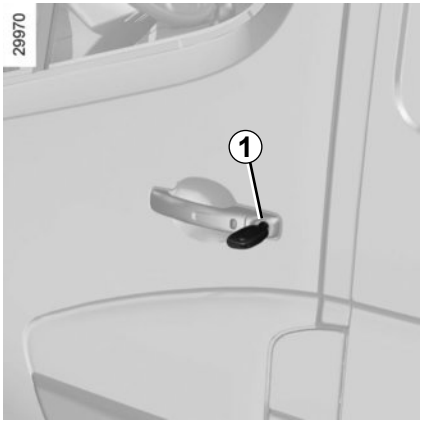

Met de hand

Gebruik van de sleutel
Vergrendel of ontgrendel de portieren die uitgerust zijn met een slot door de sleutel diep in het slot ***1*** te steken, en daarna de sleutel te draaien.

Handmatig vergrendelen van de portieren

Verdraai, met open portier, de schroef ***2*** (met behulp van het uiteinde van de sleutel) of druk op de knop ***3*** en sluit het portier. Nu is het portier van buitenaf vergrendeld.
Het openen kan alleen van binnenuit gebeuren of met de noodsleutel voor de voorportieren.

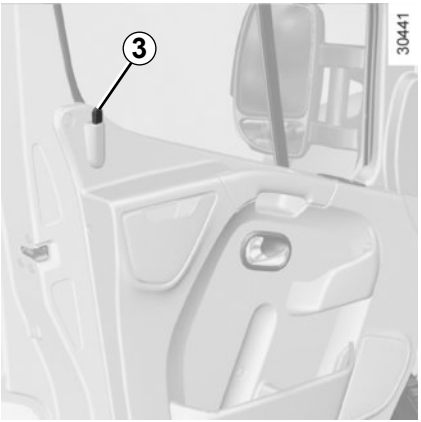

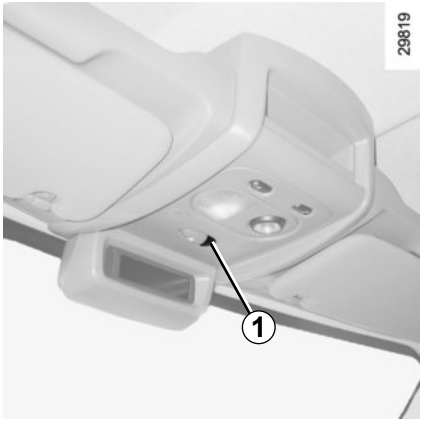

U heeft de keus of u deze functie wilt gebruiken of niet.

Inschakelen van de functie

Druk met **contact aan,** op schakelaar ***1*** gedurende 5 secondes, tot u een geluidssignaal hoort.

Het in de schakelaar geïntegreerde controlelampje licht op als de portieren vergrendeld zijn.

Uitschakelen van de functie

Druk met **contact aan**, op schakelaar ***1*** gedurende 5 secondes, tot u een geluidssignaal hoort. Het controlelampje in de schakelaar dooft.

De werking van het systeem

Na het wegrijden, vergrendelen de portieren automatisch als de auto de snelheid van ongeveer 7 km/u heeft bereikt.

Bij een storing

Als het systeem niet goed werkt (geen automatische vergrendeling) moet u eerst controleren of alle portieren goed zijn gesloten. Als ze goed gesloten zijn en het probleem aanhoudt, raadpleeg dan een merkdealer.

Controleer ook of de vergrendeling niet per ongeluk uitgeschakeld staat.

Als dit het geval is, activeer hem dan weer na het contact uit en weer aangezet te hebben.

Verantwoordelijkheid van de bestuurder

Bedenk dat het rijden met vergrendelde portieren een belemmering kan zijn voor hulpverleners in geval van nood.

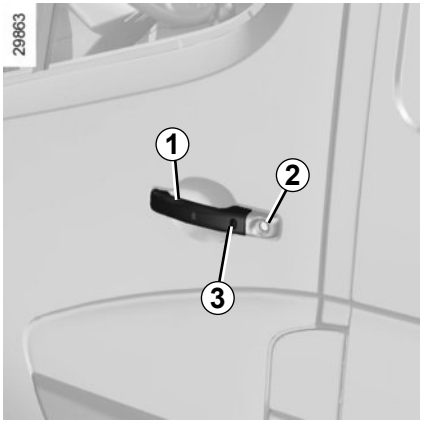

Openen van buitenaf

Ontgrendel met de sleutel een van de portieren met slot ***2***.

Auto's met afstandsbediening
Trek aan de portierhandgreep ***1***.

Auto's met zender-ontvanger
Druk op de knop ***3*** en trek aan handgreep ***1***.

Sluiten van buitenaf

Druk tegen het portier. Vergrendel het slot ***2*** met de sleutel of gebruik de afstandsbediening of de zender-ontvanger handsfree toegang door op de knop ***3*** te drukken.

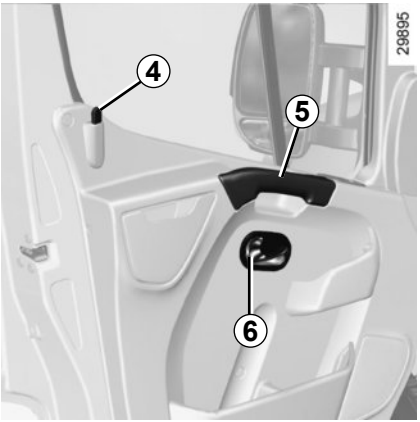

Openen van binnenuit

Trek aan de portierhandgreep ***6*** en duw tegen het portier.

Sluiten van binnenuit

Trek uitsluitend aan het portier met portierhandgreep ***5***.

Uit veiligheidsoverwegingen, mag u de deur alleen openen en sluiten als de auto stilstaat.

Handmatig vergrendelen

Met gesloten portier, vergrendelt u dit door op de knop ***4*** te drukken.

N.B.

Een voorportier dat openstaat kan niet worden vergrendeld.

Waarschuwingssignaal verlichting brandt nog

Als bij het openen van een voorportier de lichten nog branden terwijl het contact is afgezet dan klinkt er een signaal om u te waarschuwen.

Verantwoordelijkheid van de bestuurder tijdens het parkeren of stoppen van de auto

Laat nooit, zelfs niet eventjes, een kind, een afhankelijke volwassene of een dier in de auto achter als u deze verlaat.

Het kan zichzelf of anderen in gevaar brengen door bijvoorbeeld de motor te starten, door organen te bedienen zoals bijvoorbeeld de ruitbediening, of de portieren te vergrendelen.

Bovendien kan bij warm en/of zonnig weer de temperatuur in het interieur heel erg snel oplopen.

LEVENSGEVAAR OF GEVAAR VAN ERNSTIG LETSEL.

Openen van buitenaf

Ontgrendel het slot met de sleutel, of, voor de auto's die hiermee uitgerust zijn, gebruik de afstandsbediening.
Trek de handgreep ***1*** naar u toe en schuif de deur naar achteren.
N.B.: de zender-ontvanger heeft geen invloed op de schuifdeur (geen knop op de portierhandgreep).

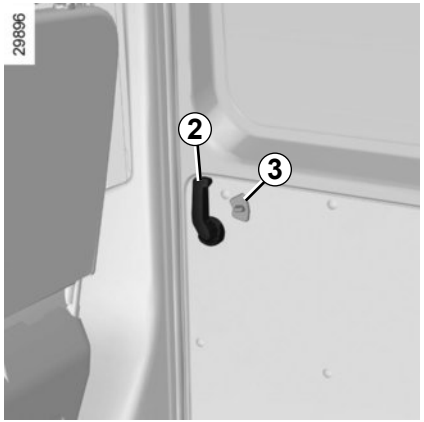

Openen van binnenuit

Trek de hendel ***2*** naar achteren en open de schuifdeur tot hij blokkeert.

Sluiten van buitenaf

Trek aan de portierhandgreep ***1*** en laat de deur naar de voorkant van de auto schuiven tot de deur helemaal gesloten is. Vergrendel het slot met de sleutel of met de afstandsbediening.

Sluiten van binnenuit

Trek de hendel ***2*** naar voren en sluit de deur tot hij vast klikt.

Handmatig vergrendelen van binnenuit

Druk de knop ***3*** omlaag.

Uit veiligheidsoverwegingen, mag u de deur alleen openen en sluiten als de auto stilstaat.

30467

Kinderslot

Met geopend portier, laat de hendel ***4*** kantelen en sluit het portier.

Nu is het portier van binnenuit vergrendeld.

U kunt het portier alleen nog van buitenaf openen.

Aanbevelingen bij het gebruik van de schuifdeur.

Het openen of sluiten van de schuifdeur moet, net als het openen en sluiten van de andere deuren, met de nodige voorzichtigheid gebeuren.

– Let op dat geen mens, lichaamsdeel, dier of voorwerp gevaar loopt bij de beweging.

– Gebruik voor het bewegen van de deur uitsluitend en alleen de handgrepen aan de binnenkant en aan de buitenkant van de auto.

– Beweeg de deur zowel bij het openen als bij het sluiten niet met geweld.

– Let op dat u, als de auto op een helling staat, de schuifdeur voorzichtig geheel open of dicht schuift tot hij blokkeert.

– Het is streng verboden met een geopende schuifdeur te rijden, controleer voor u wegrijdt of de deur goed is gesloten.

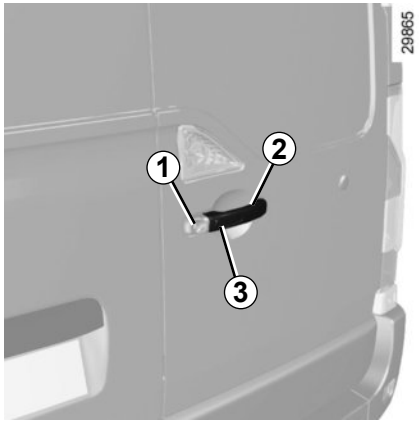

Openen van buitenaf

Ontgrendel het slot ***1*** met de sleutel of gebruik voor auto's die hiermee uitgerust zijn, de afstandsbediening of de zender-ontvanger vrije toegang door te drukken op de knop ***3***. Trek de handgreep ***2*** naar u toe en open het portier.

Laat bij harde wind de klapdeuren achter niet open. Risico van verwonding.

Zet de hendel ***4*** omlaag om het portier te openen.

Als u langs de kant van de weg parkeert en de achterklep geopend is, kunnen de achterlichten hierdoor aan het zicht onttrokken worden. Waarschuw de andere weggebruikers voor de aanwezigheid van uw auto door middel van de gevarendriehoek of op een andere, in het land waar u bent, voorgeschreven manier.

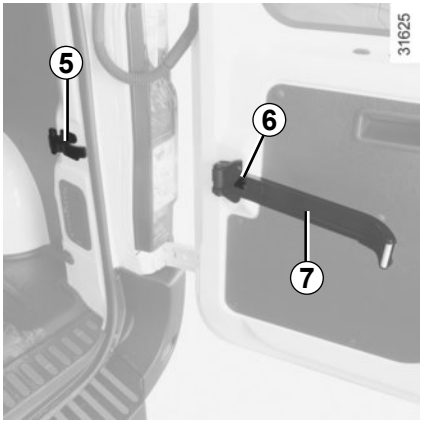

Deuren openen op 180°

Open het portier maar niet tot de aanslag. Maak de trekstang ***7*** los van zijn houder ***5***. Vergrendel de trekstang op de haak ***6***. Open de deur zover mogelijk.

Zorg voor uw eigen veiligheid ervoor, dat alle portieren van uw auto goed gesloten zijn voordat u wegrijdt.

Deuren openen op 270°

Verwijder de trekstang uit zijn houder zoals bij het openen op 180°. Open de deur helemaal tot tegen de magneten ***6***.

Sluiten van buitenaf

Sluit eerst de linkerdeur tot hij bijna dicht is en sla hem dan dicht.

Doe daarna hetzelfde met de rechterdeur.

Vergrendel.

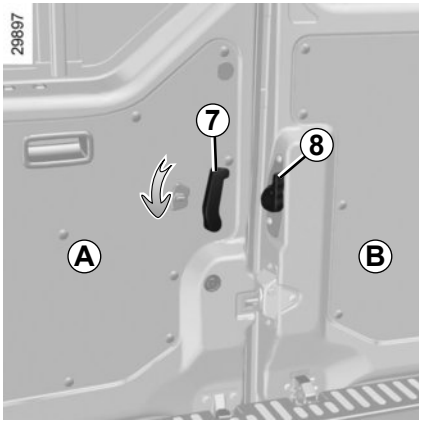

Openen van binnenuit

Zet de hendel ***7*** omlaag en druk tegen de deur ***A***.

Trek de hendel ***8*** naar u toe en open de linkerdeur ***B***.

Zorg voor uw eigen veiligheid ervoor, dat alle portieren van uw auto goed gesloten zijn voordat u wegrijdt.

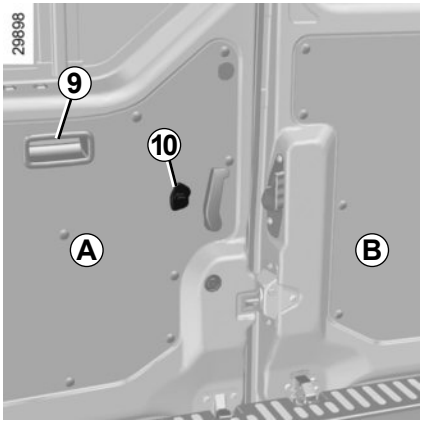

Sluiten van binnenuit

Doe eerst de deur ***B*** bijna dicht en sla hem dan dicht.

Doe daarna hetzelfde met deur ***A*** met gebruik van de portierhandgreep ***9***.

Vergrendelen, ontgrendelen

Kantel de knop ***10***.

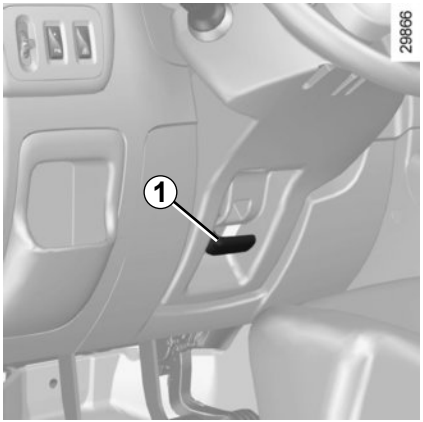

Afstellen van het stuurwielhoogte

Trek aan de hendel ***1*** en zet het stuurwiel in de gewenste stand.

Duw daarna de hendel geheel terug en voorbij het zware punt om het stuurwiel te blokkeren.

Controleer of het stuurwiel goed is vergrendeld.

Voer, om veiligheidsredenen, deze afstellingen uitsluitend uit als de auto stilstaat.

Stuurbekrachtiging

Laat bij draaiende motor het stuurwiel niet te lang in een uiterste stand gedraaid staan om beschadiging van de stuurbekrachtigingspomp te voorkomen.

Bij stilstaande motor of bij een storing in het systeem blijft het mogelijk het stuurwiel te draaien. Er moet meer kracht gezet worden.

Zet nooit de motor af tijdens het rijden: bij uitgeschakelde motor is er geen stuurbekrachtiging.

Hoofdsteun hoger zetten

Schuif de hoofdsteun simpelweg omhoog.

Hoofdsteun lager zetten

Druk op het lipje ***1*** en druk gelijktijdig de hoofdsteun omlaag.

Hoofdsteun verwijderen

Schuif de hoofdsteun omhoog en maak hem vrij door de lipjes ***1*** en ***2*** in te drukken.

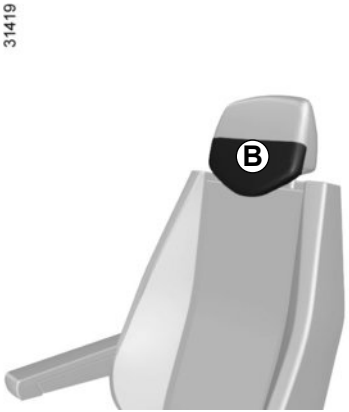

Hoofdsteun terugplaatsen

Plaats de poten van de hoofdsteun met de vertanding naar voren gekeerd in de geleiders en schuif hem naar de gewenste hoogte door het lipje ***1*** in te drukken.

Afstellen van de helling van de hoofdsteun

(Afhankelijk van de auto)

druk het deel ***B*** in gewenste stand.

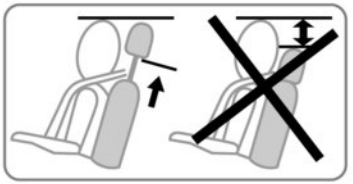

De hoofdsteun is een veiligheidsorgaan dat altijd op zijn plaats moet zitten en goed moet zijn afgesteld. Hij geeft een maximale beveiliging als de bovenkant van de hoofdsteun op gelijke hoogte is met de kruin en de afstand tussen het achterhoofd en de hoofdsteun bij ***A*** zo klein mogelijk is.

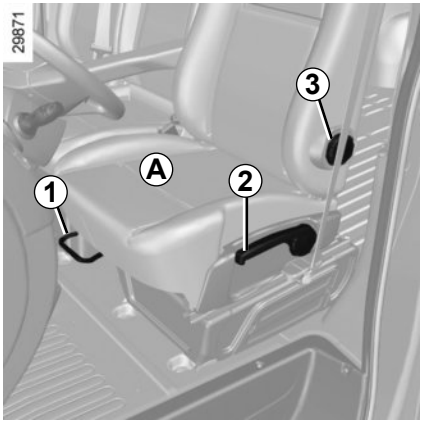

Afstellen van de stoel *A*

Naar voren of naar achteren schuiven

Trek de handgreep ***1*** omhoog om te ontgrendelen. In de gewenste stand laat u hem los. Controleer of de stoel vergrendeld is.

Afstellen van de hoogte van de zitting

Druk de hendel ***2*** zo vaak als nodig omlaag of trek eraan om de zitting lager of hoger te zetten.

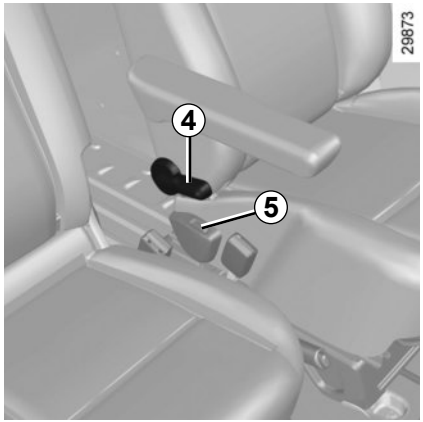

Afstellen van de lendensteun
(afhankelijk van de auto)

Draai de draaiknop ***3*** de ondersteun te verstevigen of te verminderen.

Rugleuning verstellen

Beweeg de hendel ***4***.

Stoelverwarming
(afhankelijk van de auto)

Contact aan, beweeg de schakelaar ***5***, het geïntegreerde controlelampje licht op.

Het systeem regelt met een thermostaat de verwarming en schakelt hem uit, indien nodig.

Voer deze verstellingen uitsluitend uit als de auto stilstaat.

Voor een optimale werking van de autogordels moet u de rugleuningen niet te veel achterover zetten.

Laat geen spullen op de vloer (bij de bestuurder) liggen. In geval van plotseling remmen zouden deze onder de pedalen terecht kunnen komen, waardoor de bestuurder deze niet meer goed kan bedienen.

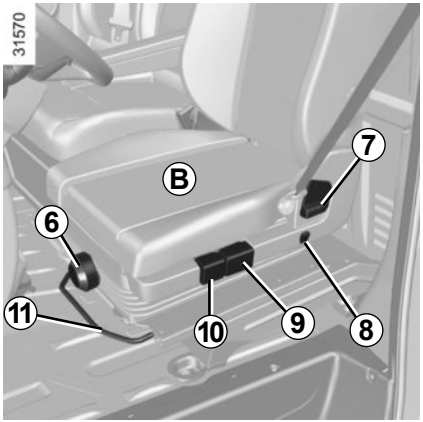

Afstellen van de verende stoel *B*

Naar voren of naar achteren schuiven
Trek de handgreep ***11*** omhoog om te ontgrendelen. In de gewenste stand laat u hem los. Controleer of de stoel vergrendeld is.

Rugleuning verstellen
Druk de hendel ***7*** omlaag of trek eraan.

Afstellen van de hoogte van de zitting
Beweeg de hendel ***9*** om de achterkant van de zitkussen of de hendel ***10*** om de voorkant van de zitkussen in te stellen.

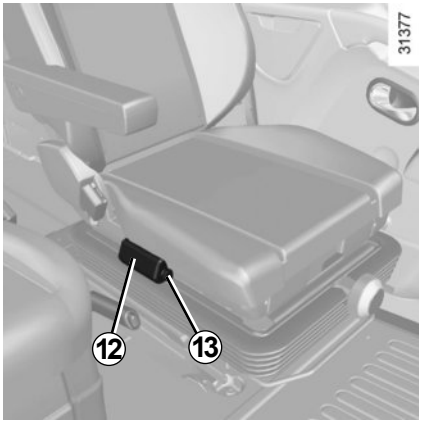

Afstellen van de lendensteun

Gebruik het pompje ***12*** om de ondersteuning te versterken.

Druk de schakelaar ***13*** om de ondersteuning te verzwakken.

Om de demping van de stoel in te stellen

Draai de kartelknop ***6*** naar rechts om de demping te versterken of naar links om deze te verzwakken.

Stoelverwarming
(afhankelijk van de auto)

Contact aan, beweeg de schakelaar ***8***, het geïntegreerde controlelampje licht op.

Het systeem regelt met een thermostaat de verwarming en schakelt hem uit, indien nodig.

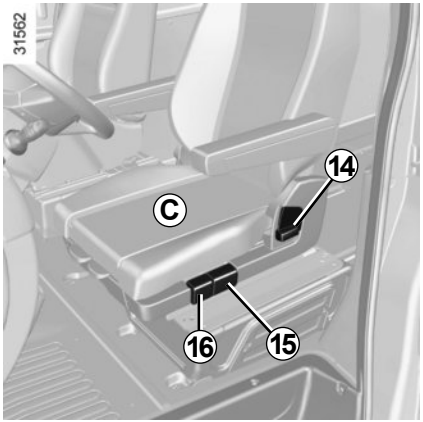

Afstellen van de draaistoel *C*

Stoel vooruit of achteruit schuiven
Beweeg de handgreep ***15*** om te ontgrendelen. In de gewenste stand laat u hem los. Controleer of de stoel vergrendeld is.

Zitting vooruit of achteruit schuiven
Trek de hendel ***18*** omhoog om de zitting van de stoel vooruit of achteruit te schuiven.

Rugleuning verstellen
Druk de hendel ***14*** omlaag of trek eraan.

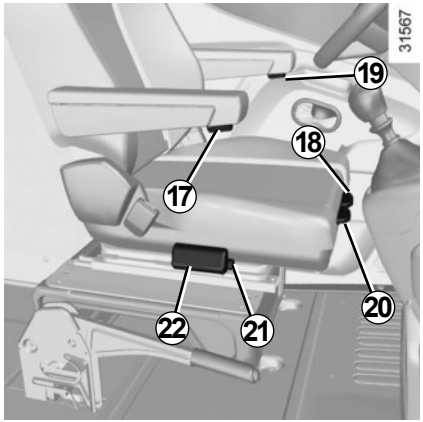

Afstellen van de helling van de zitting
Beweeg de hendel ***16*** om de helling van de zitting af te stellen.

Afstellen van de hoogte van de armsteunen
Draai de draaiknop ***17*** of ***19***.

Afstellen van de lendensteun

Gebruik het pompje ***22*** om de ondersteuning te versterken.

Druk op de schakelaar ***21*** om de ondersteuning te verzwakken.

Draaien van de stoelen

- Maak de gesp van de autogordel los uit zijn sluiting;
- zet de armsteunen omhoog;
- schuif de stoel zo ver mogelijk naar achteren;
- zet het zitkussen zo laag mogelijk;
- zet de rugleuning verticaal;
- open het portier;
- til de hendel ***20*** omhoog en draai de stoel om hem te ontgrendelen uit zijn stand “vooruit” en laat daarna de hendel ***20*** los.

Terugzetten in de rijstand

- Draai de stoel in de stand “vooruit”;
- controleer of de stoel goed vergrendeld is;
- stel de stoel op uw zithouding af.

De “achteruit”-stand van de stoel mag uitsluitend gebruikt worden bij stilstaande auto en stilstaande motor.

Gebruik tijdens het rijden altijd de autogordel. Bovendien dient u zich te houden aan de wetgeving van het land waarin u zich bevindt.

verkeerd afgestelde of gedraaide autogordels kunnen bij een ongeval letsel veroorzaken.

Gebruik één autogordel per persoon, kind of volwassene.

Zwangere vrouwen moeten ook hun gordel dragen. Let in dat geval op dat de heupgordel niet te veel op de onderbuik drukt, zonder de gordel te los te dragen.

Stel, voordat u start de juiste zithouding af, en daarna voor alle inzittenden de autogordel om de beste bescherming te krijgen.

De juiste zithouding

- **Ga goed diep in uw stoel** zitten (na uw mantel, jas enz. uitgetrokken te hebben). Dat is belangrijk voor een goede ondersteuning van de rug.
- **Verschuif de stoel zodat u makkelijk bij de pedalen kunt komen.** Plaats de stoel zo ver naar achteren dat u het koppelingspedaal nog net geheel kunt indrukken. Stel de rugleuning zo af dat u de armen moet strekken om bij de bovenkant van het stuurwiel te kunnen komen;
- **stel de hoofdsteun af.** De afstand tussen de hoofdsteun en uw achterhoofd moet zo klein mogelijk zijn;
- **Stel de hoogte van het zitkussen af.** Verstel deze om een zo goed mogelijk zicht op het verkeer te hebben;
- **stel de stand van het stuurwiel af.**

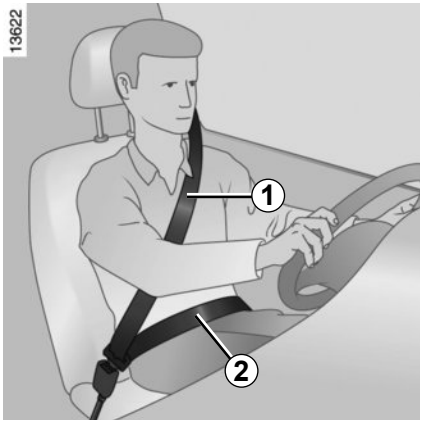

Afstellen van de autogordel

Ga goed tegen de rugleuning aan zitten.

De band van de schoudergordel ***1*** moet zo dicht mogelijk langs de hals over de schouder lopen, zonder dat de gordel de hals raakt.

De band van de heupgordel ***2*** moet vlak over de heupen langs het bekken lopen.

De autogordel moet zo direct mogelijk tegen het lichaam gedragen worden. Bijv. : niet over te dikke kleding of over ertussen gestoken voorwerpen, enz.

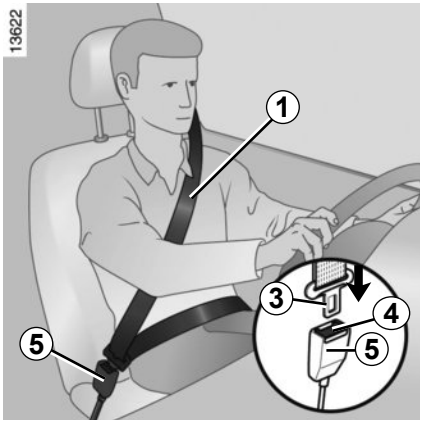

Vergrendelen

Trek de riem **langzaam en rustig** over u heen en druk de gesp ***3*** in de sluiting ***5*** (controleer de vergrendeling door aan de gesp ***3*** te trekken).

Als de gordel blokkeert, laat hem dan een stuk teruggaan en rol hem opnieuw af.

Als de autogordel compleet is geblokkeerd, trek dan langzaam, maar krachtig, aan de gordel om deze ongeveer 3 cm naar buiten te trekken. Laat hem zichzelf oprollen en rol hem opnieuw af.

Als het probleem aanhoudt, dient u een merkdealer te raadplegen.

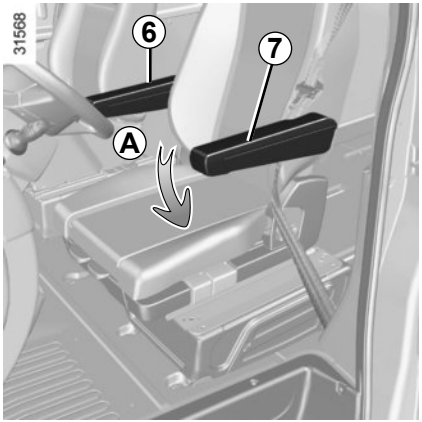

Stoel met armsteun(en)

Zorg dat de autogordel onder de armsteun ***6*** loopt en de gesp ***3*** in de sluiting ***5*** vastklikt.

Zet de armsteun ***7*** aan portierzijde (beweging ***A***) omlaag.
Trek de riem **langzaam en rustig** over u heen.
Laat de heupgordel onder de armsteun ***7*** en de schoudergordel over de armsteun ***7*** lopen.
Druk de gesp in de sluiting (controleer de vergrendeling door aan de gesp te trekken).

Waarschuwingslampje van het niet dragen van de autogordels voor

Bij het starten van de motor brandt het continu en als de auto ongeveer 16 km/u rijdt terwijl de autogordel van de bestuurder niet is vastgemaakt gaat het knipperen en klinkt er een geluidssignaal gedurende ongeveer 90 seconden.

Afhankelijk van de auto knippert dit als de gordel van de passagier voorin niet is vastgemaakt.

Ontgrendelen

Druk op de knop ***4***, de gordel wordt door het oprolmechanisme teruggetrokken. Begeleid hem.

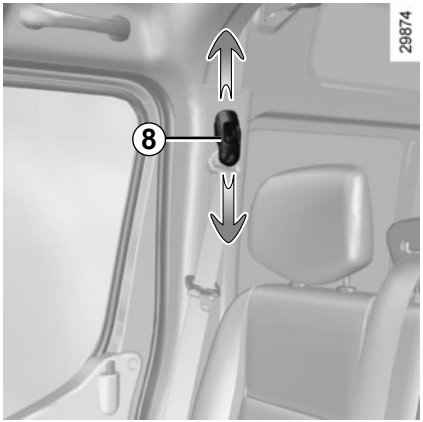

Hoogteverstelling van de autogordels voor

Verplaats de knop ***8*** om de hoogte van de gordel zo af te stellen dat de riem van de borstkas ***1*** loopt zoals hiervoor is aangegeven;

Druk op de knop ***8*** en zet de gordel omhoog of omlaag.

Controleer na het afstellen of de knop weer goed is vergrendeld.

– Verander niets aan de oorspronkelijke onderdelen van het veiligheidsmechanisme: gordels, stoelen en de bevestigingen ervan. Raadpleeg voor speciale gevallen (bijv. installatie van een kinderzitje) een merkdealer.

– Zorg dat er geen voorwerpen tussen de riemen worden gestoken die speling kunnen veroorzaken (wasknijpers, klemmetjes, enz.): een autogordel die te los zit, kan verwondingen veroorzaken in geval van een ongeluk.

– Draag nooit de schoudergordel achter de rug of onder de arm langs aan de kant van het portier.

– Een autogordel mag nooit door meer personen tegelijk gebruikt worden; sla uw gordel nooit om een baby of een kind heen dat op uw schoot zit.

– De gordel mag niet gedraaid zijn.

– Na een botsing moet u de gordels laten controleren en indien nodig vervangen. Gordels die beschadigingen vertonen moeten ook worden vervangen.

– Let op dat de gesp van de gordel in de juiste sluiting vastzit.

– Zorg dat er geen voorwerp in de sluiting van de gordel kan komen waardoor de werking belemmerd wordt.

– Zorg dat u de sluiting goed plaatst (deze mag niet verborgen of bedekt worden door of blijven haken achter personen of voorwerpen).

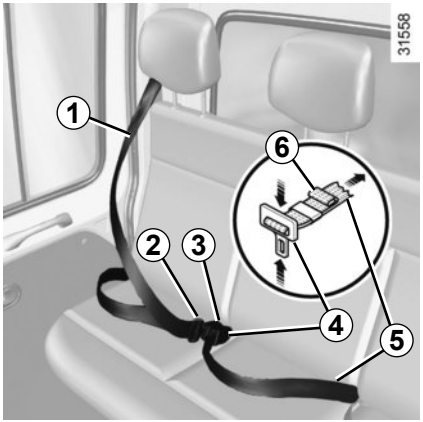

Achtergordels met oprolmechanisme *1*

Vergrendelen

Trek de riem **langzaam en rustig** over u heen en druk de gesp ***2*** in de sluiting ***3*** (controleer de vergrendeling door aan de gesp ***2*** te trekken).

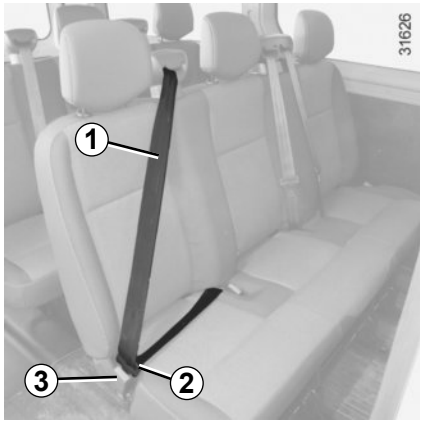

Ontgrendelen

Druk op de knop van de sluiting ***3***, de gordel wordt nu door het oprolmechanisme teruggetrokken. Begeleid hem.

Controleer of de autogordels achterin nog goed op hun plaats zitten en goed werken na elke verandering aan de achterstoelen.

Heupgordels met handmatige verstelling *5*

De riem van de heupgordel moet vlak over de heupen langs het bekken lopen.
De autogordel moet zo direct mogelijk tegen het lichaam gedragen worden. Bijv. : niet over te dikke kleding of over ertussen gestoken voorwerpen, enz.
Om de gordel strakker te zetten, trekt u aan het vrije einde ***6*** van de gordel.
Om de gordel slapper te zetten, kantelt u de stelgesp ***4*** haaks op de gordel, en drukt u de gesp in waarbij u gelijktijdig aan de heupgordel ***5*** trekt.

verkeerd afgestelde of gedraaide autogordels kunnen bij een ongeval letsel veroorzaken.

Gebruik één autogordel per persoon, kind of volwassene.

Zwangere vrouwen moeten ook hun gordel dragen. Let in dat geval op dat de heupgordel niet te veel op de onderbuik drukt, zonder de gordel te los te dragen.

AANVULLENDE VEILIGHEIDSVOORZIENINGEN VOORIN (1/3)

Afhankelijk van de auto, kunnen deze bestaan uit:

- **gordelspanners;**
- **krachtbegrenzers voor de bescherming van de borstkas;**
- **frontale airbags voor de bestuurder en passagier.**

Deze voorzieningen worden gelijktijdig of afzonderlijk, afhankelijk van de ernst van de aanrijding, geactiveerd bij een frontale botsing.

Afhankelijk van de ernst van de aanrijding, kan het systeem de volgende middelen activeren:

- de blokkering van de autogordel;
- de gordelspanners drukt de inzittende vast op zijn stoel en de krachtbegrenzer;
- de frontale airbag.

De airbag voor de passagier beschermt de voorpassagier(s) (afhankelijk of er een stoel of een bank voorin is).

Gordelspanners

De gordelspanners dienen ervoor om de autogordel strak tegen het lichaam te trekken en daardoor de inzittende in zijn stoel te drukken wat de effectiviteit van de gordel verhoogt.
Bij contact aan, kan tijdens een ernstige frontale aanrijding, afhankelijk van de ernst van de schok, het systeem een plunjer activeren die onmiddellijk de gordel strak trekt.

Krachtbegrenzer

Vanaf een bepaalde hevigheid van de schok van de aanrijding komt dit mechanisme in werking om de kracht die de gordel op het lichaam uitoefent te begrenzen tot een draaglijk niveau.

– Laat al deze veiligheidsvoorzieningen controleren na een aanrijding.

– Het is streng verboden zelf werkzaamheden uit te voeren aan het gehele systeem (gordelspanners, airbags, rekeneenheden, bedrading) of deze in een andere auto over te zetten.

- Om te voorkomen dat het systeem ten onrechte in werking komt, mag uitsluitend deskundig personeel van de merkdealer aan de gordelspanners en airbags werken.
- Het elektrische ontstekingsmechanisme van de gordelspanners mag uitsluitend door speciaal opgeleid personeel met speciaal gereedschap worden gecontroleerd.
- Laat de gaspatronen van de gordelspanners en de airbags door een merkdealer verwijderen voordat de auto wordt gesloopt.

Frontale airbags voor bestuurder en passagier

De plaatsen voor aan bestuurderskant en afhankelijk van de auto, aan passagierskant zijn hiermee uitgerust.

Afhankelijk van de auto herinneren het opschrift “airbag” op het stuurwiel en op het dashboard (airbagzone ***A***) aan de aanwezigheid van deze uitrusting.

Elk airbagsysteem bestaat uit:

– een airbag en een gaspatroon in het stuurwiel voor de bestuurder en in het dashboard voor de passagier;

– een rekeneenheid die het systeem bewaakt en de elektrische ontsteking van de gaspatroon bestuurt;

– een uniek waarschuwingslampje ;

– aparte opname-elementen.

Werking

Het systeem werkt alleen als het contact aanstaat.

Bij een zware **frontale** botsing worden de airbags snel opgeblazen die de klap opvangen van het hoofd van de bestuurder tegen het stuurwiel en van de passagier tegen het dashboard. Daarna lopen zij weer leeg om het verlaten van de auto niet te bemoeilijken.

Bij het afgaan van de airbag vindt een explosie plaats waardoor warmte en rook vrijkomen zonder enig brandgevaar en er klinkt een luide knal. De airbag die onmiddellijk naar buiten komt, kan ongevaarlijke, lichte schaafwonden of ander ongemak veroorzaken.

AANVULLENDE VEILIGHEIDSVOORZIENINGEN VOORIN (3/3)

Hier volgt een aantal aanwijzingen om elke belemmering bij het opblazen van de airbag of verwonding door rondvliegende voorwerpen te voorkomen.

Waarschuwingen inzake de bestuurdersairbag

– Verander niets aan het stuurwiel of de naafdop.

– Dek de naafdop niet af.

– Bevestig geen voorwerpen (speldjes, logo, klokje, telefoonsteun, enz.) op het stuurwiel.

– Het stuurwiel mag niet worden gedemonteerd. Uitsluitend speciaal opgeleide monteurs van de merkdealer mogen deze werkzaamheden uitvoeren.

– Ga niet te dicht achter het stuurwiel zitten, maar rijd met licht gebogen armen (raadpleeg de paragraaf “Afstellen juiste zithouding” in hoofdstuk 1). Zo blijft er voldoende ruimte over voor een goede en effectieve bescherming door de werking van de airbag.

Waarschuwingen inzake de passagiersairbag

– Plak of bevestig niets op het dashboard (speldjes, logo, klokje, telefoonsteun, enz.) in de airbagzone.

– Houd de ruimte tussen het dashboard en de voorpassagier vrij (geen dier of pakjes op schoot, geen paraplu of wandelstok tegen het dashboard zetten).

– Laat de passagier nooit zijn voeten op het dashboard leggen. Dit kan zeer gevaarlijk zijn. Kom niet te dicht (met knieën, hoofd of handen) bij het dashboard.

– Schakel de aanvullende veiligheidsvoorzieningen van de autogordel van de passagier voorin direct weer in na het verwijderen van een kinderzitje, om de bescherming van de passagier te garanderen in geval van een botsing.

HET IS VERBODEN EEN KINDERZITJE OP DE PASSAGIERSSTOEL VOOR TE PLAATSEN ZOLANG DE AANVULLENDE VEILIGHEIDSVOORZIENINGEN VAN DE VOORPASSAGIER NIET UITGESCHAKELD ZIJN.

(raadpleeg de paragraaf “Kinderveiligheid: uitschakelen, inschakelen van de passagiersairbag voorin” in hoofdstuk 1)

Zijairbags

De zijairbags zijn aan de kant van de portieren ondergebracht in de rugleuning van de voorstoelen en komen in werking om de inzittenden te beschermen bij een zware aanrijding tegen de zijkant.

De spleten in de rugleuningen voor (aan de kant van het portier) komen overeen met de zone waarbinnen de airbag zich kan opblazen: het is verboden hier voorwerpen in te stoppen.

Waarschuwingen inzake de zijairbag

– **Stoelhoezen**: voor de stoelen met airbags zijn speciale stoelhoezen nodig. Raadpleeg een merkdealer om te weten of dergelijke hoezen leverbaar zijn. Het gebruik van andere hoezen (of hoezen die bestemd zijn voor een ander model) kan de goede werking van deze airbags belemmeren en daardoor de veiligheid van de inzittenden in gevaar brengen.

– Plaats geen accessoires, voorwerpen of dieren tussen de rugleuning, het portier en de interieurbekleding. Dek de rugleuning van de stoel ook nooit af met bijvoorbeeld kleding of accessoires. De werking van de airbag kan hierdoor belemmerd worden en verwondingen veroorzaken als de airbag wordt geactiveerd.

– Demontage of wijziging van de stoel en de interieurbekleding is verboden, tenzij dit gebeurt door deskundig personeel van de merkdealer.

AANVULLENDE BEVESTIGINGSMIDDELEN

Hier volgt een aantal aanwijzingen om elke belemmering bij het opblazen van de airbag of verwonding door rondvliegende voorwerpen te voorkomen.

De airbag is een aanvullende bescherming bij het gebruik van de autogordel. Beide organen vormen één veiligheidssysteem. De gordel moet altijd worden gedragen. Het niet dragen kan bij een ongeval de inzittenden blootstellen aan zeer zware verwondingen en de gevolgen van de werking van de airbag verergeren.

Bij een botsing, zelfs een zware, tegen de achterkant of bij het over de kop gaan van de auto worden de airbags of de gordelspanners niet altijd geactiveerd. Zware stoten onder de auto veroorzaakt door stoepen, gaten in het wegdek, stenen, kunnen de airbagsystemen activeren.

– Het is **streng verboden** zelf werkzaamheden uit te voeren aan airbags, gordelspanners (rekeneenheid, bedrading enz.). Deze mogen uitsluitend door speciaal opgeleide monteurs van de merkdealer worden gecontroleerd en gerepareerd.

– Om te voorkomen dat de airbag(s) ten onrechte wordt opgeblazen of juist niet als dat wel nodig zou zijn, mag uitsluitend deskundig personeel van de merkdealer aan het systeem werken.

– Laat het airbagsysteem controleren na een aanrijding of (een poging tot) diefstal van de auto.

– Als u de auto uitleent of verkoopt, breng de nieuwe berijder/eigenaar dan op de hoogte van deze wbijzonderheden door hem dit instructieboekje bij de auto te leveren.

– Laat de gaspatro(o)n(en) door een merkdealer verwijderen voordat de auto wordt gesloopt.

Storingen

Het controlelampje ***1*** gaat branden bij het aanzetten van het contact en dooft na enkele secondes.

Als het niet oplicht bij het aanzetten van het contact of als het oplicht bij draaiende motor, wijst dit op een storing in het systeem.

Raadpleeg zo spoedig mogelijk een merkdealer. Wacht u hier te lang mee dan betekent dat, dat de bescherming in de tussenliggende periode misschien niet optimaal is.

Vervoer van kinderen

Het kind moet, net als een volwassene, altijd correct zitten en zijn vastgemaakt, ongeacht het traject. U bent verantwoordelijk voor de kinderen die u vervoert.

Een kind is geen volwassene in miniatuurformaat. Het staat bloot aan specifieke letselrisico's doordat de spieren en botten nog in de groei zijn. De autogordel alleen is niet geschikt voor het vervoer. Gebruik het juiste kinderzitje en gebruik het correct.

Om het openen van de portieren te voorkomen, gebruikt u de "Kinderveiligheid" (raadpleeg de paragraaf "Vergrendelen, ontgrendelen van de portieren" in hoofdstuk 1).

Een botsing met 50 km/u komt overeen met een val van 10 meter hoogte. Het niet vastmaken van een kind is hetzelfde als het laten spelen op een balkon zonder balustrade op de vierde verdieping!
Houd een kind nooit in uw armen. Bij een ongeluk zal u het niet kunnen tegenhouden, zelfs niet als u zelf in uw gordel vastzit.
Als uw auto betrokken is geweest bij een verkeersongeluk, moet u de autogordels laten controleren en het kinderzitje vervangen.

Verantwoordelijkheid van de bestuurder tijdens het parkeren of stoppen van de auto

Laat nooit, zelfs niet eventjes, een kind, een afhankelijke volwassene of een dier in de auto achter als u deze verlaat.

Het kan zichzelf of anderen in gevaar brengen door bijvoorbeeld de motor te starten, door organen te bedienen zoals bijvoorbeeld de ruitbediening, of de portieren te vergrendelen.

Bovendien kan bij warm en/of zonnig weer de temperatuur in het interieur heel erg snel oplopen.

LEVENSGEVAAR OF GEVAAR VAN ERNSTIG LETSEL.

Gebruik van een kinderzitje

De bescherming die het kinderzitje biedt is afhankelijk van zijn capaciteit om het kind vast te houden en van de installatie ervan. Door een verkeerde installatie komt de bescherming van het kind in gevaar bij krachtig remmen of een botsing.

Controleer voordat u een kinderzitje koopt, of het voldoet aan de wettelijke eisen van het land waar u zich bevindt en of het gemonteerd kan worden in uw auto. Raadpleeg een merkdealer om te weten welke zitje geadviseerd worden voor uw auto.

Lees, vóór het monteren van een kinderzitje, de gebruiksaanwijzing en houd u aan de instructies. Neem, bij problemen met het installeren, contact op met de fabrikant van de uitrusting. Bewaar de gebruiksaanwijzing bij het zitje.

Geef het goede voorbeeld door uw gordel vast te maken en leer uw kind:
– zich correct vast te maken.
– in en uit te stappen aan de andere kant van het verkeer.

Gebruik geen tweedehands kinderzitje of zonder gebruiksaanwijzing.

Let op dat niets in de buurt van het kinderzitje de installatie ervan belemmert.

Laat een kind nooit onbewaakt achter in de auto.

Controleer of uw kind altijd vastzit en het harnas of de gordel correct is afgesteld en aangepast. Vermijd te dikke kleding waardoor ruimte tussen de riemen kan ontstaan.

Laat uw kind nooit zijn hoofd of armen uit het raam steken.

Controleer regelmatig de juiste houding van het kind, met name als het slaapt.

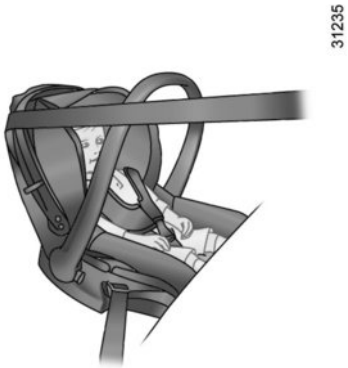

Kinderzitje “achterstevoren”
Het hoofd van een baby is, naar verhouding, zwaarder dan dat van een volwassene en de nek is zeer kwetsbaar. Vervoer het kind zo lang mogelijk in deze stand (minstens tot het 2 jaar is). Zo worden het hoofd en de nek ondersteund.
Kies een omhullend zitje voor een betere bescherming opzij en vervang het zodra het hoofd van het kind boven het kuipzitje uitsteekt.

Kinderzitje “vooruit”
Het hoofd en de buik van een kind zijn de lichaamsdelen die het meest beschermd moeten worden. Een vooruit geplaatst kinderzitje dat stevig in de auto is vastgezet, vermindert het risico dat het kind zijn hoofd stoot. Vervoer uw kind in een vooruit geplaatst zitje met een harnas als de lengte van het kind dat toelaat.
Kies voor een kuipzitje voor een betere zijdelingse bescherming.

Zittingverhogers
Vanaf 15 kg of 4 jaar kan een kind reizen op een zittingverhoger waarmee de autogordel kan worden aangepast aan zijn lichaamsbouw. De zitting van de verhoger moet geleiders hebben die de gordel over de heupen van het kind en niet over de buik laten lopen. Een in hoogte verstelbare rugleuning met een gordelgeleider wordt geadviseerd om de gordel op het midden van de schouder te plaatsen. Deze mag nooit over de hals of over de armen lopen.
Kies een omhullend zitje voor een betere bescherming opzij.

KINDERVEILIGHEID: keuze van de bevestiging van een kinderzitje (1/2)

Er zijn twee bevestigingssystemen voor kinderzitjes: met de autogordel of met het ISOFIX-systeem.

Bevestiging met de autogordel

De autogordel moet worden afgesteld om goed te kunnen werken bij krachtig remmen of bij een botsing.

Laat de gordel lopen zoals de fabrikant van het kinderzitje voorschrijft.

Controleer altijd de vergrendeling van de autogordel door eraan te trekken en zet hem daarna zo strak mogelijk door op het kinderzitje te drukken.

Controleer of het zitje goed vastzit door het zitje naar links/rechts en naar voren/achteren te bewegen: het zitje moet stevig vast blijven zitten.

Gebruik geen kinderzitje dat de gordel waarmee het vastzit zou kunnen losmaken: het onderstel van het zitje mag niet op de gesp en/of de sluiting van de gordel rusten.

Controleer of het kinderzitje niet dwars is geïnstalleerd en niet tegen een ruit rust.

De autogordel mag nooit losgemaakt of verdraaid worden. Laat de gordel nooit onder de armen of achter de rug lopen.
Controleer of de gordel niet beschadigd is door scherpe randen.
Als de autogordel niet normaal werkt, kan deze het kind niet beschermen. Raadpleeg een merkdealer. Gebruik deze zitplaats niet zolang de gordel niet is gerepareerd.

Verander niets aan de onderdelen van het oorspronkelijk gemonteerde systeem: gordels, ISOFIX, stoelen en de bevestigingen ervan.

Bevestiging met ISOFIX-systeem

Toegelaten zijn ISOFIX-kinderzitjes die zijn goedgekeurd overeenkomstig het reglement ECE-R44 in één van de drie gevallen:
– universeel ISOFIX 3-punts vooruit;
– semi-universeel ISOFIX 2-punts;
– specifiek.

Controleer, voor deze twee laatste, of uw kinderzitje geïnstalleerd kan worden door de lijst van de geschikte auto’s te raadplegen.

Bevestig het kinderzitje met de ISOFIX-grendels als het deze heeft. Het ISOFIX-systeem garandeert een gemakkelijke, snelle en veilige montage.
Het ISOFIX-systeem bestaat uit 2 ringen en, in sommige gevallen, een derde ring.

Voordat u een ISOFIX-kinderzitje installeert dat u hebt gekocht voor een andere auto, moet u nagaan of het geïnstalleerd mag worden. Raadpleeg de lijst van de fabrikant van het zitje waarop de auto's staan waarin het zitje gebruikt mag worden.

KINDERVEILIGHEID: keuze van de bevestiging van een kinderzitje (2/2)

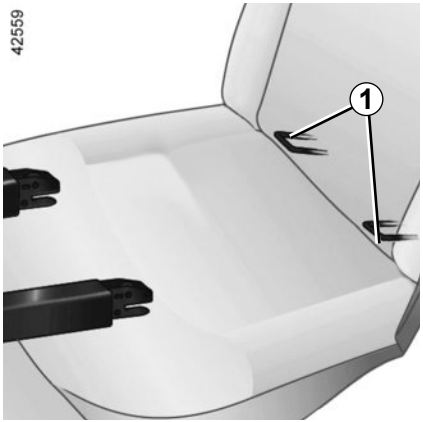

De twee ringen ***1*** bevinden zich tussen de rugleuning en de zitting van de stoel en zijn te herkennen aan een markering.

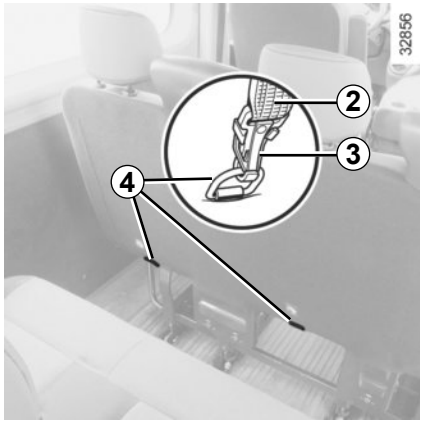

De derde ring wordt gebruikt voor het vastmaken van de bovenste riem van bepaalde kinderzitjes.

– Zet de hoofdsteun in de hoogste stand of verwijder hem;

– leid de gordel ***2*** (geleverd bij de stoel) tussen de twee poten van de hoofdsteun achter;

– zet de haak ***3*** **verplicht** vast aan de ring ***4*** achter de rugleuning;

– trek de riem strak.

De ISOFIX-verankeringen mogen alleen gebruikt worden voor kinderzitjes met het ISOFIX-systeem. Bevestig nooit andere kinderzitjes, noch de gordel of andere voorwerpen op deze verankeringspunten.

Controleer of niets in de weg zit bij de verankeringspunten.

Als uw auto betrokken is geweest bij een verkeersongeluk, moet u de ISOFIX-verankeringen laten controleren en het kinderzitje vervangen.

KINDERVEILIGHEID: installatie van kinderzitje, algemeen (1/2)

Op bepaalde zitplaatsen mogen geen kinderzitjes bevestigd worden. De schema's op de volgende bladzijden geven aan waar een kinderzitje gemonteerd kan worden.

De genoemde types kinderzitjes zijn niet overal leverbaar. Controleer voordat u een ander kinderzitje gebruikt, bij de fabrikant of het gemonteerd kan worden.

Monteer het kinderzitje bij voorkeur op een zitplaats achterin.

Controleer of het kinderzitje, door het installeren ervan in de auto, niet loskomt van het onderstel.

Als u de hoofdsteun moet verwijderen, berg deze dan goed op zodat deze niet in een projectiel kan veranderen bij krachtig remmen of een botsing.

Maak het kinderzitje altijd goed vast aan de auto, ook als het niet in gebruik is, zodat het niet in een projectiel kan veranderen bij krachtig remmen of een botsing.

Op de voorplaats(en)

Het vervoer van een kind op de plaats van de voorpassagier is niet in alle landen toegestaan. Houd u aan de geldende wettelijke voorschriften en volg de aanwijzingen van de schema's op de volgende bladzijden.

Voordat u een kinderzitje op deze plaats installeert (indien dit toegestaan is)
- zet de autogordel zo ver mogelijk naar beneden;
- bij auto's die hiermee uitgerust zijn, schuift u de stoel zo ver mogelijk naar achteren;
- voor auto's die hiermee uitgerust zijn, zet de rugleuning enigszins schuin (ongeveer 25°);
- zet de zitting, indien mogelijk, zo ver mogelijk omhoog.

Wijzig deze afstellingen niet meer na het installeren van het kinderzitje.

LEVENSGEVAAR OF GEVAAR VAN ERNSTIG LETSEL: controleer voordat u een kinderzitje op de plaats van de passagier voorin installeert, of de airbag wel is uitgeschakeld (raadpleeg de paragraaf "Kinderveiligheid: uitschakelen, inschakelen van de passagiersairbag voorin" in hoofdstuk 1).

Zitplaats achterin

Een reiswieg wordt dwars in de auto geïnstalleerd en neemt ten minste twee zitplaatsen in beslag. Plaats het hoofd van het kind aan de tegenover het portier gelegen kant.

Zet de voorstoel van de auto zo ver mogelijk naar voren om een kinderzitje achterstevoren te installeren, en zet deze daarna zo ver mogelijk terug zonder dat deze tegen het kinderzitje komt.

Voor de veiligheid van het vooruit geplaatste kind, mag u de stoel die voor het kind staat niet verder dan halverwege de stelrails naar achteren zetten, de rugleuning niet te schuin (25° maximaal) zetten en moet u de stoel zo hoog mogelijk zetten.

Controleer of het vooruit geplaatste kinderzitje goed tegen de rugleuning van de stoel van de auto rust en de hoofdsteun van de auto niet in de weg zit.

Een kinderzitje met een vloersteun mag nooit worden geïnstalleerd op de middelste zitplaats achterin.

LEVENSGEVAAR OF GEVAAR VAN ERNSTIG LETSEL.

Bestelwagen uitvoering twee zitplaatsen

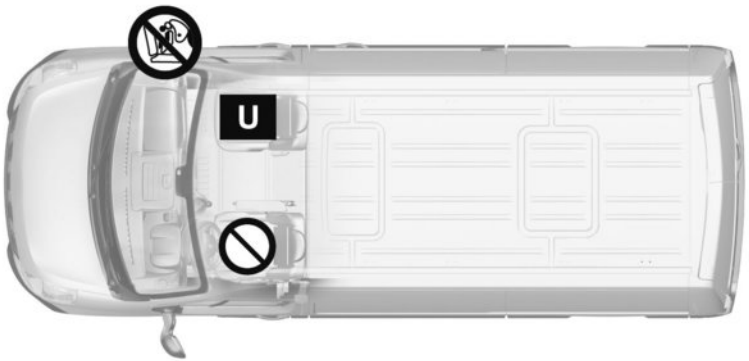

Controleer de staat van de airbag voordat u een passagier laat plaatsnemen of een kinderzitje installeert.

Plaats verboden voor het installeren van een kinderzitje.

Kinderzitje bevestigd met behulp van de gordel

U Plaats toegelaten voor de bevestiging met de gordel van een als “Universeel” goedgekeurd zitje.

Door het gebruik van een niet bij de auto passend kinderveiligheidssysteem wordt de baby of het kind niet correct beschermd. Het kan ernstig of zelfs dodelijk letsel oplopen.

LEVENSGEVAAR OF GEVAAR VAN ERNSTIG LETSEL: controleer voordat u een kinderzitje op de plaats van de passagier voorin installeert, of de airbag wel is uitgeschakeld (raadpleeg de paragraaf “Kinderveiligheid: uitschakelen, inschakelen van de passagiersairbag voorin” in hoofdstuk 1).

KINDERZITJES: bevestiging met de autogordel (2/18)

In de tabel hieronder staat dezelfde informatie als op het overzicht van de vorige bladzijde, overeenkomstig de wettelijke voorschriften.

Bestelwagen uitvoering twee zitplaatsen		MET PASSAGIERSAIRBAG	ZONDER PASSAGIERSAIRBAG
Groep van het kinderzitje	**Gewicht van het kind**	**Zitplaats voorpassagier**	**Zitplaats voorpassagier**
Kuipzitje achterstevoren geplaatst Groep 0 of 0 +	< tot 13 kg	U(1)	U
Kinderzitje achterstevoren geplaatst Groep 0 + en 1	< tot 13 kg en 9 tot 18 kg	U(1)	U
Kinderzitje vooruit geplaatst Groep 1	9 tot 18 kg	U(1)	U
Zittingverhoger Groep 2 en 3	15 kg tot 25 kg en 22 tot 36 kg	U(1)	U

U = Plaats toegestaan voor bevestiging met autogordel van een kinderzitje dat goedgekeurd is als “Universeel”; controleer of het gemonteerd kan worden.

(1) LEVENSGEVAAR OF GEVAAR VAN ERNSTIG LETSEL: controleer voordat u een kinderzitje op de plaats van de passagier voorin installeert, of de airbag wel is uitgeschakeld (raadpleeg de paragraaf “Kinderveiligheid: uitschakelen, inschakelen van de passagiersairbag voorin” in hoofdstuk 1).

Bestelwagen uitvoering drie zitplaatsen

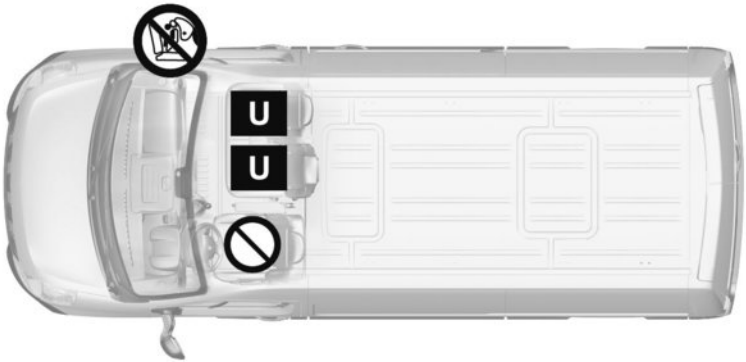

Controleer de staat van de airbag voordat u een passagier laat plaatsnemen of een kinderzitje installeert.

Plaats verboden voor het installeren van een kinderzitje.

Kinderzitje bevestigd met behulp van de gordel

U Plaats toegestaan voor bevestiging met autogordel van een kinderzitje dat goedgekeurd is als “Universeel”; controleer of het gemonteerd kan worden.

Door het gebruik van een niet bij de auto passend kinderveiligheidssysteem wordt de baby of het kind niet correct beschermd. Het kan ernstig of zelfs dodelijk letsel oplopen.

LEVENSGEVAAR OF GEVAAR VAN ERNSTIG LETSEL: controleer voordat u een kinderzitje op de plaats van de passagier voorin installeert, of de airbag wel is uitgeschakeld (raadpleeg de paragraaf “Kinderveiligheid: uitschakelen, inschakelen van de passagiersairbag voorin” in hoofdstuk 1).

KINDERZITJES: bevestiging met de autogordel (4/18)

In de tabel hieronder staat dezelfde informatie als op het overzicht van de vorige bladzijde, overeenkomstig de wettelijke voorschriften.

Bestelwagen uitvoering drie zitplaatsen		MET PASSAGIERSAIRBAG		ZONDER PASSAGIERSAIRBAG	
Groep van het kinderzitje	**Gewicht van het kind**	**Middelste zitplaats voorpassagier**	**Zitplaats voor aan de zijkant**	**Middelste zitplaats voorpassagier**	**Zitplaats voor aan de zijkant**
Kuipzitje achterstevoren geplaatst Groep 0 of 0 +	< tot 13 kg	U(1)	U(1)	U	U
Kinderzitje achterstevoren geplaatst Groep 0 + en 1	< tot 13 kg en 9 tot 18 kg	U(1)	U(1)	U	U
Kinderzitje vooruit geplaatst Groep 1	9 tot 18 kg	U(1)	U(1)	U	U
Zittingverhoger Groep 2 en 3	15 kg tot 25 kg en 22 tot 36 kg	U(1)	U(1)	U	U

U = Plaats toegestaan voor bevestiging met autogordel van een kinderzitje dat goedgekeurd is als “Universeel”; controleer of het gemonteerd kan worden.

(1) LEVENSGEVAAR OF GEVAAR VAN ERNSTIG LETSEL: controleer voordat u een kinderzitje op de plaats van de voorpassagier installeert, of de airbag wel is uitgeschakeld (raadpleeg de paragraaf “Kinderveiligheid: uitschakelen, inschakelen van de passagiersairbag voorin” in hoofdstuk 1).

Uitvoering dubbele cabine

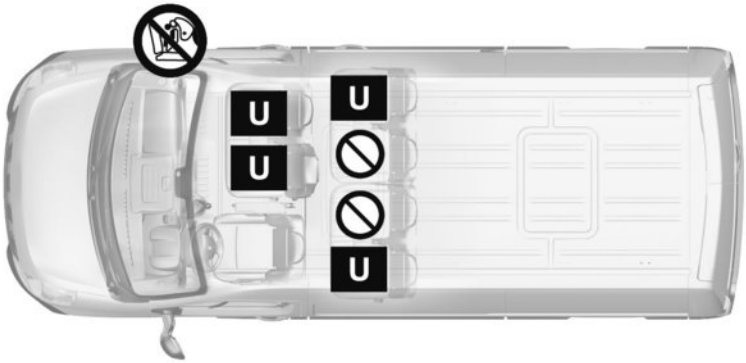

Controleer de staat van de airbag voordat u een passagier laat plaatsnemen of een kinderzitje installeert.

Plaats verboden voor het installeren van een kinderzitje.

Kinderzitje bevestigd met behulp van de gordel

U = Plaats toegestaan voor bevestiging met autogordel van een kinderzitje dat goedgekeurd is als “Universeel”; controleer of het gemonteerd kan worden.

Door het gebruik van een niet bij de auto passend kinderveiligheidssysteem wordt de baby of het kind niet correct beschermd. Het kan ernstig of zelfs dodelijk letsel oplopen.

LEVENSGEVAAR OF GEVAAR VAN ERNSTIG LETSEL: controleer voordat u een kinderzitje op de plaats van de voorpassagier installeert, of de airbag wel is uitgeschakeld (raadpleeg de paragraaf “Kinderveiligheid: uitschakelen, inschakelen van de passagiersairbag voorin” in hoofdstuk 1).

KINDERZITJES: bevestiging met de autogordel (6/18)

In de tabel hieronder staat dezelfde informatie als op het overzicht van de vorige bladzijde, overeenkomstig de wettelijke voorschriften.

Uitvoering dubbele cabine		MET PASSAGIERSAIRBAG		ZONDER PASSAGIERSAIRBAG		Zitplaatsen zijkant achter	Middelste zitplaatsen achter
Groep van het kinderzitje	**Gewicht van het kind**	**Middelste zitplaats voorpassagier**	**Zitplaats voor aan de zijkant**	**Middelste zitplaats voorpassagier**	**Zitplaats voor aan de zijkant**		
Kuipzitje achterstevoren geplaatst Groep 0 of 0+	< tot 13 kg	U(1)	U(1)	U	U	U	X
Kinderzitje achterstevoren geplaatst Groep 0+ en 1	< tot 13 kg en 9 tot 18 kg	U(1)	U(1)	U	U	U	X
Kinderzitje vooruit geplaatst Groep 1	9 tot 18 kg	U(1)	U(1)	U	U	U	X
Zittingverhoger Groep 2 en 3	15 kg tot 25 kg en 22 tot 36 kg	U(1)	U(1)	U	U	U	X

X = Plaats niet toegestaan voor het installeren van een kinderzitje.

U = Plaats toegestaan voor bevestiging met autogordel van een kinderzitje dat goedgekeurd is als “Universeel”; controleer of het gemonteerd kan worden.

(1) LEVENSGEVAAR OF GEVAAR VAN ERNSTIG LETSEL: controleer voordat u een kinderzitje op de plaats van de voorpassagier installeert, of de airbag wel is uitgeschakeld (raadpleeg de paragraaf “Kinderveiligheid: uitschakelen, inschakelen van de passagiersairbag voorin” in hoofdstuk 1).

KINDERZITJES: bevestiging met de autogordel (7/18)

In de tabel hieronder staat dezelfde informatie als op het overzicht van de volgende bladzijde, overeenkomstig de wettelijke voorschriften.

Combi-uitvoering met 5 zitplaatsen		Plaatsen voor		Plaatsen achter		
				zijdelings op de 2e rij		
Groep van het kinderzitje	**Gewicht van het kind**	**MET PASSAGIERSAIRBAG** (3)	**ZONDER PASSAGIERSAIRBAG**	**Achter bestuurder**	**Achter passagier voorin**	**in het midden op de 2e rij**
Reiswieg dwars Groep 0	< tot 10 kg	X	X	X	X	X
Kuipzitje achterstevoren geplaatst Groep 0 of 0+	< tot 13 kg	U	U	U (1)	X	X
Kinderzitje achterstevoren geplaatst Groep 0+ en 1	< tot 13 kg en 9 tot 18 kg	U	U	U (1)	X	X
Kinderzitje vooruit geplaatst Groep 1	9 tot 18 kg	U	U (2)	U (2)	UF (2)	UF (2)
Zittingverhoger Groep 2 en 3	15 kg tot 25 kg en 22 tot 36 kg	U (2)	U (2)	U (2)	UF (2)	UF (2)

KINDERZITJES: bevestiging met de autogordel (8/18)

X = Plaats niet toegestaan voor het installeren van een kinderzitje.
U = Plaats toegestaan voor de bevestiging met de gordel van een in de handel verkrijgbaar als “Universeel” goedgekeurd zitje; controleer of het gemonteerd kan worden.
UF = Plaats uitsluitend toegestaan voor bevestiging met autogordel van een vooruit geplaatst kinderzitje dat goedgekeurd is als “Universeel”; controleer of het gemonteerd kan worden.

(1) Zet de voorstoel van de auto zo ver mogelijk naar voren om een kinderzitje achterstevoren te installeren, en zet deze daarna zo ver mogelijk terug zonder dat deze tegen het kinderzitje komt.

(2) Zet met het kinderzitje vooruit geplaatst de rugleuning van het kinderzitje tegen de rugleuning van de auto. Stel de hoogte van de hoofdsteun af of verwijder deze indien nodig, en zet de stoel vóór het kind niet verder dan halverwege de rails naar achteren en zet de rugleuning niet schuiner dan 25°.

(3) LEVENSGEVAAR OF GEVAAR VAN ERNSTIG LETSEL: controleer voordat u een kinderzitje op de plaats van de passagier voorin installeert of de airbag wel is uitgeschakeld (raadpleeg de paragraaf “Kinderveiligheid: uitschakelen, inschakelen van de passagiersairbag voorin” in hoofdstuk 1).

Combi-uitvoering met 5 zitplaatsen

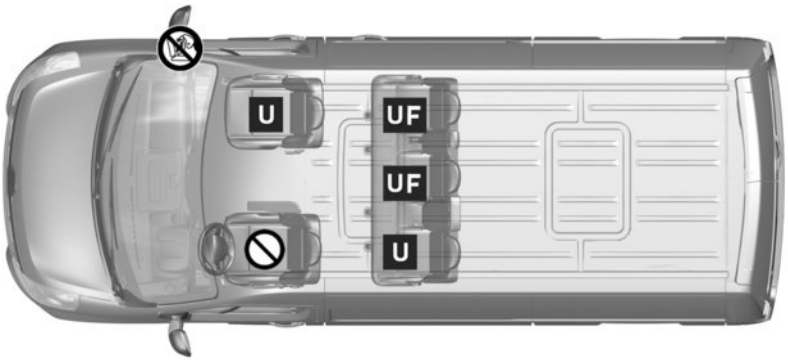

LEVENSGEVAAR OF GEVAAR VAN ERNSTIG LETSEL: controleer voordat u een kinderzitje achterstevoren op de plaats van de passagier voorin installeert, of de airbag wel is uitgeschakeld (raadpleeg de paragraaf “Uitschakelen passagiersairbag voorin” in hoofdstuk 1).

Controleer de staat van de airbag voordat u een passagier laat plaatsnemen of een kinderzitje installeert.

Door het gebruik van een niet bij de auto passend kinderveiligheidssysteem wordt de baby of het kind niet correct beschermd. Het kan ernstig of zelfs dodelijk letsel oplopen.

Kinderzitje bevestigd met behulp van de gordel

U Plaats toegestaan voor de bevestiging met de gordel van een als “Universeel” goedgekeurd zitje.

Plaats verboden voor het installeren van een kinderzitje.

UF Plaats toegelaten voor de bevestiging met de gordel van **uitsluitend** een **vooruit geplaatst kinderzitje** dat goedgekeurd is als “Universeel”.

Combi-uitvoering met 6 zitplaatsen

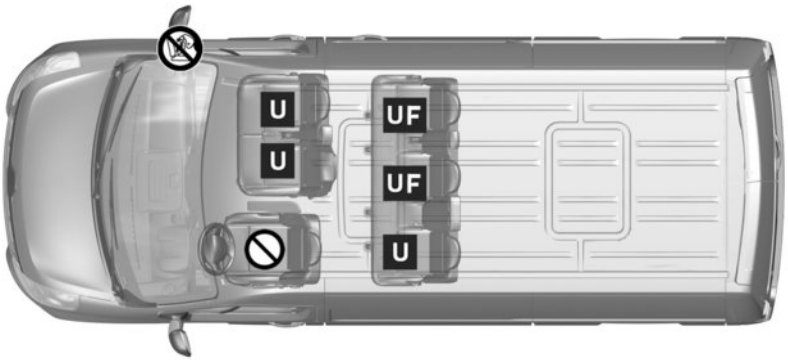

Controleer de staat van de airbag voordat u een passagier laat plaatsnemen of een kinderzitje installeert.

LEVENSGEVAAR OF GEVAAR VAN ERNSTIG LETSEL: controleer voordat u een kinderzitje achterstevoren op de plaats van de passagier voorin installeert, of de airbag wel is uitgeschakeld (raadpleeg de paragraaf “Uitschakelen passagiersairbag voorin” in hoofdstuk 1).

Door het gebruik van een niet bij de auto passend kinderveiligheidssysteem wordt de baby of het kind niet correct beschermd. Het kan ernstig of zelfs dodelijk letsel oplopen.

Kinderzitje bevestigd met behulp van de gordel

Plaats toegestaan voor de bevestiging met de gordel van een als “Universeel” goedgekeurd zitje.

Plaats verboden voor het installeren van een kinderzitje.

Plaats toegelaten voor de bevestiging met de gordel van **uitsluitend** een **vooruit geplaatst kinderzitje** dat goedgekeurd is als “Universeel”.

KINDERZITJES: bevestiging met de autogordel (11/18)

In de tabel hieronder staat dezelfde informatie als op het overzicht van de vorige bladzijde, overeenkomstig de wettelijke voorschriften.

Combi-uitvoering met 6 zitplaatsen		Plaatsen voor				Plaatsen achter		
Groep van het kinderzitje	Gewicht van het kind	MET PASSAGIERSAIRBAG (3)		ZONDER PASSAGIERSAIRBAG		zijdelings op de 2e rij		in het midden op de 2e rij
		in het midden	zijdelings	in het midden	zijdelings	Achter bestuurder	Achter passagier voorin	
Reiswieg dwars Groep 0	< tot 10 kg	X	X	X	X	X	X	X
Kuipzitje achterstevoren geplaatst Groep 0 of 0+	< tot 13 kg	U	U	U	U	U (1)	X	X
Kinderzitje achterstevoren geplaatst Groep 0+ en 1	< tot 13 kg en 9 tot 18 kg	U	U	U	U	U (1)	X	X
Kinderzitje vooruit geplaatst Groep 1	9 tot 18 kg	U (2)	U (2)	U (2)	U (2)	U (2)	UF (2)	UF (2)
Zittingverhoger Groep 2 en 3	15 kg tot 25 kg en 22 tot 36 kg	U (2)	U (2)	U (2)	U (2)	U (2)	UF (2)	UF (2)

KINDERZITJES: bevestiging met de autogordel (12/18)

X = Plaats niet toegestaan voor het installeren van een kinderzitje.
U = Plaats toegestaan voor de bevestiging met de gordel van een in de handel verkrijgbaar als “Universeel” goedgekeurd zitje; controleer of het gemonteerd kan worden.
UF = Plaats uitsluitend toegestaan voor bevestiging met autogordel van een vooruit geplaatst kinderzitje dat goedgekeurd is als “Universeel”; controleer of het gemonteerd kan worden.

(1) Zet de voorstoel van de auto zo ver mogelijk naar voren om een kinderzitje achterstevoren te installeren, en zet deze daarna zo ver mogelijk terug zonder dat deze tegen het kinderzitje komt.

(2) Zet met het kinderzitje vooruit geplaatst de rugleuning van het kinderzitje tegen de rugleuning van de auto. Stel de hoogte van de hoofdsteun af of verwijder deze indien nodig, en zet de stoel vóór het kind niet verder dan halverwege de rails naar achteren en zet de rugleuning niet schuiner dan 25°.

(3) LEVENSGEVAAR OF GEVAAR VAN ERNSTIG LETSEL: controleer voordat u een kinderzitje op de plaats van de passagier voorin installeert of de airbag wel is uitgeschakeld (raadpleeg de paragraaf “Kinderveiligheid: uitschakelen, inschakelen van de passagiersairbag voorin” in hoofdstuk 1).

KINDERZITJES: bevestiging met de autogordel (13/18)

In de tabel hieronder staat dezelfde informatie als op het overzicht van de volgende bladzijde, overeenkomstig de wettelijke voorschriften.

Combi-uitvoering met 8 zitplaatsen		Plaatsen voor		Plaatsen achter			
Groep van het kinderzitje	Gewicht van het kind	MET PASSAGIERSAIRBAG (1)	ZONDER PASSAGIERSAIRBAG	zijdelings op de 2e rij		in het midden op de 2e rij	3e rij
		in het midden	in het midden	Achter bestuurder	Achter passagier voorin		
Reiswieg dwars Groep 0	< tot 10 kg	X	X	X	X	X	X
Kuipzitje achterstevoren geplaatst Groep 0 of 0+	< tot 13 kg	U	U	U (1)	X	X	X
Kinderzitje achterstevoren geplaatst Groep 0+ en 1	< tot 13 kg en 9 tot 18 kg	U	U	U (2)	X	X	X
Kinderzitje vooruit geplaatst Groep 1	9 tot 18 kg	U (2)	U (2)	U (2)	UF (2)	UF (2)	X
Zittingverhoger Groep 2 en 3	15 kg tot 25 kg en 22 tot 36 kg	U (2)	U (2)	U (2)	UF (2)	UF (2)	X

KINDERZITJES: bevestiging met de autogordel (14/18)

X = Plaats niet toegestaan voor het installeren van een kinderzitje.
U = Plaats toegestaan voor de bevestiging met de gordel van een in de handel verkrijgbaar als “Universeel” goedgekeurd zitje; controleer of het gemonteerd kan worden.
UF = Plaats uitsluitend toegestaan voor bevestiging met autogordel van een vooruit geplaatst kinderzitje dat goedgekeurd is als “Universeel”; controleer of het gemonteerd kan worden.

(1) Zet de voorstoel van de auto zo ver mogelijk naar voren om een kinderzitje achterstevoren te installeren, en zet deze daarna zo ver mogelijk terug zonder dat deze tegen het kinderzitje komt.

(2) Zet met het kinderzitje vooruit geplaatst de rugleuning van het kinderzitje tegen de rugleuning van de auto. Stel de hoogte van de hoofdsteun af of verwijder deze indien nodig, en zet de stoel vóór het kind niet verder dan halverwege de rails naar achteren en zet de rugleuning niet schuiner dan 25°.

(3) LEVENSGEVAAR OF GEVAAR VAN ERNSTIG LETSEL: controleer voordat u een kinderzitje op de plaats van de passagier voorin installeert of de airbag wel is uitgeschakeld (raadpleeg de paragraaf “Kinderveiligheid: uitschakelen, inschakelen van de passagiersairbag voorin” in hoofdstuk 1).

Combi-uitvoering met 8 zitplaatsen

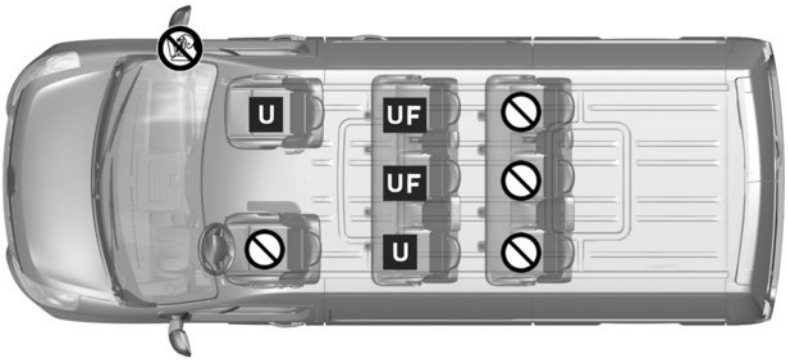

Kinderzitje bevestigd met behulp van de gordel

U Plaats toegestaan voor de bevestiging met de gordel van een als “Universeel” goedgekeurd zitje.

Plaats verboden voor het installeren van een kinderzitje.

UF Plaats toegelaten voor de bevestiging met de gordel van **uitsluitend** een **vooruit geplaatst kinderzitje** dat goedgekeurd is als “Universeel”.

Controleer de staat van de airbag voordat u een passagier laat plaatsnemen of een kinderzitje installeert.

LEVENSGEVAAR OF GEVAAR VAN ERNSTIG LETSEL: controleer voordat u een kinderzitje achterstevoren op de plaats van de passagier voorin installeert, of de airbag wel is uitgeschakeld (raadpleeg de paragraaf “Uitschakelen passagiersairbag voorin” in hoofdstuk 1).

Door het gebruik van een niet bij de auto passend kinderveiligheidssysteem wordt de baby of het kind niet correct beschermd. Het kan ernstig of zelfs dodelijk letsel oplopen.

Combi-uitvoering met 9 zitplaatsen

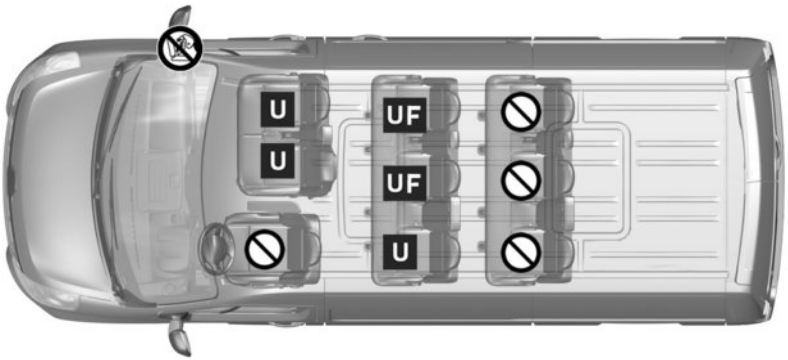

Controleer de staat van de airbag voordat u een passagier laat plaatsnemen of een kinderzitje installeert.

LEVENSGEVAAR OF GEVAAR VAN ERNSTIG LETSEL: controleer voordat u een kinderzitje achterstevoren op de plaats van de passagier voorin installeert, of de airbag wel is uitgeschakeld (raadpleeg de paragraaf “Uitschakelen passagiersairbag voorin” in hoofdstuk 1).

Door het gebruik van een niet bij de auto passend kinderveiligheidssysteem wordt de baby of het kind niet correct beschermd. Het kan ernstig of zelfs dodelijk letsel oplopen.

Kinderzitje bevestigd met behulp van de gordel

Plaats toegestaan voor de bevestiging met de gordel van een als “Universeel” goedgekeurd zitje.

Plaats verboden voor het installeren van een kinderzitje.

Plaats toegelaten voor de bevestiging met de gordel van **uitsluitend** een **vooruit geplaatst kinderzitje** dat goedgekeurd is als “Universeel”.

KINDERZITJES: bevestiging met de autogordel (17/18)

In de tabel hieronder staat dezelfde informatie als op het overzicht van de vorige bladzijde, overeenkomstig de wettelijke voorschriften.

Combi-uitvoering met 9 zitplaatsen		Plaatsen voor				Plaatsen achter			
Groep van het kinderzitje	Gewicht van het kind	MET PASSAGIERSAIRBAG (3)		ZONDER PASSAGIERSAIRBAG		zijdelings op de 2e rij		in het midden op de 2e rij	3e rij
		in het midden	zijdelings	in het midden	zijdelings	Achter bestuurder	Achter passagier voorin		
Reiswieg dwars Groep 0	< tot 10 kg	X	X	X	X	X	X	X	X
Kuipzitje achterstevoren geplaatst Groep 0 of 0+	< tot 13 kg	U	U	U	U	U (1)	X	X	X
Kinderzitje achterstevoren geplaatst Groep 0+ en 1	< tot 13 kg en 9 tot 18 kg	U	U	U	U	U (1)	X	X	X
Kinderzitje vooruit geplaatst Groep 1	9 tot 18 kg	U (2)	U (2)	U (2)	U (2)	U (2)	UF (2)	UF (2)	X
Zittingverhoger Groep 2 en 3	15 kg tot 25 kg en 22 tot 36 kg	U (2)	U (2)	U (2)	U (2)	U (2)	UF (2)	UF (2)	X

KINDERZITJES: bevestiging met de autogordel (18/18)

X = Plaats niet toegestaan voor het installeren van een kinderzitje.
U = Plaats toegestaan voor de bevestiging met de gordel van een in de handel verkrijgbaar als “Universeel” goedgekeurd zitje; controleer of het gemonteerd kan worden.
UF = Plaats uitsluitend toegestaan voor bevestiging met autogordel van een vooruit geplaatst kinderzitje dat goedgekeurd is als “Universeel”; controleer of het gemonteerd kan worden.

(1) Zet de voorstoel van de auto zo ver mogelijk naar voren om een kinderzitje achterstevoren te installeren, en zet deze daarna zo ver mogelijk terug zonder dat deze tegen het kinderzitje komt.

(2) Zet met het kinderzitje vooruit geplaatst de rugleuning van het kinderzitje tegen de rugleuning van de auto. Stel de hoogte van de hoofdsteun af of verwijder deze indien nodig, en zet de stoel vóór het kind niet verder dan halverwege de rails naar achteren en zet de rugleuning niet schuiner dan 25°.

(3) LEVENSGEVAAR OF GEVAAR VAN ERNSTIG LETSEL: controleer voordat u een kinderzitje op de plaats van de passagier voorin installeert of de airbag wel is uitgeschakeld (raadpleeg de paragraaf “Kinderveiligheid: uitschakelen, inschakelen van de passagiersairbag voorin” in hoofdstuk 1).

KINDERZITJES: Isofix-bevestigingssysteem (1/12)

In de tabel hieronder staat dezelfde informatie als op het overzicht op de volgende bladzijden, overeenkomstig de wettelijke voorschriften.

Combi-uitvoering met 5 zitplaatsen			Plaatsen voor	Plaatsen achter		
				zijdelings op de 2e rij		in het midden op de 2e rij
Groep van het kinderzitje	**Gewicht van het kind**	**Grootte van het Isofix-zitje**		**Achter bestuurder**	**Achter passagier voorin**	
Reiswieg dwars Groep 0	< tot 10 kg	F, G	X	X	X	X
Kuipzitje achterstevoren geplaatst Groep 0 of 0+	< tot 13 kg	E	X	IL (1)	X	X
Kinderzitje achterstevoren geplaatst Groep 0+ en 1	< tot 13 kg en 9 tot 18 kg	C, D	X	IL (1)	X	X
Kinderzitje vooruit geplaatst Groep 1	9 tot 18 kg	A, B, B1	X	IUF - IL (2)	X	IUF - IL (2)
Zittingverhoger Groep 2 en 3	15 kg tot 25 kg en 22 tot 36 kg		X	X	X	X

KINDERZITJES: Isofix-bevestigingssysteem (2/12)

X = Plaats niet toegestaan voor het installeren van een kinderzitje ISOFIX.
IUF/IL = Plaats toegestaan voor bevestiging door middel van ISOFIX-bevestigingen, indien aanwezig, van een kinderzitje dat goedgekeurd is als "Universeel/semi-universeel of specifiek voor een auto"; controleer of het gemonteerd kan worden.

(1) Zet de voorstoel van de auto zo ver mogelijk naar voren om een kinderzitje achterstevoren te installeren, en zet deze daarna zo ver mogelijk terug zonder dat deze tegen het kinderzitje komt.

(2) Zet met het kinderzitje vooruit geplaatst de rugleuning van het kinderzitje tegen de rugleuning van de auto. Verwijder in ieder geval de hoofdsteun van de stoel achteraan waarop het kinderzitje is geplaatst. Dit moet gebeuren voordat u het kinderzitje plaatst (raadpleeg de paragraaf "Hoofdsteun achter" in hoofdstuk 3). Zet de stoel vóór het kind niet verder naar achteren dan halverwege de stelrails en de rugleuning ervan niet schuiner dan 25°.

Combi 5 zitplaatsen

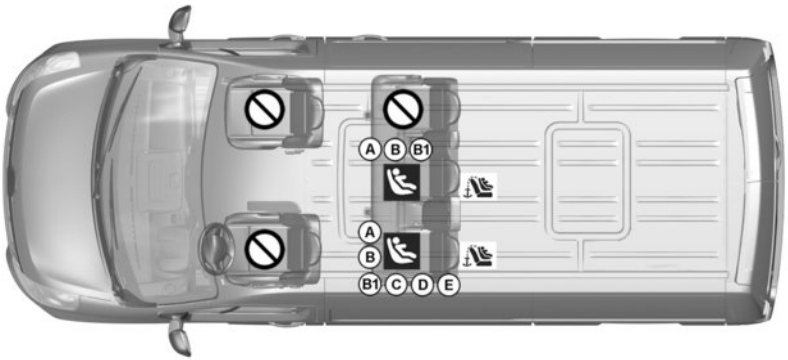

Door het gebruik van een niet bij de auto passend kinderveiligheidssysteem wordt de baby of het kind niet correct beschermd. Het kan ernstig of zelfs dodelijk letsel oplopen.

Plaats verboden voor het installeren van dit type kinderzitje.

Kinderzitje bevestigd met behulp van de ISOFIX-bevestiging

Plaats waar een ISOFIX-kinderzitje is toegelaten.

De zitplaatsen achterin zijn voorzien van een verankering voor de bevestiging van een universeel ISOFIX-kinderzitje vooruit. De verankeringen bevinden zich in de bagageruimte en zijn zichtbaar.

De grootte van een ISOFIX-kinderzitje wordt aangegeven door een letter:
- A, B en B1: voor zitjes vooruit van groep 1 (van 9 tot 18 kg);
- C: zitjes achterstevoren van groep 1 (van 9 tot 18 kg);
- D en E: kuipzitjes of zitjes achterstevoren van groep 0 of 0+ (onder 13 kg);
- F en G: reiswiegen van groep 0 (onder 10 kg).

Combi 6 zitplaatsen

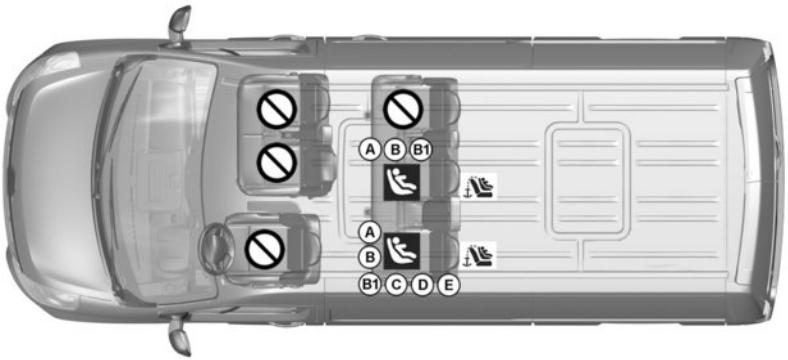

Door het gebruik van een niet bij de auto passend kinderveiligheidssysteem wordt de baby of het kind niet correct beschermd. Het kan ernstig of zelfs dodelijk letsel oplopen.

Plaats verboden voor het installeren van dit type kinderzitje.

Kinderzitje bevestigd met behulp van de ISOFIX-bevestiging

Plaats waar een ISOFIX-kinderzitje is toegelaten.

De zitplaatsen achterin zijn voorzien van een verankering voor de bevestiging van een universeel ISOFIX-kinderzitje vooruit. De verankeringen bevinden zich in de bagageruimte en zijn zichtbaar.

De grootte van een ISOFIX-kinderzitje wordt aangegeven door een letter:
- A, B en B1: voor zitjes vooruit van groep 1 (van 9 tot 18 kg);
- C: zitjes achterstevoren van groep 1 (van 9 tot 18 kg);
- D en E: kuipzitjes of zitjes achterstevoren van groep 0 of 0+ (onder 13 kg);
- F en G: reiswiegen van groep 0 (onder 10 kg).

KINDERZITJES: Isofix-bevestigingssysteem (5/12)

In de tabel hieronder staat dezelfde informatie als op het overzicht van de vorige bladzijde, overeenkomstig de wettelijke voorschriften.

Combi-uitvoering met 6 zitplaatsen			Plaatsen voor		Plaatsen achter		
					zijdelings op de 2e rij		
Groep van het kinderzitje	Gewicht van het kind	Grootte van het Isofix-zitje	in het midden	zijdelings	Achter bestuurder	Achter passagier voorin	in het midden op de 2e rij
Reiswieg dwars Groep 0	< tot 10 kg	F, G	X	X	X	X	X
Kuipzitje achterstevoren geplaatst Groep 0 of 0+	< tot 13 kg	E	X	X	IL (1)	X	X
Kinderzitje achterstevoren geplaatst Groep 0+ en 1	< tot 13 kg en 9 tot 18 kg	C, D	X	X	IL (1)	X	X
Kinderzitje vooruit geplaatst Groep 1	9 tot 18 kg	A, B, B1	X	X	IUF - IL (2)	X	IUF - IL (2)
Zittingverhoger Groep 2 en 3	15 kg tot 25 kg en 22 tot 36 kg		X	X	X	X	X

KINDERZITJES: Isofix-bevestigingssysteem (6/12)

X = Plaats niet toegestaan voor het installeren van een kinderzitje ISOFIX.
IUF/IL = Plaats toegestaan voor bevestiging door middel van ISOFIX-bevestigingen, indien aanwezig, van een kinderzitje dat goedgekeurd is als "Universeel/semi-universeel of specifiek voor een auto"; controleer of het gemonteerd kan worden.

(1) Zet de voorstoel van de auto zo ver mogelijk naar voren om een kinderzitje achterstevoren te installeren, en zet deze daarna zo ver mogelijk terug zonder dat deze tegen het kinderzitje komt.

(2) Zet met het kinderzitje vooruit geplaatst de rugleuning van het kinderzitje tegen de rugleuning van de auto. Verwijder in ieder geval de hoofdsteun van de stoel achteraan waarop het kinderzitje is geplaatst. Dit moet gebeuren voordat u het kinderzitje plaatst (raadpleeg de paragraaf "Hoofdsteun achter" in hoofdstuk 3). Zet de stoel vóór het kind niet verder naar achteren dan halverwege de stelrails en de rugleuning ervan niet schuiner dan 25°.

KINDERZITJES: Isofix-bevestigingssysteem (7/12)

In de tabel hieronder staat dezelfde informatie als op het overzicht op de volgende bladzijden, overeenkomstig de wettelijke voorschriften.

Combi-uitvoering met 8 zitplaatsen			Plaatsen voor	Plaatsen achter			
Groep van het kinderzitje	Gewicht van het kind	Grootte van het Isofix-zitje	in het midden	zijdelings op de 2e rij		in het midden op de 2e rij	3e rij
				Achter bestuurder	Achter passagier voorin		
Reiswieg dwars Groep 0	< tot 10 kg	F, G	X	X	X	X	X
Kuipzitje achterstevoren geplaatst Groep 0 of 0+	< tot 13 kg	E	X	IL (1)	X	X	X
Kinderzitje achterstevoren geplaatst Groep 0+ en 1	< tot 13 kg en 9 tot 18 kg	C, D	X	IL (1)	X	X	X
Kinderzitje vooruit geplaatst Groep 1	9 tot 18 kg	A, B, B1	X	IUF - IL (2)	X	IUF - IL (2)	X
Zittingverhoger Groep 2 en 3	15 kg tot 25 kg en 22 tot 36 kg		X	X	X	X	X

KINDERZITJES: Isofix-bevestigingssysteem (8/12)

X = Plaats niet toegestaan voor het installeren van een kinderzitje ISOFIX.
IUF/IL = Plaats toegestaan voor bevestiging door middel van ISOFIX-bevestigingen, indien aanwezig, van een kinderzitje dat goedgekeurd is als "Universeel/semi-universeel of specifiek voor een auto"; controleer of het gemonteerd kan worden.

(1) Zet de voorstoel van de auto zo ver mogelijk naar voren om een kinderzitje achterstevoren te installeren, en zet deze daarna zo ver mogelijk terug zonder dat deze tegen het kinderzitje komt.

(2) Zet met het kinderzitje vooruit geplaatst de rugleuning van het kinderzitje tegen de rugleuning van de auto. Verwijder in ieder geval de hoofdsteun van de stoel achteraan waarop het kinderzitje is geplaatst. Dit moet gebeuren voordat u het kinderzitje plaatst (raadpleeg de paragraaf "Hoofdsteun achter" in hoofdstuk 3). Zet de stoel vóór het kind niet verder naar achteren dan halverwege de stelrails en de rugleuning ervan niet schuiner dan 25°.

Combi 8 zitplaatsen

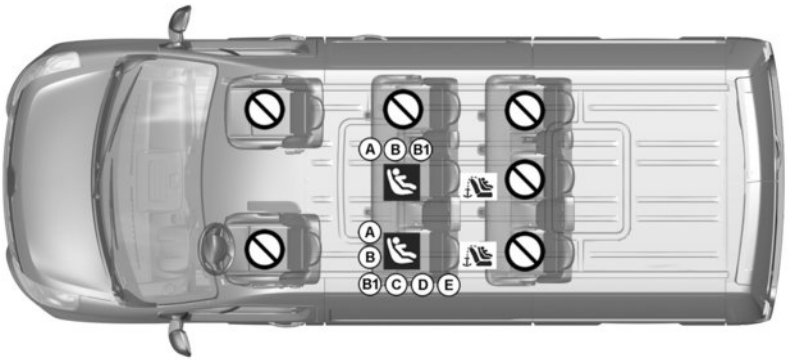

Door het gebruik van een niet bij de auto passend kinderveiligheidssysteem wordt de baby of het kind niet correct beschermd. Het kan ernstig of zelfs dodelijk letsel oplopen.

Plaats verboden voor het installeren van dit type kinderzitje.

Kinderzitje bevestigd met behulp van de ISOFIX-bevestiging

Plaats waar een ISOFIX-kinderzitje is toegelaten.

De zitplaatsen achterin zijn voorzien van een verankering voor de bevestiging van een universeel ISOFIX-kinderzitje vooruit. De verankeringen bevinden zich in de bagageruimte en zijn zichtbaar.

De grootte van een ISOFIX-kinderzitje wordt aangegeven door een letter:
- A, B en B1: voor zitjes vooruit van groep 1 (van 9 tot 18 kg);
- C: zitjes achterstevoren van groep 1 (van 9 tot 18 kg);
- D en E: kuipzitjes of zitjes achterstevoren van groep 0 of 0+ (onder 13 kg);
- F en G: reiswiegen van groep 0 (onder 10 kg).

Combi 9 zitplaatsen

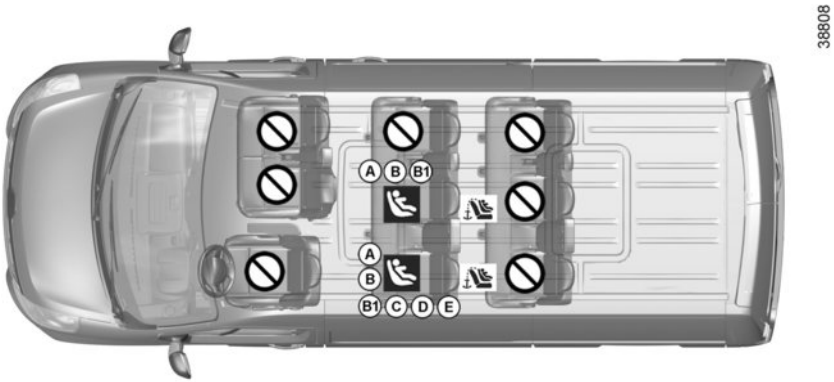

Door het gebruik van een niet bij de auto passend kinderveiligheidssysteem wordt de baby of het kind niet correct beschermd. Het kan ernstig of zelfs dodelijk letsel oplopen.

Plaats verboden voor het installeren van dit type kinderzitje.

Kinderzitje bevestigd met behulp van de ISOFIX-bevestiging

Plaats waar een ISOFIX-kinderzitje is toegelaten.

De zitplaatsen achterin zijn voorzien van een verankering voor de bevestiging van een universeel ISOFIX-kinderzitje vooruit. De verankeringen bevinden zich in de bagageruimte en zijn zichtbaar.

De grootte van een ISOFIX-kinderzitje wordt aangegeven door een letter:
- A, B en B1: voor zitjes vooruit van groep 1 (van 9 tot 18 kg);
- C: zitjes achterstevoren van groep 1 (van 9 tot 18 kg);
- D en E: kuipzitjes of zitjes achterstevoren van groep 0 of 0+ (onder 13 kg);
- F en G: reiswiegen van groep 0 (onder 10 kg).

KINDERZITJES: Isofix-bevestigingssysteem (11/12)

In de tabel hieronder staat dezelfde informatie als op het overzicht van de vorige bladzijde, overeenkomstig de wettelijke voorschriften.

Combi-uitvoering met 9 zitplaatsen			Plaatsen voor		Plaatsen achter			
					zijdelings op de 2e rij			
Groep van het kinderzitje	Gewicht van het kind	Grootte van het Isofix-zitje	in het midden	zijdelings	Achter bestuurder	Achter passagier voorin	in het midden op de 2e rij	3e rij
Reiswieg dwars Groep 0	< tot 10 kg	F, G	X	X	X	X	X	X
Kuipzitje achterstevoren geplaatst Groep 0 of 0+	< tot 13 kg	E	X	X	IL (1)	X	X	X
Kinderzitje achterstevoren geplaatst Groep 0+ en 1	< tot 13 kg en 9 tot 18 kg	C, D	X	X	IL (1)	X	X	X
Kinderzitje vooruit geplaatst Groep 1	9 tot 18 kg	A, B, B1	X	X	IUF - IL (2)	X	IUF - IL (2)	X
Zittingverhoger Groep 2 en 3	15 kg tot 25 kg en 22 tot 36 kg		X	X	X	X	X	X

KINDERZITJES: Isofix-bevestigingssysteem (12/12)

X = Plaats niet toegestaan voor het installeren van een kinderzitje ISOFIX.
IUF/IL = Plaats toegestaan voor bevestiging door middel van ISOFIX-bevestigingen, indien aanwezig, van een kinderzitje dat goedgekeurd is als "Universeel/semi-universeel of specifiek voor een auto"; controleer of het gemonteerd kan worden.

(1) Zet de voorstoel van de auto zo ver mogelijk naar voren om een kinderzitje achterstevoren te installeren, en zet deze daarna zo ver mogelijk terug zonder dat deze tegen het kinderzitje komt.

(2) Zet met het kinderzitje vooruit geplaatst de rugleuning van het kinderzitje tegen de rugleuning van de auto. Verwijder in ieder geval de hoofdsteun van de stoel achteraan waarop het kinderzitje is geplaatst. Dit moet gebeuren voordat u het kinderzitje plaatst (raadpleeg de paragraaf "Hoofdsteun achter" in hoofdstuk 3). Zet de stoel vóór het kind niet verder naar achteren dan halverwege de stelrails en de rugleuning ervan niet schuiner dan 25°.

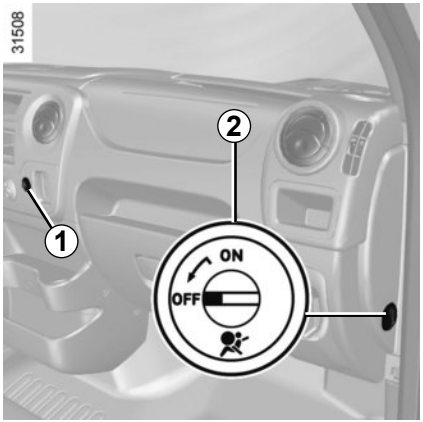

Uitschakelen van de passagiersairbag voorin
(afhankelijk van de auto)

Voordat u een kinderzitje op de passagiersstoel voorin installeert:

– controleer of het kinderzitje op deze stoel kan worden geïnstalleerd;

– het volgende is van essentieel belang: **deactivering** van de airbagvoor een kinderzitje waarin het kind achterstevoren in de auto zit.

Uitschakelen van de airbag : bij stilstaande auto en contact uit, druk en draai de knop ***2*** naar de stand **OFF**.

Met het contact aan, **moet u controleren** of het controlelampje ***1*** verschijnt op het dashboard en, afhankelijk van de auto, of het bericht “PASSAGIERS AIRBAG UIT” verschijnt.
Dit lampje blijft constant branden om u eraan te herinneren dat u een kinderzitje kunt gebruiken.

Het uitschakelen van de passagiersairbag is ook verplicht als een kinderzitje vooruit is geplaatst op de stoel van de voorpassagier.

Het in- en uitschakelen van de passagiersairbag moet bij **stilstaande auto gebeuren**.

Als dit bij rijdende auto gebeurt, lichten de controlelampjes en op.

Om de staat van de airbag weer in overeenstemming te brengen met de stand van de grendel, zet u het contact uit en weer aan.

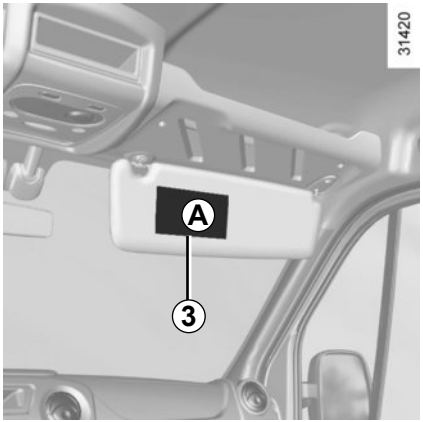

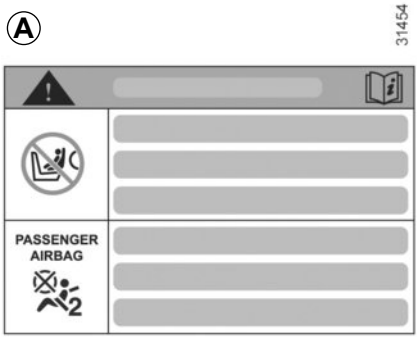

De merktekens op het dashboard en de stickers ***A*** aan elke kant van de zonneklep van de passagier ***3*** (bijvoorbeeld de sticker hierboven), herinneren u aan deze instructies.

GEVAAR

Omdat het gevaarlijk is als de passagiersairbag voorin wordt geactiveerd als er een kinderzitje achterstevoren op de stoel is geplaatst, mag u **NOOIT** een achterstevoren bevestigingssysteem voor kinderen installeren op een stoel met een **ACTIEVE frontale AIRBAG**. Dit kan de **DOOD** van het **KIND** of **ERNSTIG LETSEL** tot gevolg hebben.

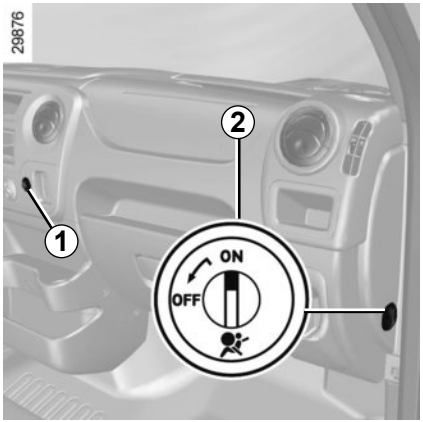

Inschakelen van de passagiersairbag voorin

Zodra het kinderzitje van de passagiersstoel verwijderd is, moet u de airbag weer inschakelen om de voorpassagier bij een botsing te beschermen.

Opnieuw inschakelen van de airbag : bij stilstaande auto en contact uit, druk en draai de knop ***2*** naar de stand **ON**.

Controleer met contact aan **altijd** of het controlelampje ***1*** op het dashboard uit is.

Storingen

In geval van een storing aan het systeem voor het in- en uitschakelen van de passagiersairbag, is het verboden een kinderzitje op de voorstoel te gebruiken.
Het gebruik van de voorstoel door een passagier wordt ook afgeraden.
Raadpleeg zo spoedig mogelijk een merkdealer.

GEVAAR

Omdat het gevaarlijk is als de passagiersairbag voorin wordt geactiveerd als er een kinderzitje achterstevoren op de stoel is geplaatst, mag u **NOOIT** een achterstevoren bevestigingssysteem voor kinderen installeren op een stoel met een **ACTIEVE frontale AIRBAG**. Dit kan de **DOOD** van het **KIND** of **ERNSTIG LETSEL** tot gevolg hebben.

Het in- en uitschakelen van de passagiersairbag moet bij **stilstaande auto gebeuren**. Als dit bij rijdende auto gebeurt, lichten de controlelampjes en op. Om de staat van de airbag weer in overeenstemming te brengen met de stand van de grendel, zet u het contact uit en weer aan.

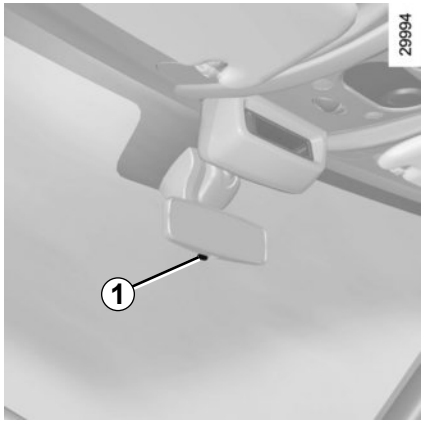

Binnenspiegel

De binnenspiegel is verstelbaar. Om te voorkomen dat u in het donker verblind wordt door achter u rijdende voertuigen: kantel het spiegelglas in de nachtstand met knopje ***1*** achter de spiegel.

Voer deze verstellingen uitsluitend uit als de auto stilstaat.

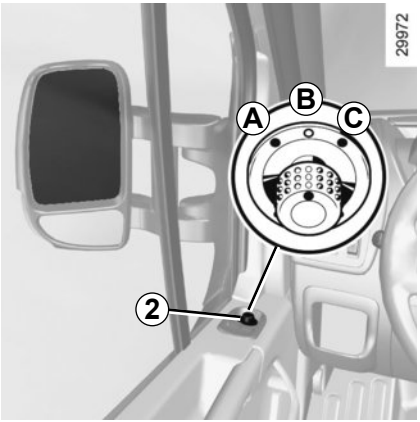

Elektrisch verstelbare buitenspiegels

Contact aan, zet de schakelaar ***2*** op:

A voor het afstellen van de linker spiegel,
C voor het afstellen van de rechter spiegel,
B voor het uitschakelen van de functie.

Verwarmde buitenspiegels

Afhankelijk van de auto, werkt spiegelverwarming alleen of gelijk met de achterruitverwarming.

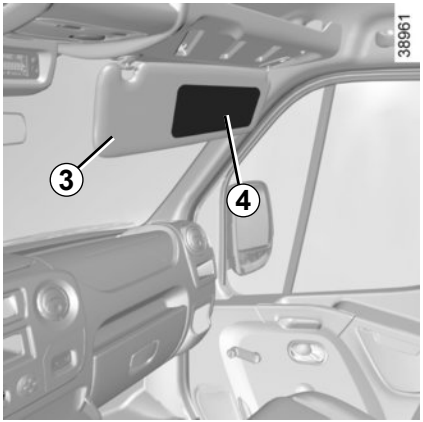

Extra spiegel *4*

(afhankelijk van de auto)

Zet de zonneklep ***3*** omlaag om bij de speciale spiegel te kunnen waarmee het zicht opzij verbeterd kan worden tijdens het manoeuvreren.

BEDIENINGSORGANEN LINKS STUUR (1/2)

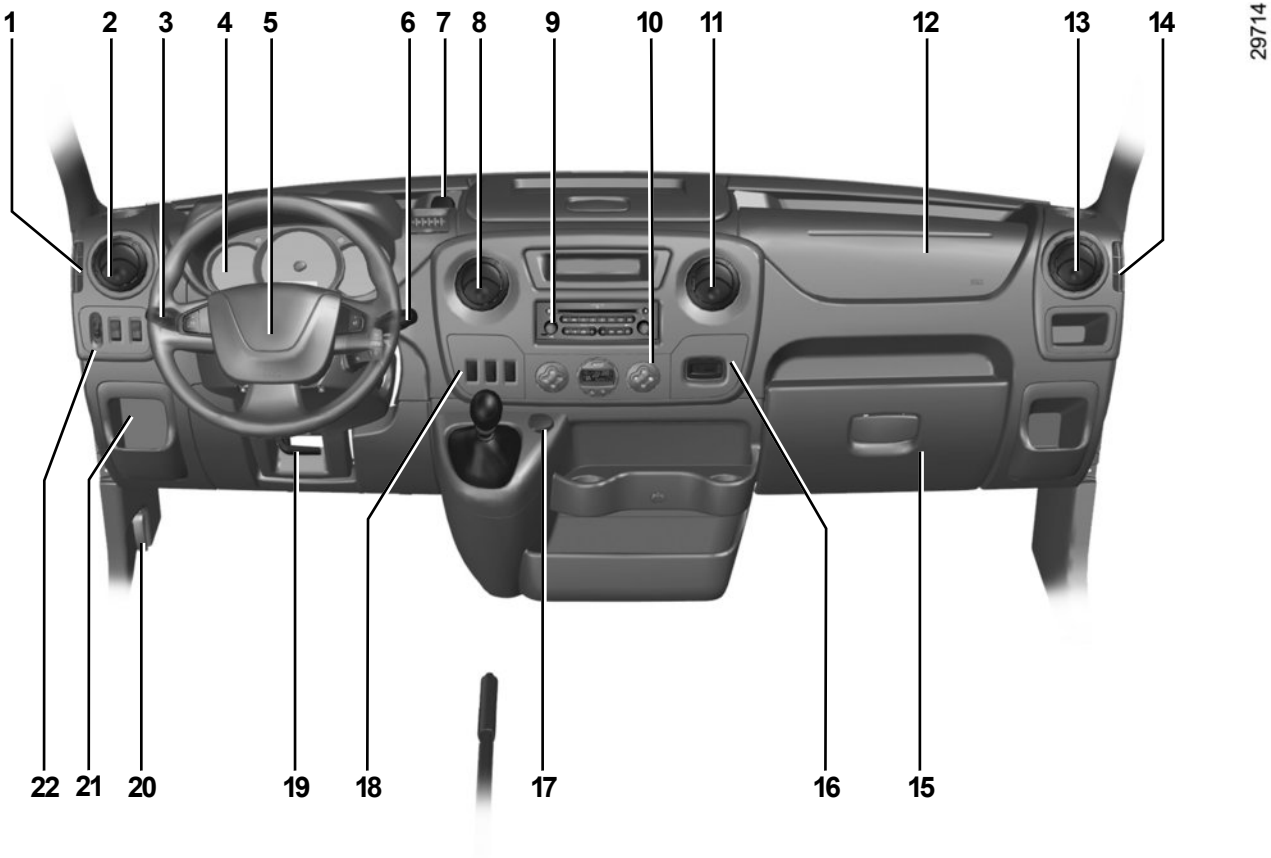

BEDIENINGSORGANEN LINKS STUUR (2/2)

De aanwezigheid van de hierna beschreven uitrusting IS AFHANKELIJK VAN DE UITVOERING VAN DE AUTO EN VAN HET LAND.

1 Ventilatierooster van zijruit.

2 Zijrooster.

3 Schakelaar voor:
- richtingaanwijzers;
- buitenverlichting;
- mistlichten voor;
- mistachterlicht.

4 Instrumentenpaneel.

5 Plaats bestuurdersairbag.

6
- Schakelaar voor de ruitenwissers/-sproeiers van de voorruit.
- Functiekeuzetoets van de boordcomputer.

7 Accessoireaansluiting.

8 Centraal ventilatierooster.

9 Plaats voor:
- radio;
- opbergruimte.

10 Bedieningspaneel van de airconditioning.

11 Centraal ventilatierooster.

12 Plaats passagiersairbag.

13 Zijrooster.

14 Ventilatierooster van zijruit.

15 Opbergruimte.

16 Plaats voor:
- opbergruimte;
- aansluiting voor audioverbinding;
- controlelampje van het uitschakelen van de airbag voor de passagier voor.

17 Aansteker of accessoireaansluiting.

18 Schakelaars:
- van de snelheidsregelaar/-begrenzer;
- inschakelen/uitschakelen van de functie Stop and Start;
- inschakelen/uitschakelen van de ECO-modus;
- verhoogd stationair toerental;
- aftakas.

19 Hendel voor het afstellen van de hoogte van het stuurwiel.

20 Hendel voor het ontgrendelen van de motorkap.

21 Zekeringklep.

22 Schakelaars voor:
- verstellen van de koplampen;
- inschakelen/uitschakelen van de parkeerhulp;
- inschakelen/uitschakelen van de laadstand;
- inschakelen/uitschakelen van de tractiecontrole.

BEDIENINGSORGANEN RECHTS STUUR (1/2)

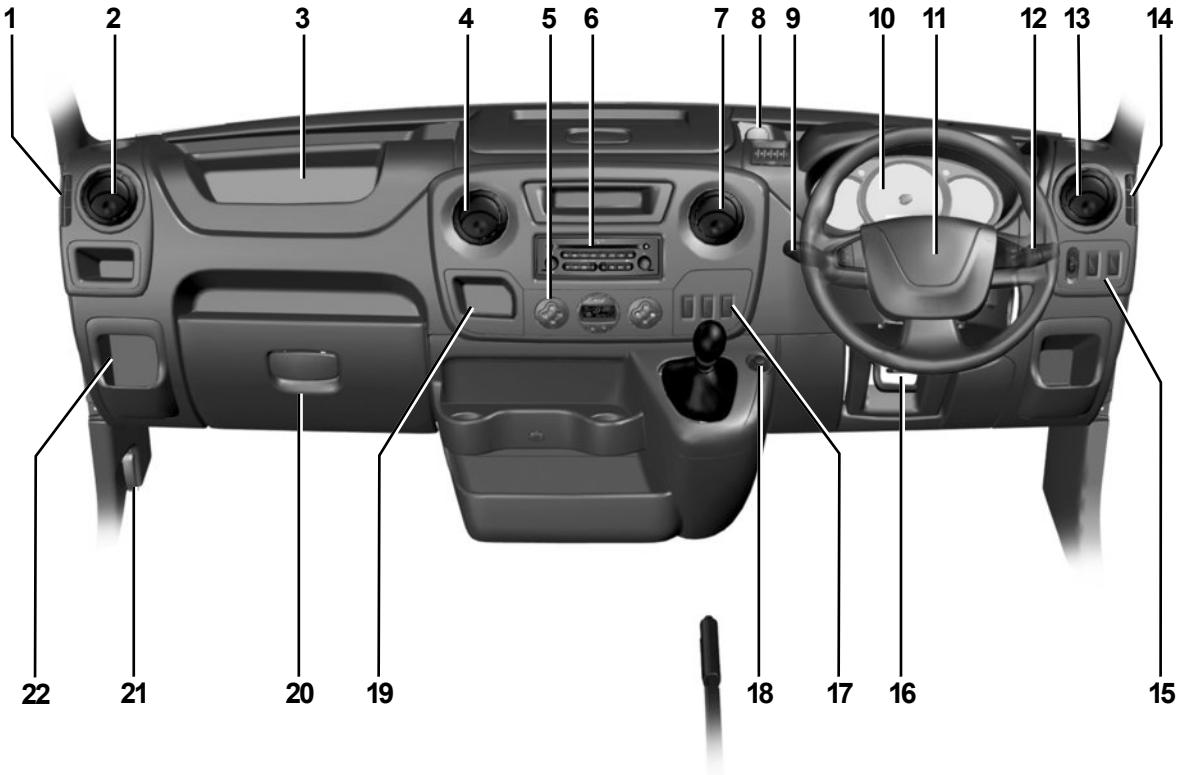

BEDIENINGSORGANEN RECHTS STUUR (2/2)

De aanwezigheid van de hierna beschreven uitrusting IS AFHANKELIJK VAN DE UITVOERING VAN DE AUTO EN VAN HET LAND.

1 Ventilatierooster van zijruit.

2 Zijrooster.

3 Plaats passagiersairbag.

4 Centraal ventilatierooster.

5 Bedieningspaneel van de airconditioning.

6 Plaats voor:
- radio;
- opbergruimte.

7 Centraal ventilatierooster.

8 Accessoireaansluiting.

9 Schakelaar voor:
- richtingaanwijzers;
- buitenverlichting;
- mistlichten voor;
- mistachterlicht.

10 Instrumentenpaneel.

11 Locatie van bestuurders-airbag.

12
- Schakelaar voor de ruitenwissers/sproeiers van de voorruit;
- Functiekeuzetoets van de boordcomputer.

13 Zijrooster.

14 Ventilatierooster van zijruit.

15 Schakelaars voor:
- verstellen van de koplampen;
- inschakelen/uitschakelen van de parkeerhulp;
- inschakelen/uitschakelen van de laadstand;
- inschakelen/uitschakelen van de tractiecontrole.

16 Hendel voor het afstellen van de hoogte van het stuurwiel.

17 Schakelaars:
- van de snelheidsregelaar/-begrenzer;
- inschakelen/uitschakelen van de functie Stop and Start;
- inschakelen/uitschakelen van de ECO-modus;
- verhoogd stationair toerental;
- aftakas.

18 Aansteker of accessoireaansluiting.

19 Plaats voor:
- opbergruimte;
- aansluiting voor audioverbinding;
- controlelampje van het uitschakelen van de airbag voor de passagier voor.

20 Opbergruimte.

21 Hendel voor het ontgrendelen van de motorkap.

22 Zekeringklep.

CONTROLE- EN WAARSCHUWINGSLAMPJES (1/4)

De aanwezigheid en de werking van de lampjes ZIJN AFHANKELIJK VAN HET LAND, HET UITRUSTINGSNIVEAU EN EVENTUELE OPTIES VAN DE AUTO.

Instrumentenpaneel *A*

Controlelampje : u moet meteen **voorzichtig** naar een merkdealer rijden. Als u dit voorschrift negeert, loopt u het risico dat uw auto beschadigd wordt.

Controlelampje markeringslicht

Controlelampje mistlichten voor

Controlelampje mistachterlicht

Controlelampje grootlicht

Controlelampje dimlicht

Controlelampje automatisch grootlicht

Raadpleeg de paragraaf “Verlichting en signalen” in hoofdstuk 1.

Het waarschuwingslampje STOP dwingt u, voor uw veiligheid, direct te stoppen zonder het verkeer in gevaar te brengen. Stop de motor en start deze niet opnieuw. Roep de hulp in van een merkdealer.

Controlelampje richtingaanwijzers links

Controlelampje richtingaanwijzers rechts

Waarschuwingslampje laadstroom

Dit lampje moet uitgaan zodra de motor draait. Als het tijdens het rijden gaat branden, betekent dit dat het elektrische circuit onvoldoende geladen wordt. Stop en roep de hulp in van een merkdealer.

Waarschuwingslampje brandstofpeil

Dit lampje dooft zodra de motor draait. Ga zo snel mogelijk tanken als dit lampje oplicht als de motor draait.

Als er geen visueel of geluidssignaal terug komt, geeft het een storing van het instrumentenpaneel weer. U moet direct stoppen zonder het overige verkeer in gevaar te brengen. Zorg dat de auto inderdaad goed gestopt is en neem contact op met een merkdealer.

CONTROLE- EN WAARSCHUWINGSLAMPJES (2/4)

De aanwezigheid en de werking van de lampjes ZIJN AFHANKELIJK VAN HET LAND, HET UITRUSTINGSNIVEAU EN EVENTUELE OPTIES VAN DE AUTO.

Waarschuwingslampje stop onmiddellijk

Dit gaat branden als u het contact aanzet en na ongeveer 3 seconden weer uit zet.
Als het gaat branden, soms tegelijk met andere controlelampjes, moet u direct stoppen zonder het overige verkeer in gevaar te brengen. Raadpleeg snel een merkdealer.
Afhankelijk van de auto, wordt het oplichten van dit controlelampje vergezeld van een boodschap op het instrumentenpaneel.

Waarschuwingslampje koelvloeistoftemperatuur

Als dit blijft branden tijdens het rijden, samen met het controlelampje STOP, duidt dit op oververhitting van de motor. Stop en laat de motor één tot twee minuten stationair draaien. De temperatuur moet afnemen. Als dit niet zo is moet u de motor stoppen. Laat de koelvloeistof afkoelen voordat u het peil ervan controleert. Roep indien nodig de hulp in van een merkdealer.

Waarschuwingslampje remsysteem en waarschuwingslampje handrem aangetrokken

Het gaat branden bij het aanzetten van het contact en dooft zodra de handrem is vrijgezet. Als het oplicht tijdens het remmen of bij het rijden, samen met het controlelampje STOP, dan wijst het op een daling van de hoeveelheid remvloeistof in de circuits; het kan gevaarlijk zijn om door te rijden. Ga naar een merkdealer.

Waarschuwing bij verlies van bandenspanning

Raadpleeg de paragraaf “Waarschuwing bij verlies van bandenspanning” in hoofdstuk 2.

Waarschuwingslampje

Dit gaat branden als u het contact aanzet en na ongeveer 3 seconden weer uit zet. Als het gaat branden, soms tegelijk met andere controlelampjes, moet u de auto binnenkort bij een merkdealer laten controleren. Afhankelijk van de auto, wordt het oplichten van dit controlelampje vergezeld van een boodschap op het instrumentenpaneel.

Waarschuwingslampje luchtverontreiniging

Voor de auto’s die hiermee uitgerust zijn, licht het op bij het aanzetten van het contact en dooft daarna.

– Als het continu brandt in combinatie met het waarschuwingslampje , moet u zo snel mogelijk een merkdealer raadplegen;
– als het knippert, moet u vaart verminderen tot het knipperen ophoudt. Raadpleeg echter snel een merkdealer.

Raadpleeg de paragraaf “Tips voor onderhoud en minder luchtverontreiniging” in hoofdstuk 2.

Richtingaanwijzer Airbag

Dit gaat branden als u het contact aanzet en binnen ongeveer 3 seconden weer uitzet. Als het gaat branden, wijst dit op een storing van het systeem. Raadpleeg echter snel een merkdealer.

Waarschuwingslampje geopend portier

Dit brandt als het contact aan staat en een portier niet goed is gesloten.

Niet in gebruik

CONTROLE- EN WAARSCHUWINGSLAMPJES (3/4)

De aanwezigheid en de werking van de lampjes ZIJN AFHANKELIJK VAN HET LAND, HET UITRUSTINGSNIVEAU EN EVENTUELE OPTIES VAN DE AUTO.

Waarschuwingslampje antiblokkeersysteem

Dit gaat branden als u het contact aanzet en binnen ongeveer 3 seconden weer uitzet. Als dit lampje tijdens het rijden oplicht, wijst dit op een storing in het ABS-systeem. De auto remt dan normaal, zonder het antiblokkeersysteem.
Raadpleeg snel een merkdealer.

Waarschuwingslampje noodstopbekrachtiging

Raadpleeg de paragraaf “Hulp- en correctiesystemen tijdens het rijden” in hoofdstuk 2.

Controlelampje voorverwarming

Met contact aan, moet het oplichten. Het geeft aan dat voorverwarmingsstiften werken. Als de voorverwarming is beëindigd, dooft het lampje en kan de motor worden gestart.

Waarschuwingslampje tachograaf

Als het gaat branden, wijst dit op een storing van het systeem. Raadpleeg het instructieboekje voor de uitrusting.

Waarschuwingslampje motor op stand-by

Zie “Functie Stop and Start" in hoofdstuk 2.

Waarschuwingslampje motor kan niet op stand-by worden gezet

Raadpleeg de paragraaf “Stop and Start-functie” in hoofdstuk 2.

Waarschuwingslampje water in het brandstoffilter

Als het tijdens het rijden oplicht, geeft dit de aanwezigheid van water aan in de dieselbrandstof. Raadpleeg zo spoedig mogelijk een merkdealer.

Waarschuwingslampje oliedruk

Dit gaat branden als u het contact aanzet en binnen ongeveer 3 seconden weer uitzet. Als het gaat branden tijdens het rijden, stop dan en zet het contact uit. Controleer het oliepeil. Als het peil normaal is, heeft dit een andere oorzaak, roep de hulp in van een merkdealer.

Waarschuwingslampje wegliggingscontrole

Raadpleeg de paragraaf “Hulp-en correctiesystemen tijdens het rijden” in hoofdstuk 2.

Waarschuwingslampje remblokslijtage

Afhankelijk van de auto, moet u als het controlelampje oplicht zo snel mogelijk de remblokken laten controleren.

WAARSCHUWINGSLAMPJES (4/4)

De aanwezigheid en de werking van de lampjes ZIJN AFHANKELIJK VAN HET LAND, HET UITRUSTINGSNIVEAU EN EVENTUELE OPTIES VAN DE AUTO.

Indicatielampje voor overschakelen naar de volgende versnelling

Ze lichten op om u te adviseren naar een hogere versnelling (pijl omhoog) of, afhankelijk van de auto, naar een lagere versnelling (pijl omlaag) te schakelen.

Controlelampje elektronisch stabiliteitsprogramma (ESP).

Er zijn verschillende mogelijkheden voor het oplichten van het waarschuwingslampje: raadpleeg de paragrafen “Hulp-en correctiesystemen tijdens het rijden” in hoofdstuk 2.

Controlelampjes van de snelheidsregelaar en snelheidsbegrenzer

Raadpleeg de paragrafen “Snelheidsregelaar” en “Snelheidsbegrenzer” in hoofdstuk 2.

Waarschuwingslampje voor het reagenspeil en storingen in het EGR-systeem.

Zie “Reagenstank” in hoofdstuk 1.

Controlelampje waarschuwing bij verlaten van rijstrook

Zie “Waarschuwing bij verlaten van rijstrook” in hoofdstuk 2.

Op het display *B*

Waarschuwingslampje autogordel

Bij het starten van de motor brandt het lampje continu en als de auto ongeveer 16 km/u rijdt terwijl de autogordel van de bestuurder niet is vastgemaakt, gaat het knipperen en klinkt er gedurende ongeveer 90 seconden een geluidssignaal.

Afhankelijk van de auto knippert dit als de gordel van de passagier voorin niet is vastgemaakt.

Passagiers**Airbag OFF**

Zie “Kinderveiligheid: uitschakelen, inschakelen van de passagiersairbag voorin” in hoofdstuk 1.

DISPLAYS EN METERS (1/2)

De aanwezigheid en werking van de displays en meters ZIJN AFHANKELIJK VAN DE UITRUSTING EN HET LAND.

Toerenteller *1* (schaalverdeling ×1000)

Snelheidsmeter *2* (geeft aan in km/u of mph)

Geluidssignaal snelheidsverklikker

Afhankelijk van de uitvoering van de auto klinkt er om de 40 seconden een piepsignaal van 10 seconden, zolang de auto sneller rijdt dan 120 km/u.

Boordcomputer *A*

Raadpleeg de paragraaf “Boordcomputer” in hoofdstuk 1.

Waarschuwing minimumpeil motorolie

Afhankelijk van de auto wordt de bestuurder bij het starten van de motor en gedurende 30 seconden gewaarschuwd door ***A*** bij het bereiken van het minimum motoroliepeil. Raadpleeg de paragraaf "Oliepeil van de motor" in hoofdstuk 4.

Brandstofpeilmeter

Het aantal blokjes dat oplicht op het display ***A*** geeft het brandstofpeil aan. Als het minimumpeil bereikt is, licht het laatste blokje op, met een geluidssignaal. Het controlelampje op het instrumentenpaneel licht op.

Ga zo snel mogelijk tanken.

De aanwezigheid en werking van de displays en meters ZIJN AFHANKELIJK VAN DE UITRUSTING EN HET LAND.

Brandstofpeilmeter *3*

De naald geeft het brandstofpeil aan. Als het peil op het minimum staat, licht het controlelampje brandstof op en klinkt er een geluidssignaal.

Ga zo snel mogelijk tanken.

Koelvloeistof temperatuurmeter *4*

Bij normaal gebruik, moet de wijzer voor de zone ***B*** blijven. Bij zware motorbelasting kan hij wel in de buurt komen. De bestuurder wordt niet gewaarschuwd totdat het lampje oplicht of het bericht "MOTOR TE HEET" verschijnt.

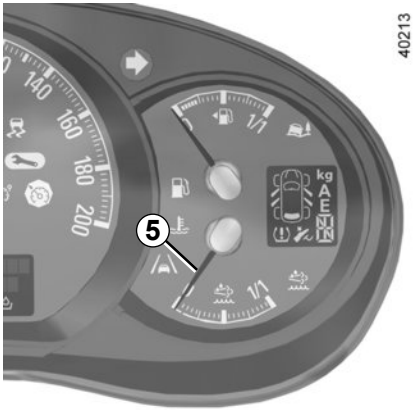

Reagens-meter *5*

De naald geeft het reagenspeil aan. Als het peil op het minimum staat, licht het controlelampje op en klinkt er een geluidssignaal.

Zie "Reagenstank" in hoofdstuk 1.

Boordcomputer *A*

Afhankelijk van de auto, beschikt hij over de volgende functies:

– afgelegde afstand;

– gegevens van de reis;

– informatieboodschappen;

– storingsboodschappen (in combinatie met het controlelampje);

– alarmboodschappen (in combinatie met het waarschuwingslampje STOP);

– tijd instellen.

Alle functies zijn beschreven op de volgende bladzijden.

Keuzetoetsen voor de weergave van het display *1* en *2*

Laat door achter elkaar en kort in te drukken naar boven (toets ***1***) of naar beneden (toets ***2***) de volgende informatie langskomen (de weergave hangt af van de uitrusting van de auto en het land).

a) Totaalteller en dagteller.

b) gegevens van de reis:

– verbruikte brandstof;
– gemiddeld verbruik;
– actueel verbruik;
– Geschat bereik met resterende brandstof;
– afgelegde afstand;
– gemiddelde snelheid;

c) onderhoudsinterval;

d) reset van de bandenspanning

e) ingestelde snelheid van de snelheidsbegrenzer en van de snelheidsregelaar;

f) functieoverzicht, informatieboodschappen en storingsboodschappen.

30363

Nulinstelling van de dagteller

Druk, met “dagteller” geselecteerd op het display, op de knop ***1*** of ***2*** tot de dagteller weer op nul staat.

Nulinstelling van de gegevens van de reis

Gekozen aanduiding op één van de gegevens van de reis, druk op een van de toetsen ***1*** of ***2*** tot de nulinstelling van de aanduiding.

Betekenis van de waarden gedurende de eerste paar kilometer na een nulinstelling

De waarden van gemiddeld verbruik, bereik en gemiddelde snelheid worden stabieler en nauwkeuriger naarmate de afgelegde afstand vanaf de laatste nulinstelling groter wordt.

De eerste kilometers na een nulinstelling kunt u constateren dat de actieradius toeneemt tijdens het rijden. Dit komt doordat rekening wordt gehouden met het gemiddeld verbruik sinds de laatste nulinstelling. Het gemiddeld verbruik kan afnemen als:

– de auto met een constante snelheid rijdt;

– de motor zijn bedrijfstemperatuur bereikt (nulinstelling bij koude motor);

– u vanuit druk stadsverkeer op de buitenweg komt.

Automatische nulinstelling van de gegevens van de reis

De nulinstelling gebeurt automatisch als één van de gegevens zijn maximale waarde bereikt.

BOORDCOMPUTER: gegevens van de reis (1/4)

De hierna beschreven weergave informatie HANGT AF VAN DE UITRUSTING VAN DE AUTO EN VAN HET LAND.

Voorbeelden van de selectie		Betekenis van de gekozen aanduiding
37360 KM **7080 KM**	37360 KM 12:30 21°C 750.2 KM 12:30 21°C	**a) Totaalteller en dagteller**
VERBRUIK **26.0 L**		**b) Gegevens van de reis** **Verbruikte brandstof** sinds de laatste nulinstelling.
GEMIDDELD **7.3 L/100**	7.3 L/100 12:30 21°C	**Gemiddeld verbruik** sinds de laatste nulinstelling. Deze waarde wordt aangegeven na 400 meter gereden te hebben en wordt berekend aan de hand van de sinds de laatste nulinstelling afgelegde afstand en verbruikte brandstof.

BOORDCOMPUTER: gegevens van de reis (2/4)

De hierna beschreven weergave informatie HANGT AF VAN DE UITRUSTING VAN DE AUTO EN VAN HET LAND.

Voorbeelden van de selectie		Betekenis van de gekozen aanduiding
ACTUEEL **8.6 L/100**	8.6 L/100 12:30 21°C	**Actueel verbruik** De waarde wordt aangegeven zodra de auto sneller rijdt dan 30 km/u.
ACTIERADIUS **------ KM**	377.0 KM 12:30 21°C	**Het bereik met de overgebleven brandstof** Uitgaande van het gemiddelde verbruik sinds de laatste nulinstelling en de hoeveelheid brandstof in de tank. Deze waarde wordt aangegeven na 400 meter gereden te hebben. Enkele minuten na het oplichten van de reserve (raadpleeg paragraaf “instrumentenpaneel”), wordt het bereik met de hoeveelheid brandstof in de tank niet meer weergegeven.
AFSTAND **0.0 KM**	430.0 KM 12:30 21°C	**Afgelegde afstand** sinds de laatste nulinstelling.
GEMIDDELD **109.2 KM/H**	87.2 KM/H 12:30 21°C	**Gemiddelde snelheid** sinds de laatste nulinstelling. Deze waarde wordt aangegeven na 400 meter gereden te hebben.

De hierna beschreven weergave informatie HANGT AF VAN DE UITRUSTING VAN DE AUTO EN VAN HET LAND.

Voorbeelden van de selectie		Betekenis van de gekozen aanduiding
ONDERHOUD OVER **39624 KM**	1170.0 KM 12:30 21°C	**c) Afstand tot de volgende onderhoudsbeurt** Overgebleven afstand tot de volgende onderhoudsbeurt (weergave in kilometers), daarna als de termijn van het interval bijna verstreken is, doen verschillende gevallen zich voor: – afstand minder dan **3000 km** of **twee maanden:** afhankelijk van de auto verschijnt de boodschap “ONDERHOUD OVER”; – overgebleven afstand tot de volgende onderhoudsbeurt is **0 km** of **datum onderhoudsbeurt bereikt**: de boodschap “VERVANG ZSM DEMOTOROLIE” verschijnt, als de gekozen aanduiding is “resterende afstand tot de volgende onderhoudsbeurt” met het symbool en het controlelampje . Laat zo snel mogelijk een onderhoudsbeurt uitvoeren.

NB: afhankelijk van de auto past de afstand tot de volgende onderhoudsbeurt zich aan de rijstijl aan (veel langzaam rijden, huis-aan-huis bezorgen, lang rijden met stationair toerental, trekken van aanhangwagen, enz.). De overgebleven afstand tot de volgende onderhoudsbeurt kan dus in sommige gevallen sneller afnemen dan de werkelijk afgelegde afstand.

Het onderhoudsinterval is onafhankelijk van het onderhoudsprogramma van de auto: raadpleeg het onderhoudsdocument van uw auto.

Resetten: om de afstand tot de volgende onderhoudsbeurt te resetten drukt u ongeveer 10 seconden zonder onderbreking op een van de toetsen van de nulinstelling van de weergave, totdat het onderhoudsinterval permanent wordt weergegeven.

BOORDCOMPUTER: gegevens van de reis (4/4)

De hierna beschreven weergave informatie HANGT AF VAN DE UITRUSTING VAN DE AUTO EN VAN HET LAND.

Voorbeelden van de selectie	Betekenis van de gekozen aanduiding
BANDENSPANNING OPVRAGEN	**d) reset van de bandenspanning** Raadpleeg de paragraaf “Waarschuwing bij verlies van bandenspanning” in hoofdstuk 2.
BEGRENZER **70 KM/H**	**e) Snelheidsinstelling van de snelheidsregelaar/begrenzer** (afhankelijk van de auto). Zie “Snelheidsregelaar/-begrenzer” in hoofdstuk 2.
REGELAAR **70 KM/H**	
GEEN BERICHT IN GEHEUGEN	**f) Boordinformatie** Aanduiding achtereenvolgens: – van de informatieberichten (automatische werking van de lichten, enz.), – storingsboodschappen (inspuitsysteem controleren enz.).

BOORDCOMPUTER: informatieboodschappen

Zij kunnen u helpen bij het starten van de auto of u informeren over een keuze of een omstandigheid.
Voorbeelden van informatieboodschappen worden hierna gegeven.

Voorbeelden van boodschappen	Betekenis van de boodschappen
ANTISLIP-SYSTEEM UIT	Geeft aan dat u de tractiecontrolefunctie hebt uitgeschakeld.
SPAARSTAND ACCU	Geeft aan dat de accessoires van de auto zijn uitgeschakeld om de accu te sparen.
OLIEPEIL CORRECT	Geeft bij het aanzetten van het contact aan dat het oliepeil correct is.

BOORDCOMPUTER: storingsboodschappen

Zij verschijnen bij het waarschuwingslampje en het is noodzakelijk direct voorzichtig naar een merkdealer te rijden. Als u dit voorschrift negeert, loopt u het risico dat uw auto beschadigd wordt.

Zij verdwijnen door een druk op de keuzetoets van de aanduiding of na enkele secondes en worden opgeslagen in het functieoverzicht. Het lampje blijft branden. Voorbeelden van storingsboodschappen worden hieronder gegeven.

Voorbeelden van boodschappen	Betekenis van de boodschappen
CONTROLEER ESC	Geeft een storing van de tractiecontrole of het elektronische stabiliteitsprogramma aan (raadpleeg de paragraaf “Hulp- en correctiesystemen tijdens het rijden” in hoofdstuk 2).
VERVANG DIESELFILTER	Geeft aan dat er water in de dieselbrandstof zit. Raadpleeg zo spoedig mogelijk een merkdealer.
TRANSMISSIE CONTROLEREN	Geeft aan dat er een storing in de versnellingsbak is, raadpleeg snel een merkdealer.
CONTROLEER VERLICHTING	Geeft aan dat er een storing is in de automatische werking van de lichten. Ga naar een merkdealer.
CONTR. ANTI LUCHT VERONT	– Geeft een storing aan in het antiluchtverontreinigingssysteem van de auto. – Geeft een storing aan in het systeem voor emissiebeperking als deze gepaard gaat met het controlelampje . Zie “Reagenstank” in hoofdstuk 1.

BOORDCOMPUTER: alarmboodschappen

Zij verschijnen met het controlelampje STOP en dwingen u, voor uw veiligheid, direct te stoppen zonder het verkeer in gevaar te brengen. Stop de motor en start deze niet opnieuw. Roep de hulp in van een merkdealer.

Voorbeelden van alarmboodschappen worden hierna gegeven. **N.B.:** de boodschappen verschijnen op het display alleen of afwisselend (als er meer boodschappen zijn), zij kunnen gecombineerd zijn met een waarschuwingslampje en/of een geluidssignaal.

Voorbeelden van boodschappen	Betekenis van de boodschappen
DEFECTE INSPUITING	Geeft een ernstig probleem met de motor van de auto aan.
MOTOR TE HEET	Geeft een oververhitting van de motor van de auto aan.
TRANSMISSIE TE HEET	Geeft een oververhitting van de versnellingsbak aan.
LEKKE BAND	Dit betekent dat minstens een van de banden lek is of veel te lage spanning heeft.

Met contact aan worden de tijd en, afhankelijk van de auto, de buitentemperatuur weergegeven op de boordcomputer ***A***.

Klokje *A* op tijd zetten

Ga naar de bladzijde “Tijd” op het instrumentenpaneel door op één van de knoppen van de schakelaar ***1*** te drukken.

Na 2 secondes knipperen de uren en de minuten.

Druk lang op de knop aan de onderkant om naar de instelmodus van de uren te gaan. Als deze alleen knipperen, druk op de toets aan de bovenkant om ze langs te laten komen.

Druk lang op de knop aan de onderkant om naar de instelmodus van de minuten te gaan. Als deze alleen knipperen, druk op de toets aan de bovenkant om ze langs te laten komen.

Bevestig de instelling door een lange druk op de toets aan de onderkant van de schakelaar ***1***.

Buitentemperatuur

Als de buitentemperatuur tussen – 3 °C en + 3 °C ligt, knipperen de tekens **°C** (waarschuwing voor kans op gladheid).

Als de elektrische voeding onderbroken is geweest (losgenomen accukabel, zekering doorgebrand) geeft het klokje niet langer de juiste informatie aan. Zet het weer op tijd.

Voer deze verstellingen uitsluitend uit als de auto stilstaat.

Buitentemperatuurmeter

De buitenthermometer is beslist geen gladheidsdetector. Gladheid is niet alleen van de temperatuur afhankelijk, maar van meer factoren zoals de ligging van de weg en de vochtigheid van de lucht.

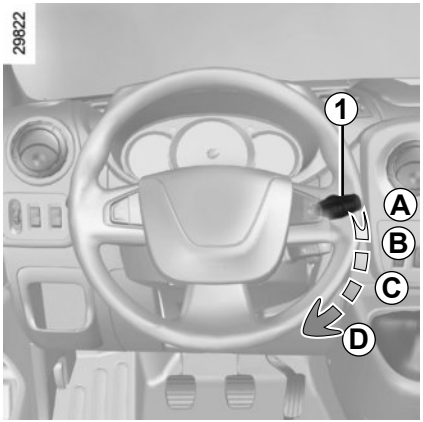

Auto voorzien van ruitenwisser met interval

A **uit**

B **wissen met intervallen**
De wissers vegen met tussenpozen van enkele secondes. De duur van het interval is te regelen door de ring ***2*** te verdraaien;

C **langzaam continu wissen**

D **snel continu wissen**

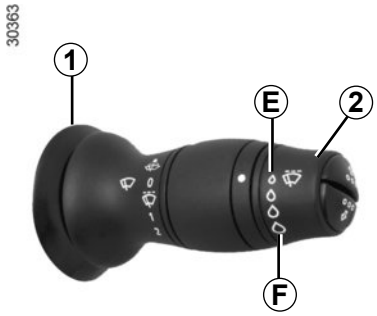

Bijzonderheid

Tijdens het rijden gaat de wisser langzamer werken als de auto stopt. Van snel continu wissen naar langzaam continu wissen. Zodra de auto weer gaat rijden, beginnen de wissers weer met de oorspronkelijk ingestelde snelheid te werken.
Als u de schakelaar ***1*** in een andere stand zet, schakelt u hiermee bovengenoemd automatisme uit.

N.B.: als het mechanisme is geblokkeerd, wordt de voeding van de ruitenwissermotor automatisch uitgeschakeld.

Auto voorzien van ruitenwisser met regensensor

A **uit**

B **automatisch wissen.**
In deze stand signaleert het systeem water op de voorruit en schakelt het wissen in met een aangepaste wissnelheid. De inschakeldrempel van het wissen en de duur van het interval is te regelen door de ring ***2*** te verdraaien:

– ***E***: minimumgevoeligheid

– ***F***: maximumgevoeligheid

Opm.: bij mist of sneeuw werkt de ruitenwisser niet altijd automatisch maar blijft onder controle van de bestuurder.

C **langzaam continu wissen**

D **snel continu wissen**

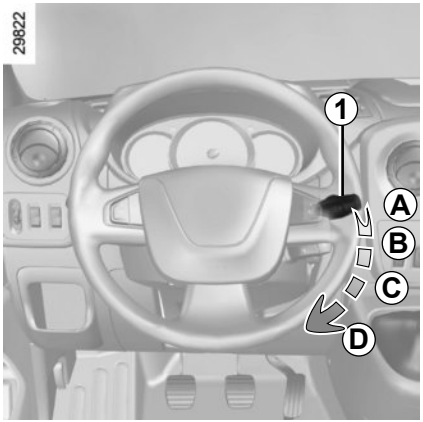

Ruitensproeier

Contact aan: trek de schakelaar ***1*** naar u toe en laat deze weer los.

Door een korte actie komt de ruitensproeier in werking en maakt de ruitenwisser één wisbeweging.

Door een lange actie komt de ruitensproeier in werking en maakt de ruitenwisser drie wisbewegingen, en na enkele secondes nog een vierde.

De werking van een ruitenwisserblad

Let op de staat van de ruitenwisserbladen. Hun levensduur hangt van u af:

– houd de bladen schoon: reinig de bladen en de ruit regelmatig met water en zeep;
– gebruik ze niet op een droge ruit;
– maak ze los van de ruit als ze lange tijd niet zijn gebruikt.

Vervang ze in elk geval zodra ze de ruit niet goed schoonvegen: ongeveer elk jaar (lees de paragraaf “ruitenwisserbladen: vervangen” in hoofdstuk 5).

Voorzorgen bij het gebruik van de wissers

– Maak, als het vriest of sneeuwt, de achterruit schoon voordat u de ruitenwisser aanzet (de motor kan oververhitten).
– zorg dat niets de beweging van de wisser hindert.

Controleer bij werkzaamheden onder de motorkap, of de schakelaar van de ruitenwisser in stand ***A*** (uit) staat.

Verwondingsgevaar.

Voordat u iets aan de voorruit doet (wassen van de auto, ontdooien, reinigen van de voorruit, enz.) moet u de schakelaar ***1*** in stand **A** (uit) zetten.

Risico van verwonding en/of beschadigingen.

Markeringslichten

Draai de ring ***3*** tot het symbool bij het merkteken ***2*** staat.

De instrumentenverlichting gaat branden.

Markeringslichten zijkant

(afhankelijk van de auto)

Zij zorgen dat andere weggebruikers de afmeting van het voertuig kunnen zien.

Zij lichten op bij het inschakelen van de markeringslichten.

Dimlicht

Handbediend

Draai de ring ***3*** tot het symbool bij het merkteken ***2*** staat. Dit controlelampje op het instrumentenpaneel licht op.

Automatische werking

(afhankelijk van auto)

Draai de ring ***3*** tot het symbool AUTO bij het merkteken ***2*** staat: draaiende motor, de dimlichten schakelen automatisch in en uit, naargelang de helderheid buiten, zonder dat u de schakelaar ***1*** hoeft te bedienen.

Als u langs de kant van de weg parkeert en de achterklep geopend is, kunnen de achterlichten hierdoor aan het zicht onttrokken worden. Waarschuw bijgevolg andere weggebruikers voor de aanwezigheid van uw voertuig door middel van de gevarendriehoek of op de manier die is voorgeschreven in het land waar u zich bevindt.

Controleer, voordat u in het donker wegrijdt, de werking van de verlichting en stel indien nodig de stand van de koplampen af op de belasting van de auto. Zorg ervoor dat de lichten niet bedekt zijn (vuil, modder, sneeuw, vervoer van voorwerpen waardoor ze niet zichtbaar zijn).

Extra bochtlichten

Afhankelijk van de auto, als de dimlichten branden en bij bepaalde rijomstandigheden (snelheid, hoek van het stuur, vooruit rijdend, enz.), lichten extra lichten op bij het indraaien van een bocht, om deze te verlichten.

Opmerking: bij langdurig gebruik wordt dit systeem automatisch uitgeschakeld (het is slechts bedoeld voor korte periodes).

Functie “uitschakelvertraging”

Met deze functie blijven de dimlichten korte tijd branden (voor het verlichten van het openen een hek, enz.).

Bij stilstaande motor en gedoofde lichten, met de ring ***3*** in stand **0**, trekt u de schakelaar ***1*** naar u toe: de dimlichten gaan ongeveer een minuut branden. Om deze tijd te verlengen, kunt u de schakelaar tot vier keer naar u toe trekken (de maximale tijd is vier minuten). Om de verlichting uit te schakelen voordat deze automatisch uitschakelt, verdraait u de ring ***3*** (de stand is onbelangrijk) en draait u deze daarna terug in de stand **0**.

Grootlicht

Vanuit de dimlichtstand trekt u de lichtschakelaar ***1*** naar u toe.

Als het grootlicht brandt, wordt dit door het bijbehorende controlelampje op het instrumentenpaneel aangegeven.

Om het grootlicht uit en het dimlicht weer in te schakelen, trekt u de lichtschakelaar ***1*** opnieuw naar u toe.

Automatisch grootlicht

Afhankelijk van de auto ontsteekt en dooft dit systeem automatisch het grootlicht. Het gebruikt een camera geplaatst achter de binnenspiegel om achterliggers en tegenliggers te detecteren.

Het grootlicht wordt automatisch ontstoken wanneer:
– er weinig licht buiten is;
– er geen andere auto of verlichting wordt gedetecteerd;
– als de auto sneller dan ongeveer 45 km/u rijdt.

Als niet aan een van de voorwaarden hieronder wordt voldaan, wordt overgeschakeld naar dimlicht.

Het gebruik ‘s nachts van een draagbaar navigatiesysteem op het gedeelte van de voorruit onder de camera, kan de werking van het automatische grootlichtsysteem verstoren (risico van reflecties op de voorruit).

Het systeem kan onder bepaalde omstandigheden niet goed werken, met name:
– extreme weersomstandigheden (regen, sneeuw, mist enz.);
– als er iets achter de voorruit of voor de camera zit;
– als een achterligger of tegenligger weinig verlichting voert of afgedekte lampen heeft;
– verkeerde afstelling van de koplampen;
– reflecterende systemen;
– ...

In-/uitschakelen

Om automatisch grootlicht in te schakelen:

– Draai de ring ***3*** tot het symbool AUTO bij de markering ***2*** staat.

– Trek de schakelaar ***1*** naar u toe.

Het controlelampje wordt op het instrumentenpaneel weergegeven.

Om automatisch grootlicht uit te schakelen:

– Trek de schakelaar ***1*** weer naar u toe.

– of draai de ring ***3*** in een andere stand dan AUTO.

Het controlelampje op het instrumentenpaneel gaat uit.

Het systeem voor het automatisch inschakelen van het grootlicht is in geen geval een vervanging voor de oplettendheid en verantwoordelijkheid van de bestuurder inzake de verlichting van het voertuig en de aanpassing daarvan aan de licht-, zicht- en verkeersomstandigheden.

Automatisch grootlicht (vervolg)

Bij een storing

Als het bericht “CONTROLEER VERLICHTING” verschijnt in combinatie met het waarschuwingslampje en het waarschuwingslampje knippert op het instrumentenpaneel, is er een storing in de verlichting.

Ga naar een merkdealer.

Telkens wanneer u de motor start, moet u de schakelaar ***1*** naar u toe trekken om het systeem opnieuw in te schakelen.

Mistlichten voor

Draai de middelste ring ***4*** van de schakelaar ***1*** tot het symbool zichtbaar wordt bij de markering ***5***.

De mistlichten aan de voorzijde werken alleen als de buitenverlichting is ingeschakeld. Op het instrumentenpaneel gaat een controlelampje branden.

Mistachterlicht

Draai de middelste ring ***4*** van de schakelaar ***1*** tot het symbool zichtbaar wordt bij de markering ***5***.

De mistachterlichten werken alleen als de buitenverlichting is ingeschakeld. Op het instrumentenpaneel gaat een controlelampje branden.

Zodra de weersomstandigheden dit toelaten moet u de mistachterlichten uitschakelen om de achter u rijdende weggebruikers niet te hinderen.

Met het uitschakelen van de verlichting worden de mistachterlichten uitgeschakeld of gaan de mistlichten (indien aanwezig) aan de voorzijde branden.

Uitschakelen van de lichten

Er zijn twee mogelijkheden:
– zet handmatig de ring ***3*** in stand **0**;
– automatisch, de lichten doven, na het stoppen van de motor, bij het openen van het bestuurdersportier of bij het vergrendelen van de auto. In dat geval schakelen, bij de volgende keer starten van de motor, de lichten opnieuw in, overeenkomstig de stand van de ring ***3***.

Waarschuwingssignaal verlichting brandt nog

Bij het openen van een voorportier klinkt een geluidssignaal om aan te geven dat de lichten nog branden terwijl het contact is afgezet (om ontlading van de accu te voorkomen).

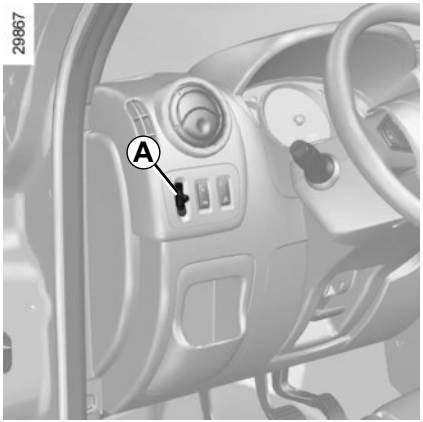

Koplampen elektrisch verstellen

Met de knop ***A*** kunt u de stand van de koplampen corrigeren.

Draai de knop ***A*** om de koplampen in te stellen afhankelijk van de belading van de auto.

De knop werkt alleen als de dimlichten branden.

Belading	Stand van de knop
Onbelast, alleen bestuurder	0
Bestuurder met passagier(s) en volbelaste bagageruimte (1)	2
Andere gevallen	Afhankelijk van de wens van de bestuurder

In de volgende tabel ziet u enkele voorbeelden. Stel in alle gevallen bediening ***A*** in volgens de belading van de auto, zodat de weg goed zichtbaar is en andere weggebruikers niet verblind worden.

(1) Belading bereikt de maximum toegelaten massa.

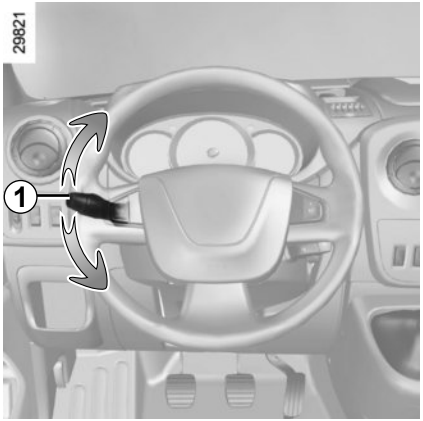

Richtingaanwijzers

U verplaatst de schakelaar ***1*** evenwijdig aan het stuurwiel en in de richting waarin u dit gaat draaien.

Op de snelweg wordt het stuurwiel bij het veranderen van rijstrook slechts weinig gedraaid, waardoor de schakelaar niet vanzelf terug komt in de ruststand.

U geeft dan richting aan door de richtingaanwijzerschakelaar in de gewenste stand te drukken.

U kunt ook de schakelaar ***1*** kort in de tussenstand zetten, de richtingaanwijzer knippert dan drie keer.

De schakelaar veert bij het loslaten automatisch terug in de ruststand.

Claxon

Druk op de zijkanten ***2*** van het stuurwielkussen.

Lichtsignaal

Trek voor een lichtsignaal de schakelaar ***1*** naar u toe.

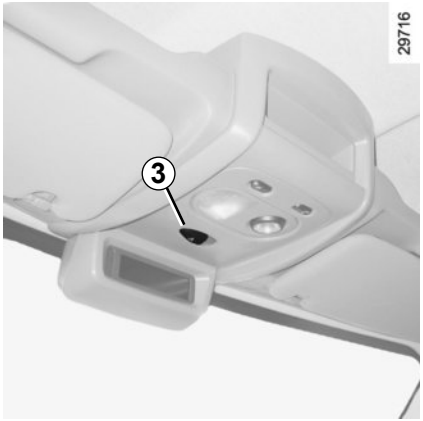

Alarmknipperlichten

Druk op de schakelaar ***3***. Deze schakelaar schakelt gelijktijdig de vier knipperlichten en de zijknipperlichten in. Gebruik deze alleen als gevaar dreigt om andere weggebruikers te waarschuwen dat u gedwongen bent te stoppen op een abnormale plaats of zelfs waar dit verboden is, of bij bijzondere rij- of verkeersomstandigheden.

Afhankelijk van de uitvoering van de auto, kunnen tijdens krachtig remmen de knipperlichten automatisch inschakelen. U kunt deze uitschakelen door op de schakelaar ***3*** te drukken.

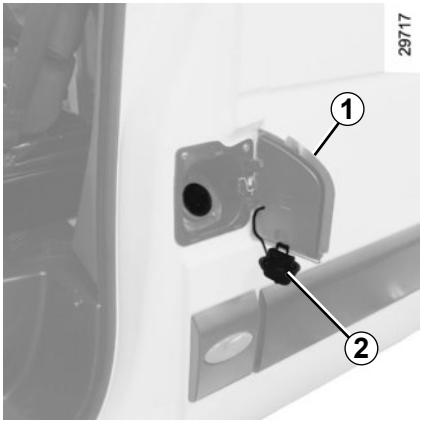

Vullen van de tank

Open het bestuurdersportier om het klepje ***1*** te kunnen openen.

Vergrendel, afhankelijk van de auto, de dop ***2*** met behulp van de sleutel.

Verwijder de dop ***2*** en maak hem vast aan het klepje ***1***.

Bruikbare inhoud van de tank: 80 liter of 105 liter ongeveer (afhankelijk van het type van de auto).

Tanken van brandstof

Met het contact uit kunt u na het eerste automatische afslaan aan het eind van het tanken nog maximaal twee keer verder bijvullen, zodat er nog ruimte voor het uitzetten van de brandstof overblijft.

Soort brandstof

Gebruik **uitsluitend** dieselbrandstof. Let er op dat bij het tanken geen water bij de brandstof komt. Het afsluitsysteem van de tankdop en de omgeving ervan moeten stofvrij zijn.

Gebruik brandstof van goede kwaliteit die voldoet aan de regelgeving van het land, Dit **moet** overeenstemmen met de specificaties op de sticker op de afdekplaat ***1***. Zie “Gegevens van de motor” in hoofdstuk 6.

Controleer na het tanken of de dop en het klepje goed zijn gesloten.

Vermeng de dieselbrandstof nooit met benzine (loodvrij of E85), zelfs niet een kleine hoeveelheid.
Gebruik geen ethanol als uw auto hier niet voor aangepast is.
Voeg **niets** toe aan de brandstof (toevoegmiddel, reagens, enz.) - anders kan de motor beschadigd raken.

De tankdop is van een speciaal type.

Vraag naar ditzelfde type als u een andere dop koopt. Ga naar een merkdealer.
Rook niet tijdens het tanken en ontsteek geen open vuur in de nabijheid van de brandstoftank of de tankdop.

Maak de omgeving van het vulsysteem niet schoon met een hogedrukreiniger.

Tank leeggereden bij dieselmotor

Als de auto stilgevallen is door brandstofgebrek, moet u het brandstofcircuit ontluchten voordat u probeert de motor weer te starten:
Vul de tank van de auto op een horizontale ondergrond met minimaal 5 liter dieselbrandstof.

Beweeg verschillende keren het pompje ***3***.

Vervolgens kunt u de motor weer starten.
Neem als na verschillende pogingen, de motor niet weer start, contact op met een merkdealer.

Auto uitgerust met de functie Stop and Start

Bij het tanken moet de motor worden afgezet (deze mag niet op stand-by staan): zet de motor af (raadpleeg “Starten/stoppen van de motor” in hoofdstuk 2).

Aanhoudende stank van brandstof

In geval van een aanhoudende stank van brandstof, moet u:

– onmiddellijk stoppen, rekening houdend met het overige verkeer en het contact afzetten;

– de alarmknipperlichten aanzetten en alle passagiers uit laten stappen en ze ver van het verkeer houden;

– roep de hulp in van een merkdealer.

Brandstofsoorten die voldoen aan de Europese normen die ook gelden voor de motoren van auto’s die in Europa zijn verkocht: zie “Motorgegevens” in hoofdstuk 6.

Wijzig of repareer niet zelf het brandstofsysteem (rekeneenheden, bedrading, brandstofcircuit, inspuitstukken of verstuivers, beschermkappen) vanwege de grote gevaren voor de veiligheid die hierdoor kunnen ontstaan. Laat deze werkzaamheden uitsluitend door uw merkdealer uitvoeren.

U dient zich te houden aan de wetgeving van het land waarin u zich bevindt. Overtreding van de geldende regelgeving is strafbaar.

De werking van de startvergrendeling

De reagens bestemd is voor dieselmotoren voorzien van het SCR (selectieve katalysator)-systeem. Gebruik van de reagens vermindert de hoeveelheid stikstofoxide in uitlaatgassen.

Reagenskwaliteit

Gebruik **alleen reagentia die voldoen aan standaard ISO 22241** en in overeenstemming met de markering op de vuldop.

gemiddeld verbruik

Ongeveer 3,5 l per 1000 km, afhankelijk van de auto.
Het werkelijke verbruik is afhankelijk van de gebruiksomstandigheden, de uitrusting en de rijstijl.

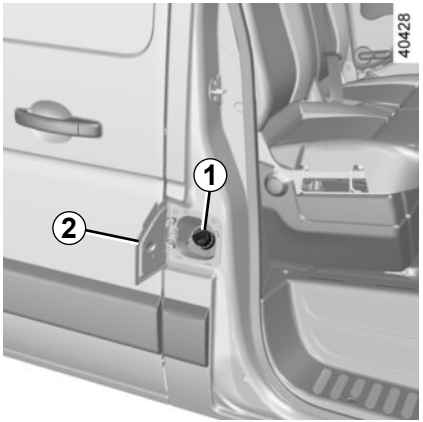

Vullen

Inhoud van de tank: ongeveer 20 liter.
Open het passagiersportier vooraan om het klepje ***2*** te kunnen openen. Draai de dop ***1*** los.

Opmerking: er kan ammoniumhydroxidedamp ontsnappen uit de opening als de temperatuur van de tank hoog is.

Auto uitgerust met de functie Stop and Start
Om reagens bij te vullen, moet de motor worden afgezet (niet op stand-by): zet de motor af (zie “De motor starten/stoppen” in hoofdstuk 2).

Als het bericht “XXX KM STOP VUL ADBLUE” verschijnt, vult u de reagenstank volgens de vulvoorschriften.
Risico op stilstand van de auto.

De tankdop is van een speciaal type.
Vraag naar ditzelfde type als u een andere dop koopt. Ga naar een merkdealer. Maak de omgeving van het vulsysteem niet schoon met een hogedrukreiniger.

Voorzorgsmaatregelen

U kunt de tank bijvullen bij de pomp. In andere gevallen is het belangrijk dat u de informatie op de reagenscontainer (blik of fles) leest.

Wees voorzichtig **als u de reagens bijvult. Het kan kleding, schoenen, onderdelen van de carrosserie enz. beschadigen.**

Als er reagens overstroomt of op het lakwerk terechtkomt, moet het betroffen gebied snel met veel water en een zachte doek worden gereinigd.

Opmerking: als het reagens kristalliseert, gebruikt u een zachte spons.

De reagens mag niet in contact komen met ogen of huid. Bij onverhoopt contact spoelen met veel water. Indien nodig een arts raadplegen.

Bij extreem koud weer

Als het vriest moet de reagenstank worden bijgevuld als de -indicator en het bericht “Vul AdBlue bij voor 1500 km” verschijnen op het instrumentenpaneel.

Bijzondere gevallen

De reagensvloeistof bevriest bij temperaturen lager dan ongeveer -10°C.

Probeer in deze omstandigheden niet om de vloeistof bij te vullen als deze bevroren is. Indien u het reservoir moet vullen of bijvullen met reagens (aan), zet u de auto indien mogelijk op een warmere plek zodat de reagens weer vloeibaar wordt. Anders vraagt u een vakman om reagensvloeistof bij te vullen.

Nadat u de reagenstank hebt bijgevuld, controleert u of de dop en het klepje zijn gesloten. Start dan de motor en **WACHT 10 seconden terwijl de auto stilstaat met draaiende motor** voordat u weer wegrijdt.
Als u dit niet doet, wordt het bijvullen van de tank pas geregistreerd nadat de auto tientallen minuten heeft gereden.
Het bericht “--- VUL ADBLUE” verschijnt en/of de controlelampjes branden totdat het bijvullen is geregistreerd door het systeem.

Er mogen geen werkzaamheden worden uitgevoerd aan onderdelen van het systeem. Om schade te voorkomen mag uitsluitend deskundig personeel van de merkdealer werkzaamheden aan het systeem uitvoeren.

Waarschuwing met boodschap op het instrumentenpaneel op het display *3*

Uitvoeringen voor voorwielaandrijving en bestelwagen

Er verschijnen controlelampjes en berichten op het instrumentenpaneel ***3*** volgens de actieradius van de resterende reagens.

Afhankelijk van de rijstijl kan **verschijnen voordat de reagensmeter op het instrumentenpaneel op het minimumpeil staat** (zie “Displays en meters” in hoofdstuk 1).

Onderhoud/actieradius

De informatie op het instrumentenpaneel kan worden vergezeld door een geluidssignaal.

Controleen waarschuwingslampjes	Boodschappen	Wat te doen?
-	“NIVEAU ADBLUE CORRECT”	-
-	“Vul AdBlue bij voor 2400 km”	Als het bericht verschijnt bij aanzetten van het contact, hebt u **een actieradius van minder dan 2400 km.** Laat een merkdealer de **reagenstank vullen of bijvullen**.
gaat branden.	“Vul AdBlue bij voor 1500 km”	Als het bericht verschijnt bij aanzetten van het contact, hebt u **een actieradius tussen 1500 km en 1000 km.** Laat een merkdealer de **reagenstank vullen of bijvullen**.
gaat branden.	“XXX KM STOP VUL ADBLUE”	Het bericht verschijnt als het contact wordt aangezet en wordt herhaald: – ongeveer elke 100 km: u hebt **een actieradius tussen ongeveer 1000 km en 200 km** –ongeveer elke 50 km: u hebt **een actieradius van minder dan 200 km**. Laat in elk geval een merkdealer de **reagenstank zo snel mogelijk vullen of bijvullen.**
gaat branden.	“0 KM STOP VUL ADBLUE”	**De motor wil niet starten.** Voor een herstart moet u zelf de reagenstank bijvullen.

Systeemstoring

Als de beschreven controlelampjes gaan branden, kan dit gepaard gaan met een geluidssignaal.

Controleen waarschuwingslampjes	Boodschap	Interpretatie
en gaan branden.	« CONTR_ LUCHT- VERONTREINIGING »	Geeft een storing in het systeem aan. Raadpleeg zo snel mogelijk de merkdealer.
en gaan branden.	“xxx KM GEBLOK ANTILUCHTVER”	Geeft aan dat er een systeemfout is en dat **binnen 1000 km de auto niet meer kan worden gestart**. Deze waarschuwingen worden herhaald: – elke 100 km, totdat er **ongeveer 200 km resteert** voordat de auto niet meer kan worden gestart; –elke 50 km wanneer er **minder dan 200 km resteert** voordat de auto niet meer kan worden gestart. Raadpleeg zo snel mogelijk de merkdealer.
en gaan branden.	“0KM BLOKKADE ANTILUCHTVER”	Geeft aan dat **de auto niet opnieuw zal starten** nadat het contact is uitgeschakeld. Roep de hulp in van een merkdealer.

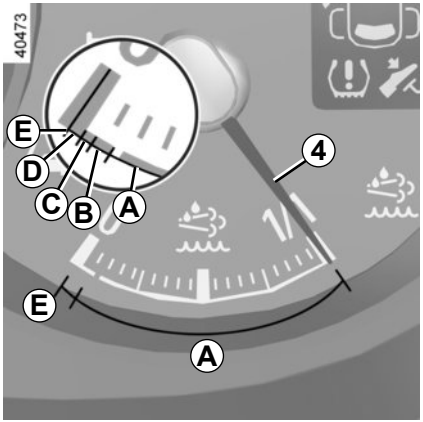

Waarschuwing zonder melding op het instrumentenpaneel

Uitvoeringen voor bus en achterwielaandrijving

Het controlelampje verschijnt volgens de hoeveelheid reagens die wordt aangeduid door de naald ***4*** op het instrumentenpaneel.

Onderhoud/actieradius

Peil van de peilstaaf eruit	Waarschuwingen	Wat te doen?
Actieradius ***A***	–	–
Actieradius ***B***	gaat branden.	U moet de reagenstank (bij)vullen of dit laten doen door een merkdealer.
Actieradius ***C***	knippert gedurende enkele seconden aan het begin van de waarschuwing en telkens wanneer het contact wordt aangezet en blijft dan branden.	
Actieradius ***D***	knippert gedurende enkele seconden aan het begin van de waarschuwing en telkens wanneer het contact wordt aangezet en blijft dan branden. Gaat gepaard met geluidssignalen.	**De motor lijkt onvoldoende vermogen te hebben.** Vul de reagenstank zo snel mogelijk bij, of laat dit doen door een merkdealer.
Bij ***E***	**Lege tank.** knippert, u hoort pieptonen en u ziet het bericht “CONTR. ANTI LUCHT VERONT”.	In dit geval wordt, wanneer de motor de volgende keer wordt gestopt/gestart, **de snelheid van de auto begrensd tot ongeveer 20 km/u** totdat u de reagenstank vult of dit laat doen door een merkdealer.

REAGENSTANK (7/7)

Systeemstoring

Als de beschreven controlelampjes gaan branden, kan dit gepaard gaan met een geluidssignaal.

Controleen waarschuwingslampjes	Interpretatie
en gaan branden.	Geeft een storing in het systeem aan. Raadpleeg zo snel mogelijk de merkdealer.
en knipperen bij het starten van de motor en blijven dan branden.	Geeft een storing in het systeem aan met **verlies van motorvermogen**. Raadpleeg zo snel mogelijk de merkdealer.
en knipperen.	Geeft een storing in het systeem aan. In dit geval wordt **de snelheid van de auto, wanneer de motor de volgende keer wordt gestopt/gestart, begrensd tot ongeveer 20 km/u**. Raadpleeg zo snel mogelijk de merkdealer.

Hoofdstuk 2: Rijden

(met tips voor zuinig en milieubewust autorijden)

Inrijden, contactslot 2.2
Starten, Stoppen van de motor 2.3
Functie Stop & Start 2.4
Bijzonderheden van de dieselmotor 2.7
Tips voor het rijden, Eco-rijden 2.8
Tips voor onderhoud en minder luchtverontreiniging 2.12
Milieu 2.13
Versnellingshendel 2.14
Handrem 2.15
Rijhulpsystemen 2.16
Waarschuwing bij verlies van bandenspanning. 2.24
Lane departure warning. 2.27
Snelheidsbegrenzer. 2.30
Snelheidsregelaar 2.33
Functie “Snelheidsbegrenzer” 2.37
Parkeerhulp 2.38
Achteruitrijcamera 2.40
Aftakas. 2.42
Verhoogd stationair toerental. 2.43
Zelfblokkerend differentieel 2.44
Robotversnellingsbak 2.45

INRIJDEN, CONTACTSLOT

Rijd de eerste **1 500 km** niet sneller dan ongeveer 90 km/uur in de hoogste versnelling en laat de motor met niet meer dan 2 500 tr/min draaien. Daarna kunt u sneller rijden maar pas na 6 000 km zult u over het volle vermogen van de motor kunnen beschikken.

Trek tijdens het inrijden nooit snel op. Als de motor nog koud is mag u hem in de lagere versnellingen nooit met een hoog toerental laten draaien.

Onderhoudsbeurten: raadpleeg het onderhoudsdocument van uw auto voor het uit te voeren onderhoud.

Startschakelaar

Stand St: “Stop en stuurslot”
Als u de sleutel uit het slot trekt en het stuur draait, hoort u een klik: de stuurinrichting is nu vergrendeld.
Bij het vrijzetten van het stuurslot draait u het stuur iets heen en weer bij het verdraaien van de sleutel.

Stand A: “Accessoires”
Het contact staat af maar de accessoires, bijvoorbeeld de radio, kunnen worden gebruikt.

Stand M: “Contact aan”
Met het contact aan, wordt de motor voorverwarmd.

Stand D: “Starten”
Indien de motor niet aanslaat, moet u de contactsleutel terug draaien tot de controlelampjes uit gaan voor u opnieuw kunt starten. Laat de sleutel los zodra de motor aanslaat.

N.B.: er kunnen enkele secondes verstrijken tussen het draaien van de sleutel en het starten van de motor om de motor voor te verwarmen.

Bijzonderheid van auto’s met een robotversnellingsbak
Druk het rempedaal in, selecteurhendel in stand **N**.

N.B.: Als een andere versnelling dan neutraal wordt weergegeven, knippert deze, en kunt u pas starten nadat u het rempedaal heeft ingedrukt, en met de sleutel in de startstand.

In de stand “Accessoires” of “Contact aan”, kunnen de accessoires van uw auto automatisch uitschakelen naargelang de laadtoestand van de accu, om te voorkomen dat deze totaal ontlaadt.

Starten van de motor

Draai de contactsleutel in de stand “Contact aan” **M** en houd de sleutel in deze stand totdat het controlelampje voorverwarming gedoofd is.

Start uw auto nooit in vrijloop op een helling. **De stuurbekrachtiging kan hierdoor worden uitgeschakeld.**
Kans op ongevallen.

Afhankelijk van de auto verschijnt, als er een versnelling ingeschakeld is, het bericht “ONTKOPPEL + STARTEN” op het instrumentenpaneel. Druk op het koppelingspedaal.

Draai de sleutel tot de stand “starten” **D zonder gas te geven**.

Laat de sleutel los zodra de motor aanslaat.

Starten van de auto

Voor de uitvoeringen met achterwielaandrijving met dubbele wielen op horizontale ondergrond, met onbelaste auto, is het raadzaam om in de tweede versnelling te starten.

Zet nooit het contact uit voordat de auto compleet stilstaat. Door het stilzetten van de motor is er geen bekrachtiging meer van Als de motor niet meer draait, zijn er geen stuur- en rembekrachtiging meer. Ook werken veiligheidsvoorzieningen, zoals airbag en gordelspanners, niet meer.

Stoppen van de motor

Laat de motor stationair draaien en draai de sleutel terug in de stand “Stop” **St**.

Verantwoordelijkheid van de bestuurder tijdens het parkeren of stoppen van de auto

Laat nooit, zelfs niet eventjes, een kind, een afhankelijke volwassene of een dier in de auto achter als u deze verlaat.

Ze kunnen zichzelf of anderen in gevaar brengen door bijvoorbeeld de motor te starten, organen te bedienen zoals bijvoorbeeld de ruitbediening, of de portieren te vergrendelen.

Bovendien kan bij warm en/of zonnig weer de temperatuur in het interieur heel erg snel oplopen.

LEVENSGEVAAR OF GEVAAR VAN ERNSTIG LETSEL.

FUNCTIE STOP AND START (1/3)

Dit systeem zorgt voor een lager brandstofverbruik en vermindert de uitstoot van broeikasgassen.
Het systeem wordt automatisch ingeschakeld wanneer de auto begint te rijden.
Tijdens het rijden zet het systeem de motor af (op stand-by) wanneer de auto stilstaat (file, voor een stoplicht enz.).

Omstandigheden waarbij de motor op stand-by wordt gezet

De auto heeft na de laatste stilstand gereden.

Voor een robotversnellingsbak:
– de versnellingsbak staat in stand A, M of N;
en
– het rempedaal wordt (voldoende hard) ingedrukt;
en
– het gaspedaal wordt niet ingedrukt
en
– de snelheid is nul gedurende ongeveer 1 seconde

De motor blijft op stand-by staan wanneer stand P inschakelt, of wanneer stand N inschakelt terwijl de parkeerrem is aangetrokken en het rempedaal wordt losgelaten.

Voor een handgeschakelde versnellingsbak:
– de versnellingshendel in de neutrale stand staat (neutraal);
en
– het koppelingspedaal wordt losgelaten

Als het controlelampje knippert, is het koppelingspedaal niet voldoende losgelaten.
en
– de auto rijdt trager dan ongeveer 3 km/u.

De motor start weer wanneer u het koppelingspedaal indrukt of naar een versnelling schakelt.

Voor alle auto's:

Het controlelampje op het instrumentenpaneel gaat vast branden om u te waarschuwen dat de motor op stand-by staat.
De uitrustingen van de auto blijven in werking terwijl de motor stilstaat.

Wanneer de motor afslaat terwijl het systeem in werking is, moet u het koppelingspedaal volledig induwen om de motor weer te starten.

Als u uit de auto stapt, waarschuwt een geluidssignaal u dat de motor op stand-by staat en niet is afgezet.

Rijd niet met de auto wanneer de motor op stand-by staat (het waarschuwingslampje wordt op het instrumentenpaneel weergegeven).

Voordat u de auto verlaat, moet de motor worden afgezet en niet op stand-by worden gezet (raadpleeg de paragraaf "Starten, stoppen van de motor" in hoofdstuk 2).

Verhinderen dat de motor op stand-by wordt gezet

In bepaalde omstandigheden, zoals bij invoegen op een kruispunt, is het mogelijk om bij geactiveerd systeem de motor draaiende te houden om snel te kunnen starten.

Robotversnellingsbak

Laat de auto stilstaan en oefen slechts een lichte druk uit op het rempedaal.

Handgeschakelde versnellingsbak

Houd het koppelingspedaal ingedrukt.

Bij het tanken moet de motor worden afgezet (deze mag niet op stand-by staan): zet de motor af (raadpleeg “Starten/stoppen van de motor” in hoofdstuk 2).

Stand-by uitschakelen

Voor een robotversnellingsbak:
- het rempedaal is niet ingedrukt en stand A of M is ingeschakeld, of;
- het rempedaal is niet ingedrukt, stand N is ingeschakeld en de parkeerrem is vrijgezet, of;
- of het rempedaal wordt opnieuw ingedrukt, de stand P of de stand N is ingeschakeld terwijl de parkeerrem is vastgezet of;
- stand R is ingeschakeld of;
- het gaspedaal wordt ingedrukt.

Voor een handgeschakelde versnellingsbak:
- de versnellingsbak staat in neutraal en het koppelingspedaal wordt lichtjes ingedrukt of,
- de versnelling is ingeschakeld en het koppelingspedaal is volledig ingedrukt.

Omstandigheden waarbij de motor niet op stand-by wordt gezet

Onder bepaalde omstandigheden kan het systeem de motor niet op stand-by zetten. Dit is het geval als:
- de achteruitversnelling is ingeschakeld;
- de motorkap niet is vergrendeld;
- de buitentemperatuur te laag of te hoog is (lager dan circa 0 °C of hoger dan circa 35 °C);
- de accu onvoldoende geladen is;
- het verschil tussen de temperatuur in de auto en de ingestelde temperatuur van de thermostatische airconditioning te groot is;
- de functie “helder zicht” is ingeschakeld (raadpleeg de paragraaf “thermostatische airconditioning” in hoofdstuk 3);
- de temperatuur van de koelvloeistof te laag is;
- het roetfilter automatisch wordt gereinigd;
- de functie “Verhoogd stationair toerental” is ingeschakeld (Raadpleeg de paragraaf “Verhoogd stationair toerental” in hoofdstuk 2);
- ...

Het waarschuwingslampje verschijnt op het instrumentenpaneel om u te waarschuwen dat de motor niet in stand-by kan gaan.

Bijzonderheid van het automatisch weer starten van de motor

Onder bepaalde omstandigheden kan de motor vanzelf weer starten om uw veiligheid en uw comfort te waarborgen.

Dat kan zich met name voordoen wanneer:

– de buitentemperatuur te laag of te hoog is (lager dan circa 0 °C of hoger dan circa 35 °C);

– de functie “helder zicht” is ingeschakeld (raadpleeg de paragraaf “thermostatische airconditioning” in hoofdstuk 3);

– de accu onvoldoende geladen is;

– de rijsnelheid van de auto hoger is dan 7 km/u (bij afdalen);

– het rempedaal herhaaldelijk wordt ingedrukt of er vaak wordt geremd;

– Bij auto’s met een handgeschakelde versnellingsbak kan het herstarten van de motor worden onderbroken als het koppelingspedaal te snel wordt losgelaten terwijl er een versnelling is ingeschakeld.

– ...

Bijzonderheid: afhankelijk van het voertuig wordt in sommige omstandigheden automatisch opnieuw starten van de motor verhinderd als een portier is geopend.

Inschakelen, uitschakelen van de functie

Druk de schakelaar ***1*** in om de functie uit te schakelen. Het controlelampje ***2*** in de schakelaar licht op.

Met nog een keer indrukken schakelt het systeem weer in. Het controlelampje ***2*** in de schakelaar ***1*** dooft.

Het systeem wordt automatisch weer ingeschakeld bij elke vrijwillige start van de auto (raadpleeg de paragraaf “Starten, stoppen van de motor” in hoofdstuk 2).

Storingen

Als het controlelampje ***2*** knippert zonder dat er op de schakelaar ***1*** is geduwd, is het systeem uitgeschakeld.

Raadpleeg een merkdealer.

Voordat u de auto verlaat, moet de motor worden afgezet en niet op stand-by worden gezet (raadpleeg de paragraaf “Starten, stoppen van de motor” in hoofdstuk 2).

Toerental van de dieselmotor

De inspuitpomp van de dieselmotor heeft een elektronische begrenzing die er voor zorgt dat het **afgestelde motortoerental** in geen van de versnellingen kan worden overschreden.

Als de controlelampjes en branden, raadpleeg dan snel een merkdealer

Afhankelijk van de gebruikte brandstofsoort, kan er soms witte rook ontstaan tijdens het rijden.
Dit wordt veroorzaakt door het automatisch reinigen van het roetfilter en heeft geen gevolgen voor het rijgedrag van de auto.

Als de tank is leeg gereden

Wanneer de motor door **brandstofgebrek** stilgevallen is, en u hebt weer getankt, dan kunt u de motor normaal starten, mits natuurlijk de accu in goede conditie is.
Als, na enkele secondes, na verschillende startpogingen, de motor niet start, raadpleeg dan de paragraaf “Brandstofreservoir” in hoofdstuk 1.

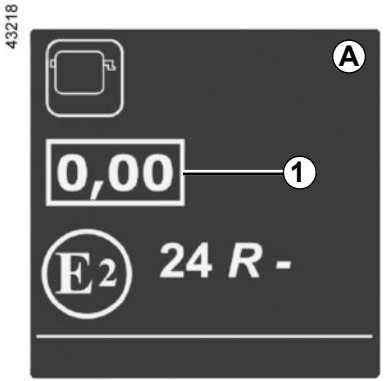

Label met de opaciteit van motorgassen

U vindt ***1*** informatie over het label ***A*** in de motorruimte.

1 Dieseluitstoot.

Voorzorgen in de winter

Om problemen bij vorst te voorkomen:

– zorg dat de accu steeds goed geladen is;

– laat het brandstofpeil in de tank niet onnodig laag komen om condensatie van waterdamp tegen te gaan.

Parkeer de auto niet of blijf niet met draaiende motor staan op een plaats waar de uitlaat zich boven brandbaar materiaal bevindt. Onder ongunstige omstandigheden (droogte, harde wind) kan brand ontstaan als de hete uitlaat in contact komt met gras of bladeren.

TIPS VOOR HET RIJDEN, ZUINIG RIJDEN (1/4)

Het brandstofverbruik is goedgekeurd overeenkomstig een voorgeschreven standaardmethode. Deze methode is voor alle autofabrikanten hetzelfde en maakt het mogelijk om auto's met elkaar te vergelijken. Het werkelijke verbruik is afhankelijk van de gebruiksomstandigheden van de auto, de uitrustingen en de rijstijl. Raadpleeg voor een optimaal brandstofverbruik onderstaande aanbevelingen.

Afhankelijk van de auto beschikt u over verschillende functies die u kunnen helpen het brandstofverbruik te verminderen:

– de toerenteller;
– Indicatielampje voor overschakelen naar de volgende versnelling;
– de trajectbalans en tips voor zuinig rijden via het multimediadisplay;
– de ECO-modus, geactiveerd met de knop ECO.

Deze informatie wordt aangevuld door het navigatiesysteem, als de auto hiermee is uitgerust.

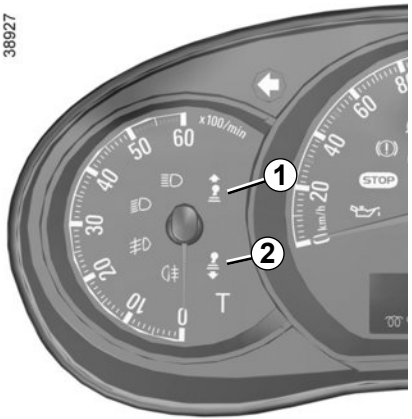

Controlelampje overschakelen *1* en *2*

(Afhankelijk van de auto)

Bij auto's die hiermee zijn uitgerust, geeft een controlelampje op het instrumentenpaneel het beste moment aan om naar een hogere of lagere versnelling te schakelen om het brandstofverbruik zo laag mogelijk te houden:

schakel een hogere versnelling in;

schakel naar een lagere versnelling.

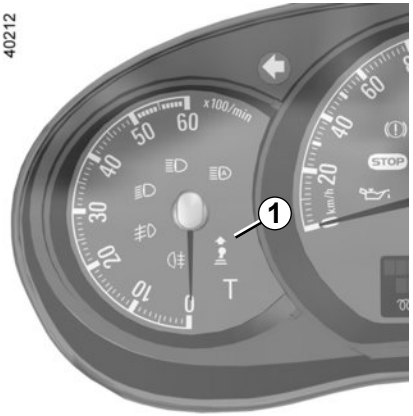

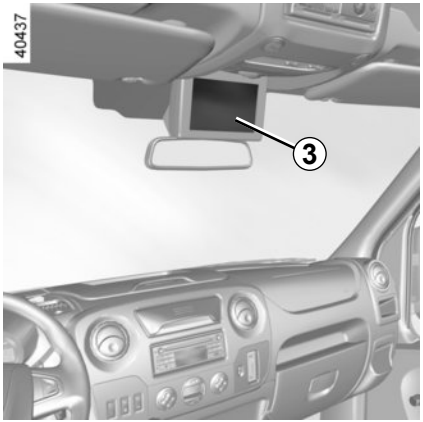

Trajectbalans

Nadat de motor is afgezet, geeft de “Trajectbalans”-weergave op het scherm ***3*** informatie over uw laatste traject.

Het geeft aan:
– het gemiddeld verbruik;
– het aantal afgelegde kilometers;
– het aantal gewonnen kilometers.

Een algemene melding van 0 tot 100 geeft u de mogelijkheid om uw prestaties als zuinige bestuurder in te schatten. Hoe hoger het cijfer, hoe lager het brandstofverbruik.
De tips voor zuinig rijden worden u gegeven om uw prestaties te verbeteren.
Het opslaan van uw voorkeurstrajecten geeft u de mogelijkheid om uw prestaties te vergelijken.
Voor meer informatie raadpleegt u het instructieboekje van het multimediasysteem.

ECO-modus

De ECO-modus is een functie die het brandstofverbruik zo laag mogelijk houdt. Deze werkt op bepaalde stroomverbruikende systemen in de auto (verwarming, airconditioning, stuurbekrachtiging, enz.) en op bepaalde rij-activiteiten (versnellen, vertragen, schakelen, gebruik van snelheidsregelaar, enz.).

Activeren van de functie

Gebruik schakelaar ***4***.

Het controlelampje in de schakelaar ***4*** licht op.

Tijdens het rijden kan de ECO-modus tijdelijk worden verlaten om de motor weer op volle kracht te laten werken.

Druk daartoe het gaspedaal diep in.

De ECO-modus wordt weer ingeschakeld zodra u de druk op het gaspedaal vermindert.

Uitschakelen van de functie

Gebruik schakelaar ***4***.

Het controlelampje in de schakelaar ***4*** dooft.

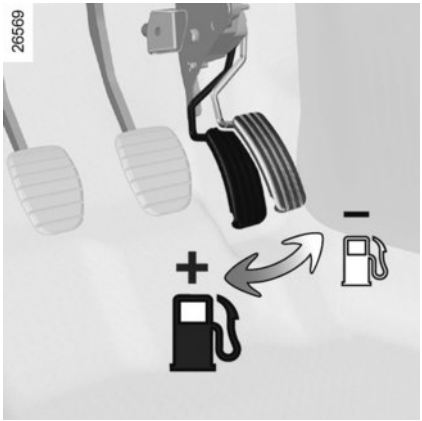

Tips voor het rijden en zuinig rijden

Rijgedrag

– Rijd kalm tot de motor zijn bedrijfstemperatuur heeft bereikt; dit is beter dan warmdraaien bij stilstaande auto.
– Snelheid kost geld.
– “Sportief” rijden kost brandstof: rijd daarom soepel en kijk ver vooruit.
– Laat het toerental van de motor in de lagere versnellingen niet te ver oplopen. Kies indien mogelijk altijd de hoogste versnelling.
– Rijd bij een stoplicht kalm weg.
– Rem zo weinig mogelijk. Regel de snelheid van de auto met het gaspedaal door voor een obstakel of een bocht tijdig gas terug te nemen.
– Geef op een helling geen gas bij maar houd het gaspedaal bij voorkeur in dezelfde stand.
– Bij een moderne auto is het niet nodig bij het schakelen tweemaal te ontkoppelen of voor het stilzetten van de motor nog even gas te geven.
– Diepe plassen, overstromingen:

Rijd niet door als het water op de weg hoger staat dan de onderrand van de velgen.

Hinder bij het rijden
Aan de bestuurderskant mogen alleen voor de auto geschikte matten worden gebruikt, die moeten worden vastgezet aan de vooraf geïnstalleerde onderdelen. Controleer regelmatig of ze goed vastzitten. Stapel niet meerdere matten op elkaar.
Gevaar van hakende pedalen

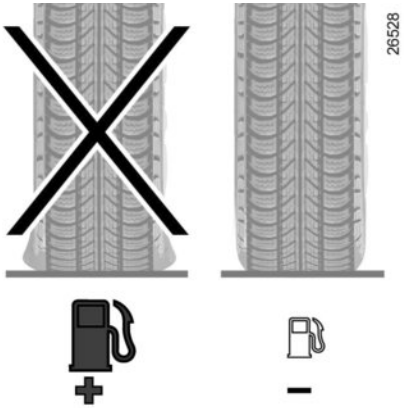

Banden

– Door een te lage bandenspanning neemt het verbruik toe.
– Indien banden worden gemonteerd die niet zijn voorgeschreven, kan het verbruik stijgen.

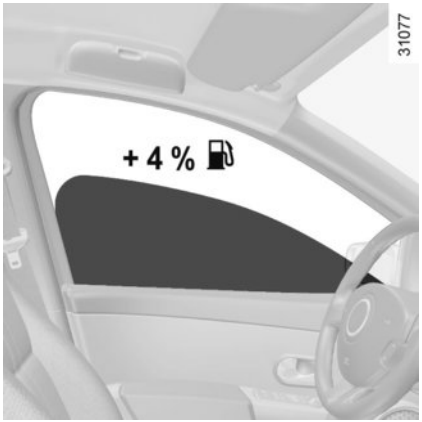

Tips voor het gebruik

– Gebruik bij voorkeur de ECO-modus.
– Ook het opwekken van elektriciteit kost brandstof. Schakel alleen die verbruikers in die u nodig hebt. **Maar** veiligheid voor alles: Rijd met dimlicht zodra het zicht minder wordt (zien en gezien worden).
– Gebruik de ventilatie-openingen. Bij 100 km/u verhogen opestaande ruiten het verbruik met 4%.
– Vul de tank niet tot aan de rand, dit voorkomt overstromen.
– **Voor auto's met airconditioning** is een hoger brandstofverbruik normaal (vooral in stadsverkeer) als de airconditioning aanstaat. Voor auto's met een airconditioning zonder automatische werkstand, zet het systeem uit, als u het niet meer nodig hebt.

Tips voor zuinig rijden en minder luchtverontreiniging:

Open bij zeer warm weer of als de auto in de zon heeft gestaan enkele minuten de portieren voordat u start, zodat de hete lucht uit de auto kan ontsnappen.
– Rijd niet met een leeg imperiaal op uw auto.
– Gebruik een goedgekeurde dakspoiler als u met een caravan op reis gaat en stel de spoiler in de juiste stand af.

TIPS VOOR ONDERHOUD EN MINDER LUCHTVERONTREINIGING

Uw auto voldoet aan de eisen voor recycling aan het einde van de gebruiksduur, die van kracht werden in 2015.

Bepaalde onderdelen van uw auto zijn daarom ontwikkeld met het oog op hun later recycling.

Deze onderdelen zijn gemakkelijk te demonteren om opgehaald en behandeld te worden door gespecialiseerde recyclingbedrijven.

Door zijn ontwerp, door de fabrieksafstellingen en door zijn matig verbruik is uw auto in overeenstemming met de wettelijke bepalingen over luchtverontreiniging in ons land. Hij produceert zo weinig mogelijk schadelijke uitlaatgassen en rijdt zo zuinig mogelijk. Maar de luchtverontreiniging en het verbruik van uw auto hangen ook van u af. Let op dat hij goed wordt onderhouden en goed wordt gebruikt.

Onderhoud

Overtreding van de bepalingen inzake luchtverontreiniging is strafbaar. Voor een goede werking van het uitlaatsysteem en het handhaven van de emissiewaarden mogen er alleen originele merkonderdelen gebruikt worden voor het brandstof- en uitlaatsysteem van uw auto.

Laat uw auto controleren en afstellen door een merkdealer, in overeenstemming met de instructies in het onderhoudsprogramma van uw auto: de merkdealer beschikt over alle gereedschappen om de oorspronkelijke afstellingen van uw auto te garanderen.

Afstelling van de motor

– **Luchtfilter, brandstoffilter:** een vervuild filterelement vermindert het rendement. Laat het vervangen.

– **Stationair toerental:** de ontsteking moet niet worden afgesteld.

Controle van de uitlaatgassen

Het controlesysteem van de uitlaatgassen waarschuwt bij een storing in de werking van de katalysator.
Een dergelijke storing kan leiden tot een verhoogde uitstoot van schadelijke uitlaatgassen en schade aan mechanische organen.

Dit lampje op het instrumentenpaneel geeft eventuele storingen van het systeem aan:
Dit gaat branden bij het aanzetten van het contact, en dooft bij het starten van de motor.

– Als het continu brandt, moet u zo snel mogelijk een merkdealer raadplegen;
– als het knippert, moet u vaart verminderen tot het knipperen ophoudt. Raadpleeg zo spoedig mogelijk een merkdealer.

Zie “Reagenstank” in hoofdstuk 1.

MILIEU

Uw auto is ontwikkeld met een zo groot mogelijke aandacht voor het **milieu** gedurende zijn gehele bestaan: bij zijn fabricage, tijdens zijn gebruik en ten slotte als hij gesloopt wordt.
Deze aandacht blijkt uit het ondertekenen van eco² handvest door de fabrikant.

Fabricage

De fabricage van uw auto vindt plaats in een fabriek die stappen onderneemt tot vermindering van de milieueffecten op de leefomgeving en de natuur (vermindering van wateren energieverbruik, lichten geluidsoverlast, wateren luchtverontreiniging, scheiden van afval en terugwinnen van materialen uit afvalstoffen).

Emissies

Voor de gebruiksfase van de auto, is hij zo ontworpen dat hij minder broeikasgassen (CO2) uitstoot, en dus minder verbruikt (bijv.: 140 g/km komt overeen met 5,3 l/100 km voor een dieselmotor).

Bovendien zijn de auto's uitgerust met systemen, zoals een katalysator, een lambda sonde om de uitlaatgassen te reinigen. Een filter met actieve koolstof voorkomt dat de uit de tank afkomstige benzinedamp in de atmosfeer terecht komt.

Bij sommige auto's met een dieselmotor is dit systeem aangevuld met een roetfilter waardoor de uitstoot van roetdeeltjes verminderd wordt.

Denk zelf ook aan het milieu

– Gebruikte en vervangen onderdelen na een door u zelf uitgevoerde onderhoudsbeurt aan uw auto (accu, oliefilter, luchtfilter, batterijen, enz.) en olieblikken (leeg of gevuld met oude olie) moeten bij daarvoor bestemde depots voor klein chemisch afval ingeleverd worden.

– De auto moet aan het eind van zijn bestaan door een gespecialiseerd bedrijf worden gesloopt om te worden gerecycleerd.

– Houd u aan de lokale voorschriften.

Kringloop

Uw auto is voor 85% recycleerbaar en voor 95% herbruikbaar.

Om deze doelstellingen te behalen, is een groot aantal onderdelen van de auto ontworpen om gerecycled te worden. De constructie en de materialen zijn zodanig ontworpen dat de demontage van deze componenten en hun herverwerking in specifieke bedrijven wordt vergemakkelijkt.

Om het gebruik van grondstoffen terug te dringen, bevat de auto veel onderdelen van gerecycleerde kunststoffen en duurzame materialen (materialen van planten of dieren, zoals katoen en wol).

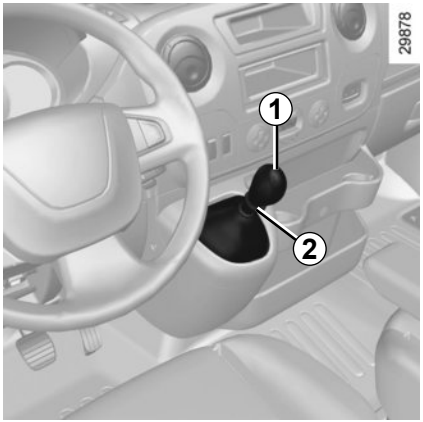

Versnellingshendel

Inschakelen achteruitversnelling
Bij stilstaande auto, schakelt u eerst in neutraal en vervolgens zet u de versnellingshendel in de achteruitversnelling.
Volg de tekening op de knop ***1***, trek de ring ***2*** omhoog tegen de knop om de achteruitversnelling in te schakelen.
De achteruitrijlichten branden als het contact aan staat en de achteruitversnelling is ingeschakeld.

Auto met robotversnellingsbak: raadpleeg de paragraaf “Robotversnellingsbak” in hoofdstuk 2.

Bij een botsing tegen de onderkant van de auto (bijvoorbeeld: contact met een paaltje, een stoeprand of ander stadsmeubilair) kunt u de auto beschadigen (bijvoorbeeld: vervorming van een as).

Om ieder risico van een ongeluk te voorkomen, moet u uw auto door een merkdealer laten controleren.

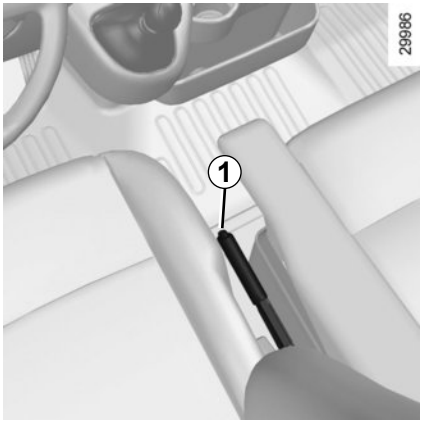

Handrem

Vastzetten
Trek naar boven en controleer of de auto stil blijft staan.

Vrijzetten
Trek de handgreep iets omhoog waarna u de knop ***1*** indrukt en de handgreep omlaag duwt.

Tijdens het rijden moet de handrem helemaal vrij gezet zijn (rood waarschuwingslampje uit), risico van oververhitting of beschadiging.

Als de auto stilstaat kan het, afhankelijk van de helling of de belading van de auto, nodig zijn om ten minste twee extra tanden vaster te zetten en een versnelling in te schakelen (1e of achteruitversnelling).

Bij een botsing tegen de onderkant van de auto (bijvoorbeeld: contact met een paaltje, een stoeprand of ander stadsmeubilair) kunt u de auto beschadigen (bijvoorbeeld: vervorming van een as).

Om ieder risico van een ongeluk te voorkomen, moet u uw auto door een merkdealer laten controleren.

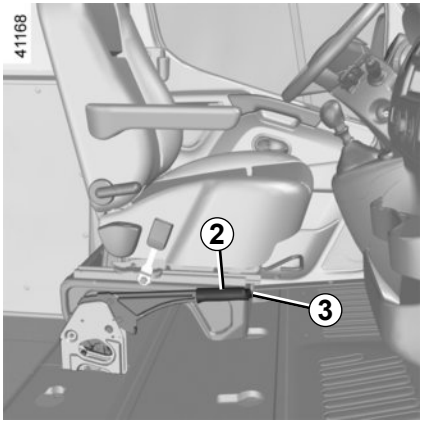

Wegklapbare handrem
(afhankelijk van de auto)

Vrij zetten

Druk op de knop ***3*** en draai tegelijk de hendel ***2*** omhoog en zet hem weer horizontaal.

vastzetten

Trek de hendel ***2*** omhoog, laat hem daarna los, hij valt terug in de horizontale stand.

Afhankelijk van de auto, kunnen deze bestaan uit:

- **het antiblokkeersysteem van de wielen (ABS);**
- **het elektronische stabiliteitsprogramma (ESC) met onderstuurcontrole en tractiecontrole;**
- **hulp bij het rijden met aanhangwagen;**
- **de noodstopbekrachtiging;**
- **actieve noodstop;**
- **van de wegliggingscontrole;**
- **hulp bij het wegrijden op een helling.**

Op de volgende bladzijden zijn andere rijhulpsystemen beschreven.

Antiblokkeersysteem van de wielen (ABS)

Bij krachtig remmen, voorkomt het ABS het blokkeren van de wielen, waardoor de remweg beheersbaar en de auto bestuurbaar blijft.
In deze situatie zijn uitwijkmanoeuvres tijdens het remmen mogelijk. Bovendien verbetert dit systeem de remweg, met name op een weg met weinig grip (natte weg, enz.).
U voelt het in werking komen van het systeem aan het trillen van het rempedaal. Het ABS kan echter nooit de natuurkundige eigenschappen van de grip tussen de banden en het wegdek verbeteren. Blijf **altijd** de gebruikelijke voorzichtigheid in acht houden (afstand bewaren enz.).

Bij krachtig remmen kunt u het rempedaal **diep ingedrukt houden**. Het is niet nodig “pompend” te remmen. Het ABS regelt de kracht in het remsysteem.

Storingen

- en verschijnen op het instrumentenpaneel, samen met de berichten “CONTROLEER ABS” en “CONTROLEER ESC”: deze geven aan dat ABS, ESC en de noodstopbekrachtiging zijn uitgeschakeld. **Het remmen blijft mogelijk**;
- , , en STOP verschijnen op het instrumentenpaneel, samen met het bericht “DEFECT REMSYSTEEM”: **dit wijst op een storing in het remsysteem.**

Raadpleeg in beide gevallen een merkdealer.

Het remsysteem werkt nog gedeeltelijk. Maar **het is gevaarlijk om krachtig te remmen.** U moet direct stoppen zonder het overige verkeer in gevaar te brengen. Roep de hulp in van een merkdealer.

Elektronisch stabiliteitsprogramma (ESC) met onderstuurcontrole en tractiecontrole

Elektronisch stabiliteitsprogramma ESC

Dit systeem helpt u de controle over de auto te behouden in kritieke rijsituaties (uitwijken voor een obstakel, verlies van grip op de weg in een bocht, enz.).

De werking van het systeem

Een opname-element in het stuurwiel registreert de richting waarin de bestuurder de auto wil laten rijden.

Andere opname-elementen in de auto registreren de werkelijke verplaatsingsrichting.

Het systeem vergelijkt de door de bestuurder gekozen richting met de werkelijke verplaatsingsrichting van de auto en corrigeert deze laatste door, indien nodig, de remmen van sommige wielen te laten werken en/of het motorvermogen aan te passen. Als het systeem is ingeschakeld, knippert het controlelampje op het instrumentenpaneel.

Onderstuurcontrole

Dit verbetert de werking van het ESC bij sterk onderstuur van de auto (als de voorwielen hun grip verliezen).

Tractiecontrole

Dit systeem helpt het slippen van de aangedreven wielen te beperken en de auto bij het wegrijden, accelereren of decelereren te controleren.

De werking van het systeem

Met behulp van opname-elementen bij de wielen, meet en vergelijkt het systeem constant de snelheid van de aangedreven wielen en remt het deze af als ze doorslippen. Als een wiel neigt naar doorslippen, zorgt het systeem voor het afremmen van het betreffende wiel, totdat de snelheid van het wiel overeenkomt met de grip op de weg.

Het systeem reageert ook door het toerental van de motor aan te passen aan de hoeveelheid grip onder de wielen, onafhankelijk van de mate waarin het gaspedaal wordt ingedrukt.

Bij een storing

Als het systeem een storing signaleert, verschijnt de boodschap “CONTROLEER ESC” op het instrumentenpaneel, in combinatie met het oplichten van het controlelampjes en . In dit geval zijn het ESC en de tractiecontrole uitgeschakeld.
Raadpleeg een merkdealer.

Deze functies zijn extra hulpmiddelen in kritieke situaties waarbij het rijgedrag van de auto aangepast wordt.

Deze functies kunnen de taak van de bestuurder niet overnemen. **De limieten van de auto worden hiermee niet verlegd en vormen ook geen reden om harder te gaan rijden.** Deze functies kunnen dus in geen geval de oplettendheid of de verantwoordelijkheid van de bestuurder overnemen - de bestuurder moet altijd alert zijn op plotselinge gebeurtenissen die zich tijdens het rijden kunnen voordoen.

Hulp bij het rijden met aanhangwagen

Het systeem helpt de auto onder controle te houden bij gebruik met een aanhangwagen. Het detecteert trillingen die veroorzaakt worden door het trekken van een aanhangwagen in bijzondere rijomstandigheden.

Werkingsvoorwaarden

– De trekhaak moet worden goedgekeurd door een merkdealer.
– de bundel moet door een merkdealer erkend zijn;
– de trekhaak moet op de auto aangesloten zijn.

De werking van het systeem

De functie stabiliseert de auto door:

– de voorwielen asymmetrisch af te remmen om de trillingen die door de aanhangwagen worden veroorzaakt af te zwakken;
– de vier wielen af te remmen en het motorkoppel te verminderen om de snelheid van de auto te verlagen totdat de trillingen stoppen.

Het controlelampje knippert op het instrumentenpaneel om u te informeren.

Noodstopbekrachtiging

Dit systeem is een aanvulling op het ABS dat zorgt voor het verminderen van de remweg van de auto.

De werking van het systeem

Het systeem herkent wanneer een noodstop wordt uitgevoerd. In zo'n noodsituatie ontwikkelt de rembekrachtiging zijn maximale kracht en kan de regeling door het ABS in werking komen.
Het ABS-remsysteem blijft werken zolang het rempedaal ingedrukt is.

Oplichten van de alarmknipperlichten

Afhankelijk van de auto, kunnen deze bij krachtig afremmen gaan branden.

storingen

Als het systeem een storing signaleert, verschijnt de boodschap "CONTROLEER ABS" op het instrumentenpaneel, in combinatie met het oplichten van het lampje .
Raadpleeg een merkdealer.

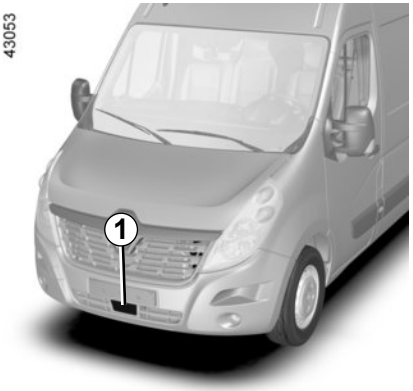

Actieve noodstop

Met behulp van de radar ***1*** bepaalt het systeem de afstand tot de voorligger en waarschuwt het de bestuurder bij risico op een frontale botsing. Het systeem kan de auto vanzelf afremmen om de schade bij een aanrijding te beperken.

NB: zorg ervoor dat de radar ***1*** niet bedekt is (vuil, modder, sneeuw...).

Werking

Wanneer er tijdens het rijden (met een snelheid tussen ongeveer 15 en 100 km/u) risico is op een botsing met de voorligger, knippert de indicator rood op het instrumentenpaneel en hoort u een geluidssignaal.

Als de bestuurder het rempedaal indrukt en het systeem nog steeds een risico op een botsing detecteert, blijft het controlelampje knipperen op het instrumentenpaneel en klinkt het geluidssignaal, totdat het systeem geen risico op een botsing meer detecteert.

Als de bestuurder niet reageert op de waarschuwing en een botsing onvermijdelijk wordt, schakelt het systeem de remmen in.

Het systeem detecteert geen voertuigen die in dezelfde richting rijden. Het systeem kan dan ook geen motorrijders detecteren, aangezien hun verplaatsingsrichting moeilijk te bepalen is.

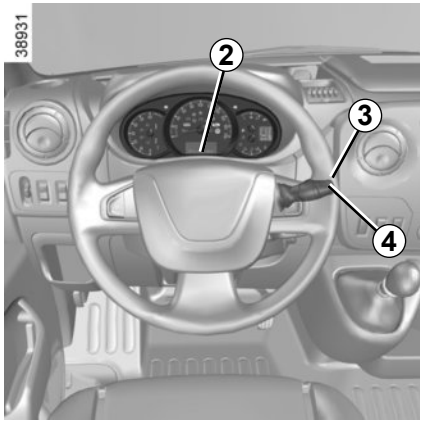

Inschakelen/uitschakelen van het systeem

Met stilstaande auto en het contact aan:

– druk herhaaldelijk op de knop ***3*** of ***4*** om de functie “ACTIEF REMMEN AAN” te selecteren op het display ***2***;
– houd de knop ***3*** of ***4*** ongeveer 3 seconden ingedrukt om het systeem uit te schakelen. Het bericht “ACTIEF REMMEN UIT” verschijnt en het controlelampje op het instrumentenpaneel blijft branden om het uitschakelen van het systeem te bevestigen.

Houd knop ***3*** of ***4*** opnieuw ingedrukt om het systeem weer in te schakelen. Het bericht “ACTIEF REMMEN AAN” verschijnt en het controlelampje dooft op het instrumentenpaneel.

Het systeem wordt opnieuw ingeschakeld telkens het contact wordt aangezet.

Omstandigheden waarin het systeem niet wordt ingeschakeld

Het systeem wordt mogelijk niet ingeschakeld:

– wanneer de versnellingshendel in neutrale stand of neutraal staat;
– wanneer de handrem is ingeschakeld;
– in een bocht.

storingen

De controlelampjes en verschijnen op het instrumentenpaneel samen met het bericht “ACTIEF REMMEN CONTROLEREN” **om een systeemfout aan te geven.** Ga naar een merkdealer.

Als het systeem detecteert dat de functie niet beschikbaar is, verschijnt het controlelampje op het instrumentenpaneel, samen met het bericht “RADAR GEEN ZICHT”.

Er zijn twee mogelijkheden:

– Het systeem is tijdelijk onderbroken (bijvoorbeeld: radar afgedekt door vuil, modder, sneeuw, enz.) In dat geval parkeert u de auto en zet u de motor uit. Reinig de detectiezone van de radar. Als u de motor weer start, is het controlelampje uit en wordt de melding niet meer weergegeven.

– Als dit niet het geval is, heeft dit mogelijk een andere oorzaak. Neem contact op met een merkdealer.

Actieve noodstop

Deze functie is een extra hulp tijdens het rijden. Deze functie kan in geen geval de waakzaamheid en verantwoordelijkheid van de bestuurder vervangen; deze moet altijd de controle over zijn auto behouden.

Werkzaamheden/reparaties van het systeem

– Bij een botsing kan de aliniëring van de radar worden gewijzigd, wat gevolgen kan hebben voor de correcte werking. Schakel de functie uit en neem contact op met een merkdealer.

– Alle werkzaamheden in de buurt van de radar (reparaties, vervangingen, lak bijwerken) moeten worden uitgevoerd door een vakman.

Enkel een merkdealer mag aan het systeem werken.

Storingen van het systeem

Bepaalde omstandigheden kunnen het systeem storen of de correcte werking ervan verhinderen, zoals:

– een complexe omgeving (metalen brug, tunnel enzovoort);

– slechte weersomstandigheden (sneeuw, hagel, ijzel ...).

Risico op onbedoeld remmen.

Actieve noodstop

Beperkingen voor de werking van het systeem

– Voor voertuigen die in tegengestelde richting rijden wordt geen waarschuwing afgegeven en treedt het systeem niet in werking.

– De radarzone moet schoon blijven en mag niet worden gemanipuleerd, om de goede werking van het systeem te waarborgen.

– Het systeem kan reageert minder efficiënt op kleine voertuigen, zoals motoren of fietsen, dan op andere voertuigen.

Uitschakelen van de functie

Schakel de functie uit in deze gevallen:

– de knipperlichten niet werken;

– de voorkant van de auto is beschadigd;

– de auto wordt gesleept (bij pech).

Onderbreking van de functie

U kunt het actief remmen op elk moment onderbreken door kort het gaspedaal in te drukken of aan het stuur te draaien om uit te wijken.

Als het systeem abnormaal werkt, schakelt u dit uit en raadpleegt u een merkdealer.

Wegliggingscontrole

Wanneer het voertuig hiermee is uitgerust, zorgt de wegliggingscontrole ervoor dat de auto gemakkelijker te besturen is op een wegdek met minder grip (onvast wegdek, ...).

Deze functies zijn extra hulpmiddelen in kritieke situaties waarbij het rijgedrag van de auto aangepast wordt.

Deze functies kunnen de taak van de bestuurder niet overnemen. **De limieten van de auto worden hiermee niet verlegd en vormen ook geen reden om harder te gaan rijden.** Deze functies kunnen dus in geen geval de oplettendheid of de verantwoordelijkheid van de bestuurder overnemen - de bestuurder moet altijd alert zijn op plotselinge gebeurtenissen die zich tijdens het rijden kunnen voordoen.

Werkingsstand "Weg"
Wanneer u de auto start, verschijnt het bericht "WEG STATUS NORMAL" op het instrumentenpaneel. Afhankelijk van de auto, is het controlelampje uit op het instrumentenpaneel.
Deze stand garandeert een optimaal gebruik in normale rijomstandigheden (droog, vochtig, lichte sneeuw, ...).
De werkingsstand "Weg" maakt gebruik van de functies van de tractiecontrole.

Werkingsstand "Onvast wegdek"
Druk op de schakelaar ***5***: het bericht "WEG STATUS OFFROAD" verschijnt op het instrumentenpaneel, samen met het controlelampje , afhankelijk van de auto.
Deze stand garandeert een optimaal gebruik bij het rijden op een onvast wegdek (modder, zand, dode bladeren, ...). In deze stand heeft de bestuurder de volledige controle over het toerental. Het systeem gaat automatisch naar de werkingsstand "Weg" bij snelheden boven ongeveer 50 km/u. Het bericht "WEG STATUS NORMAL" verschijnt op het instrumentenpaneel en afhankelijk van de auto dooft het controlelampje op het instrumentenpaneel.

Banden
Als de banden vervangen moeten worden, mag dit alleen gebeuren door even grote banden van hetzelfde merk, met dezelfde eigenschappen en met hetzelfde profiel.
Zij moeten: ofwel gelijk zijn aan de oorspronkelijk gemonteerde, ofwel voldoen aan de door de merkdealer gestelde eisen.

Hulp bij wegrijden op een helling

Afhankelijk van de helling van de weg helpt dit systeem de bestuurder bij het wegrijden op een helling. Het voorkomt dat de auto, naargelang de helling, achteruit rolt door automatisch de remmen vast te zetten als de bestuurder het rempedaal loslaat om het gaspedaal te bedienen.

Werking van het systeem

Het werkt alleen als de versnellingshendel niet in de neutrale stand staat en als de auto helemaal stil staat (rempedaal ingedrukt).

Het systeem houdt de auto ongeveer **2 secondes** stil. Daarna komen de remmen geleidelijk vrij (de auto rolt naargelang de helling).

Het systeem van de hulp bij het wegrijden op een helling kan niet in alle gevallen totaal verhinderen dat de achteruit rijdt (zeer steile helling, enz.).

De bestuurder kan altijd het rempedaal bedienen om het achteruitrijden van de auto te verhinderen.

De hulp bij het wegrijden op een helling mag niet gebruikt worden om de auto langdurig stil te houden: gebruik het rempedaal.

Deze functie is niet bedoeld om de auto permanent te laten stilstaan.

Gebruik indien nodig het rempedaal om de auto te stoppen.

De bestuurder moet bijzonder voorzichtig rijden op een glad oppervlak of bij weinig grip.

Gevaar van ernstige verwondingen.

Wanneer de auto ermee is uitgerust, waarschuwt dit systeem voor verlies van spanning in een of meerdere banden.

De werking van het systeem

Elk wiel (behalve het reservewiel) beschikt over een drukzender in het ventiel die de bandenspanning tijdens het rijden periodiek meet.

Het controlelampje ***1*** blijft branden om de bestuurder te waarschuwen dat de druk te laag is (lage bandenspanning, lekke band ...).

Reset van de referentiewaarde voor bandenspanning

Deze gebeurt:
- wanneer de referentiespanning in de banden moet worden gewijzigd om aangepast te zijn aan de gebruiksomstandigheden (onbelast, belast, rijden op de autosnelweg ...);
- na het wisselen van een wiel (dit wordt echter afgeraden);
- na het verwisselen van een wiel.

Deze moet altijd gebeuren na controle van de bandenspanning in de vier banden als deze koud zijn.

De bandenspanning moet afgestemd zijn op het huidige gebruik van de auto (onbelast, belast, rijden op de autosnelweg ...).

Deze functie is een extra hulp tijdens het rijden.

Deze functie neemt niet de taak van de bestuurder over. De bestuurder moet altijd opletten en blijft verantwoordelijk.

Controleer de bandenspanning, inclusief het reservewiel, één keer per maand.

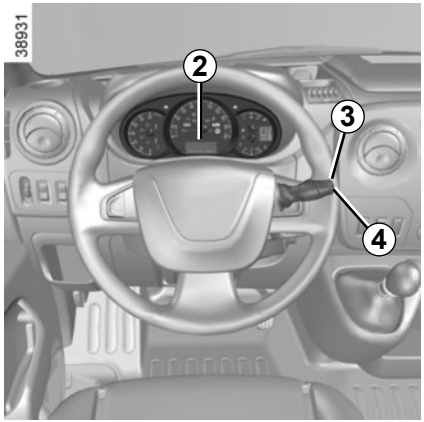

Resetprocedure

Contact aan:

– druk kort op een van de knoppen ***3*** of ***4*** om de functie «BANDENSPANNING OPVRAGEN» op het display te selecteren ***2***;
– druk lang (ongeveer 3 seconden) op een van de knoppen ***3*** of ***4*** om het resetten te starten. Wanneer de boodschap «OPVRAGEN BANDS GESTART» verschijnt, is het verzoek om de referentiewaarde voor de bandenspanning opnieuw in te stellen verwerkt.

Het resetten is afgerond na enkele minuten rijden.

N.B.

De referentiewaarde mag niet lager zijn dan de aanbevolen waarde die op de zijkant van het portier vermeld staat.

Aanduiding

Het display ***2*** op het instrumentenpaneel informeert u over eventuele afwijkingen (lage bandenspanning, lekke band, enz.).

«BANDENSPANNING CORRIGEREN»

Het controlelampje blijft branden en de boodschap «BANDENSPANNING CORRIGEREN» verschijnt.

Dit betekent dat minstens een van de banden lek is.

Controleer en corrigeer indien nodig de bandenspanning van de vier koude wielen.

Het controlelampje dooft na enkele minuten rijden.

Een plots verlies van bandenspanning (klapband ...) wordt mogelijk niet door het systeem worden opgespoord.

«LEKKE BAND»

Het controlelampje licht op, de boodschap «LEKKE BAND» verschijnt op het instrumentenpaneel en er klinkt een geluidssignaal.

Deze boodschap wordt vergezeld door het lampje STOP.

Deze geven aan dat minstens een van de banden lek is of veel te lage spanning heeft. Vervang het of roep de hulp in van een merkdealer als de band lek is. Pomp de band op als de bandenspanning te laag is.

Het waarschuwingslampje STOP dwingt u, voor uw veiligheid, direct te stoppen zonder het verkeer in gevaar te brengen.

«BANDEN SENS CONTROLE»

Het controlelampje knippert meerdere seconden en blijft dan branden, de boodschap «BANDEN SENS CONTROLE» verschijnt.

Deze boodschap wordt vergezeld door het lampje .

Die geven aan dat in minstens een van de wielen geen drukzender zit (bijvoorbeeld het reservewiel). Neem in alle overige gevallen contact op met een merkdealer.

Corrigeren van de bandenspanning

De bandenspanning moet koud worden gecorrigeerd (raadpleeg de sticker op de zijkant van het bestuurdersportier).
Indien u de bandenspanning niet bij **koude banden** kunt controleren, moet u de opgegeven waarden met **0,2** tot **0,3** bar (**3** PSI) verhogen.

Verlaag nooit de spanning van een warme band.

Vervangen van wielen/banden

Voor dit systeem zijn specifieke uitrustingen nodig (wielen, sierdoppen enz.). Raadpleeg de paragraaf “Banden” in hoofdstuk 5.

Raadpleeg een merkdealer voor het vervangen van de banden en om de geschikte accessoires voor het systeem te kennen die beschikbaar zijn: het gebruik van enig ander accessoire kan de goede werking van het systeem belemmeren of een wielsensor beschadigen.

Reservewiel

Het reservewiel, als uw auto daarmee is uitgerust, heeft geen drukzender. Als die op de auto gemonteerd is, knippert het controlelampje meerdere seconden en blijft dan branden, terwijl het controlelampje en de boodschap «BANDEN SENS CONTROLE» op het instrumentenpaneel verschijnen.

Spuitbussen voor bandenreparatie en pompset

Vanwege de specifieke eigenschappen van de ventielen, mag u alleen uitrustingen gebruiken die door de merkdealer goedgekeurd zijn. Raadpleeg de paragraaf “Pompset voor de banden” in hoofdstuk 5.

Verwisselen van een wiel

het kan enkele minuten duren voordat het systeem de juiste bandenspanningen heeft verwerkt. Controleer daarom de bandenspanning na elke ingreep.

WAARSCHUWING BIJ VERLATEN VAN RIJSTROOK (1/3)

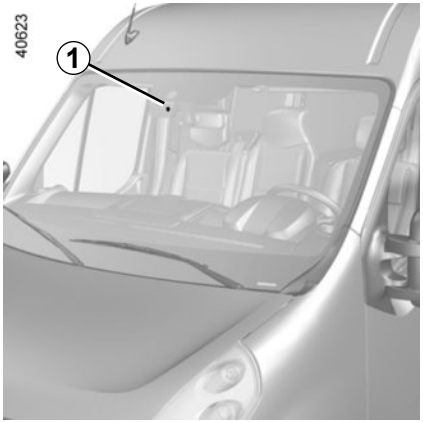

Op basis van de informatie van de camera ***1*** waarschuwt de functie de bestuurder als deze een doorgetrokken of onderbroken streep kruist zonder de richtingaanwijzers te activeren.

Opmerking: zorg ervoor dat de voorruit niet is bedekt (door vuil, modder, sneeuw, condensatie, enzovoort).

Deze functie is een extra hulp tijdens het rijden. Deze functie kan in geen geval de waakzaamheid en verantwoordelijkheid van de bestuurder vervangen; deze moet altijd de controle over zijn auto behouden.

Met de waarschuwingsfunctie bij het overschrijden van de wegmarkering wordt de verplaatsingsrichting van de auto niet gecorrigeerd.

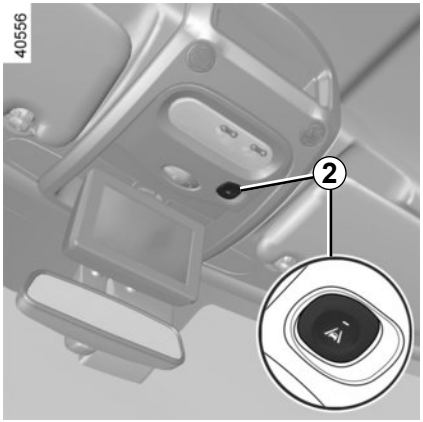

Met contact aan is de functie standaard actief.

De functie inschakelen/ uitschakelen

U schakelt de functie uit door op de knop ***2*** te drukken. Het controlelampje op de knop ***2*** gaat branden en de boodschap «RIJBAAN ALARM UIT» verschijnt op het instrumentenpaneel.

U schakelt de functie in door op de knop ***2*** te drukken.
Het controlelampje in de knop ***2*** dooft en de boodschap “RIJBAAN ALARM GEACTIVEERD” verschijnt op het instrumentenpaneel.

De functie is gereed om te waarschuwen als:

– het controlelampje op de knop ***2*** is uit;
en
– de auto rijdt sneller dan ongeveer 60 km/u;
en
– er strepen worden gedetecteerd.

Het controlelampje op het instrumentenpaneel licht op om u hiervan op de hoogte te brengen.

De functie geeft een waarschuwing af wanneer:

een streep wordt overschreden zonder dat de richtingaanwijzers worden aangezet. De functie waarschuwt de bestuurder door het waarschuwingslampje op het instrumentenpaneel te laten branden en een geluidssignaal te laten klinken.

Omstandigheden waarbij geen waarschuwingen worden gegeven

– De richtingaanwijzers waren aangezet of zijn minder dan ongeveer 4 seconden aan geweest voordat de streep werd overschreden;
– De streep wordt zeer snel overschreden;
– Er wordt continu over een streep gereden;
– ...

Bij een storing

Bij een storing verschijnt het bericht «RIJBAAN ALARM CONTROLEREN» op het instrumentenpaneel en brandt het controlelampje .
Raadpleeg een merkdealer.

Deze functie is een extra hulp tijdens het rijden. Deze functie kan in geen geval de waakzaamheid en verantwoordelijkheid van de bestuurder vervangen; deze moet altijd de controle over zijn auto behouden.

Werkzaamheden/reparaties van het systeem

– Bij een botsing kan de uitlijning van de camera worden gewijzigd, wat gevolgen kan hebben voor de correcte werking. Schakel de functie uit en neem contact op met een merkdealer.

– Alle werkzaamheden in de buurt van de camera (reparaties, vervangingen, aanpassingen aan de voorruit) moeten worden uitgevoerd door een vakman.

Enkel een merkdealer mag aan het systeem werken.

Storingen van het systeem

Bepaalde omstandigheden kunnen het systeem storen of de correcte werking ervan verhinderen, zoals:

– een complexe omgeving (tunnel enzovoort);
– slechte weersomstandigheden (sneeuw, hagel, ijzel enzovoort);
– slecht zicht (nacht, mist enzovoort);
– wegmarkeringen die zijn versleten, geen contrast hebben of ver uit elkaar liggen (strepen gedeeltelijk afgesleten enzovoort);
– verblinding (felle zon, lichten van tegemoetkomende auto’s enzovoort);
– de weg is smal, bochtig of golvend (scherpe bochten enzovoort);
– u rijdt dicht achter een andere auto op dezelfde rijstrook.

Risico van vals alarm of afwezigheid van waarschuwingen

SNELHEIDSBEGRENZER (1/3)

De snelheidsbegrenzer is een functie die u helpt om een door u gekozen **maximumsnelheid** niet te overschrijden.

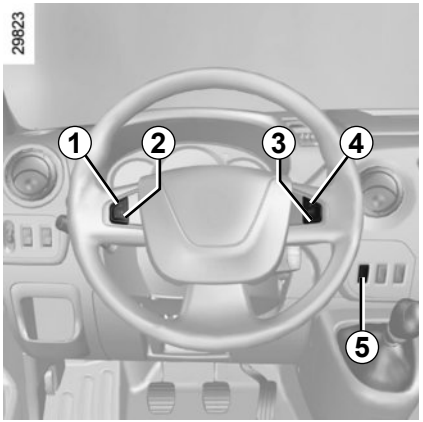

Bedieningsknoppen

1 Inschakelen, in het geheugen opslaan en verhogen van de ingestelde maximumsnelheid (+).
2 Verlagen van de maximumsnelheid (-).
3 Uitschakelen van de functie (de ingestelde maximumsnelheid blijft in het geheugen) (O).
4 Inschakelen met oproepen van de maximumsnelheid (R).
5 Hoofdschakelaar Aan/Uit.

Inschakelen

Druk op de schakelaar ***5*** aan de kant .

Het oranje controlelampje ***6*** licht op en de boodschap “BEGRENZER” verschijnt op het instrumentenpaneel met streepjes om aan te geven dat de snelheidsbegrenzer is ingeschakeld en wacht op het opslaan van een maximumsnelheid.

Om de actuele snelheid op te slaan, drukt u op de schakelaar ***1*** (+): de minimum te registreren snelheid is 30 km/u.

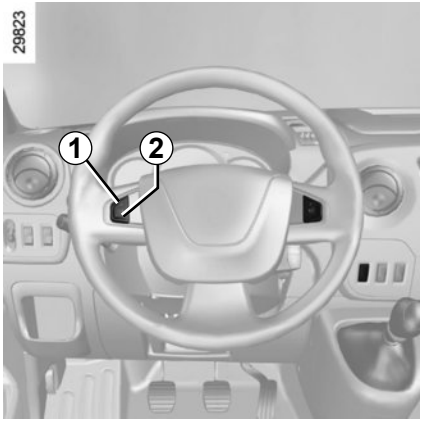

Het rijden

Als een ingestelde snelheid in het geheugen staat, grijpt het systeem niet in zolang deze snelheid niet bereikt wordt. Het rijden is hetzelfde als met een auto zonder snelheidsbegrenzer.

Vanaf het moment dat de opgeslagen snelheid is bereikt, gaat de auto niet sneller rijden, ook niet als u het gaspedaal verder indrukt, behalve in noodgevallen (raadpleeg de paragraaf “Overschrijding van de maximumsnelheid”).

Verandering van de ingestelde maximumsnelheid

U kunt de ingestelde maximumsnelheid veranderen door een aantal keren te drukken op:

– de schakelaar ***1*** (+) om de snelheid te verhogen;

– de schakelaar ***2*** (-) om de snelheid te verlagen.

De snelheidsbegrenzer heeft in geen enkel geval invloed op het remsysteem.

Overschrijden van de ingestelde snelheid

Het blijft altijd mogelijk de ingestelde maximum snelheid te overschrijden door **snel en zo diep mogelijk** het gaspedaal in te drukken (voorbij het “zware punt”).

Gedurende het overschrijden knippert de ingestelde snelheid op het instrumentenpaneel.

Vervolgens laat u, indien mogelijk, het gaspedaal los: de snelheidsbegrenzer komt weer in werking zodra u langzamer rijdt dan de in het geheugen opgeslagen snelheid.

Onmogelijkheid om de ingestelde maximum snelheid vast te houden

Tijdens een steile afdaling, kan het systeem de maximumsnelheid niet vasthouden: de snelheid in het geheugen knippert op het instrumentenpaneel om u te informeren.

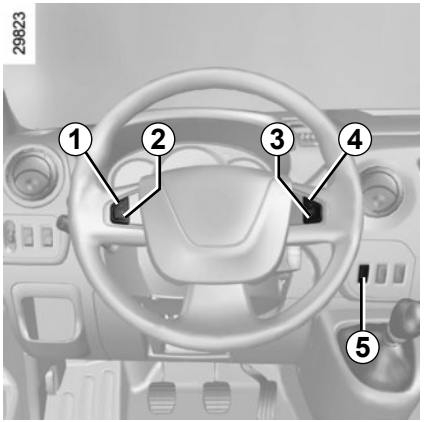

Onderbreken van de functie

De werking van de snelheidsbegrenzer wordt opgeschort als u drukt op de schakelaar ***3*** (O). In dit geval blijft de ingestelde maximumsnelheid in het geheugen en de boodschap “IN GEHEUGEN” met de ingestelde snelheid verschijnt op het instrumentenpaneel.

Opnieuw inschakelen van de maximumsnelheid

Als een snelheid in het geheugen is opgeslagen, is het mogelijk deze op te roepen door op de schakelaar ***4*** (R) te drukken.

Uitschakelen van de functie

De werking van de snelheidsbegrenzer wordt opgeschort als u drukt op de schakelaar ***5***. In dit geval is er geen snelheid meer in het geheugen. Het doven van het oranje lampje op het instrumentenpaneel bevestigt dat de functie uitgeschakeld is.

Als de begrenzer is opgeschort, komt de functie weer in werking door een druk op de schakelaars ***1*** (+), ongeacht de snelheid die in het geheugen is opgeslagen: de actuele snelheid van de auto wordt gebruikt.

SNELHEIDSREGELAAR (1/4)

De snelheidsregelaar is een functie die u helpt de door uw gekozen rijsnelheid op een constante waarde vast te houden, dit wordt de **ingestelde snelheid** genoemd.

Vanaf 30 km/u kunt u de snelheid traploos instellen.

De snelheidsregelaar heeft in geen enkel geval invloed op het remsysteem.

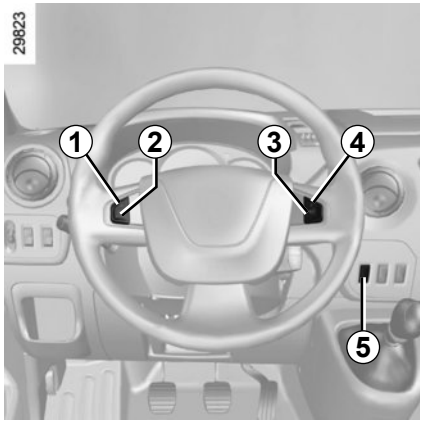

Bediening

1 Inschakelen, in geheugen opslaan en verhogen van de ingestelde snelheid (+).
2 Verlagen van de ingestelde snelheid (-).
3 Functie stand-by (de ingestelde snelheid blijft in het geheugen) (O).
4 Inschakelen met oproepen van de ingestelde snelheid (R).
5 Hoofdschakelaar Aan/Uit.

Deze functie is een extra hulp tijdens het rijden. Deze functie neemt niet de taak van de bestuurder over.

U moet zich ten allen tijde houden aan de voorgeschreven snelheid en blijven opletten (u moet altijd klaar zijn om te remmen in alle omstandigheden), de snelheidsregelaar ontslaat de bestuurder niet van zijn verantwoordelijkheid.

De snelheidsregelaar moet niet gebruikt worden in druk verkeer, op een bochtige of gladde weg (ijzel, aquaplaning, kiezelsteentjes) en als de weersomstandigheden ongunstig zijn (mist, regen, zijwind, enz.).

Kans op ongevallen.

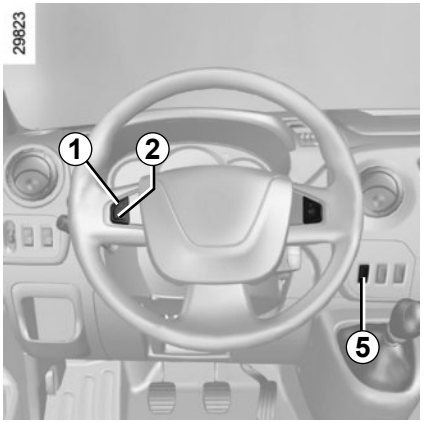

Inschakelen

Druk op de schakelaar ***5***, aan de kant .

Het groene controlelampje (***6***) gaat branden en de boodschap “REGELAAR” verschijnt op het instrumentenpaneel met streepjes om aan te geven dat de snelheidsregelaar is ingeschakeld en wacht op het opslaan van een snelheid.

Instellen van de snelheid

Rijdend met een constante snelheid (vanaf ongeveer 30 km/u) drukt u op de schakelaar ***1*** (+) of ***2*** (-): de functie wordt ingeschakeld en de actuele snelheid wordt opgeslagen.
De regeling wordt bevestigd door het groen oplichten van het controlelampje ***7*** en het controlelampje ***6***.

Het rijden

Als een snelheid in het geheugen is vastgelegd en de regeling ingeschakeld is, kunt u uw voet van het gaspedaal nemen.

Let op: u moet de voeten dicht bij de pedalen te houden om te kunnen ingrijpen bij noodsituaties.

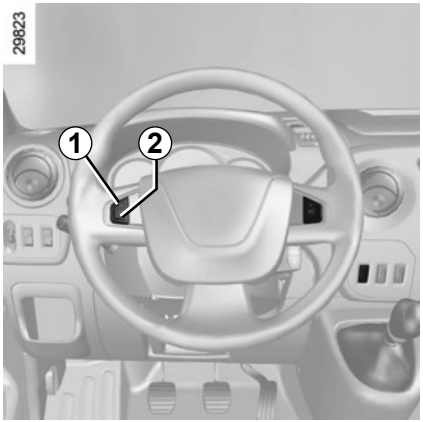

Veranderen van de ingestelde snelheid

U kunt de ingestelde snelheid veranderen door een aantal keren te drukken op:

– de schakelaar ***1*** (+) om de snelheid te verhogen;

– de schakelaar ***2*** (-) om de snelheid te verlagen.

De snelheidsregelaar heeft in geen enkel geval invloed op het remsysteem.

Sneller rijden dan de gekozen snelheid

U kunt de snelheid van de auto altijd verhogen door het gaspedaal in te drukken. Zo lang u te snel rijdt, knippert de ingestelde snelheid op het instrumentenpaneel om u te waarschuwen.

Laat daarna het gaspedaal los: na enkele secondes gaat uw auto automatisch weer met de oorspronkelijk ingestelde snelheid rijden.

Onmogelijkheid om de gekozen ingestelde snelheid vast te houden

Tijdens een steile afdaling, kan het systeem de ingestelde snelheid niet vasthouden: de snelheid in het geheugen knippert op het instrumentenpaneel om u te informeren.

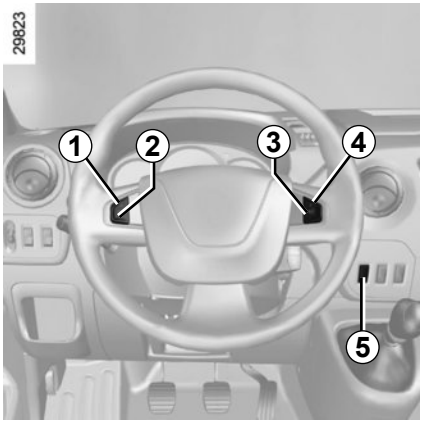

Onderbreken van de functie

De functie wordt uitgeschakeld als u drukt op:
- de knop ***3*** (O);
- het rempedaal;
- het koppelingspedaal of het in neutraal schakelen voor auto's met automatische transmissie.

In die drie gevallen blijft de ingestelde maximumsnelheid in het geheugen en de boodschap "IN GEHEUGEN" verschijnt op het instrumentenpaneel.
De stand-by stand wordt bevestigd door het doven van het groene controlelampje.

Opnieuw inschakelen van de ingestelde snelheid

Als een snelheid in het geheugen is opgeslagen, kan deze worden opgeroepen als de omstandigheden dat toelaten (verkeersdrukte, staat van het wegdek, weersomstandigheden, enz.).

Rijsnelheid van de auto hoger dan 30 km/u, druk op de schakelaar ***4*** (R).

N.B.: als de eerder opgeslagen snelheid veel hoger is dan de actuele snelheid, trekt de auto snel op naar deze hogere snelheid.

Als de regelaar stand-by is, komt de regelaarfunctie weer in werking door een druk op de schakelaar ***1***, ongeacht de snelheid die in het geheugen is opgeslagen. De actuele snelheid van de auto wordt gebruikt.

Uitschakelen van de functie

De werking van de snelheidsregelaar wordt onderbroken als u drukt op de schakelaar ***5***, in dit geval is er geen snelheid meer in het geheugen opgeslagen.

Het doven van de groene lampjes en op het instrumentenpaneel bevestigt dat de functie uitgeschakeld is.

Het onderbreken of uitschakelen van de snelheidsregelaar brengt geen snelle snelheidsvermindering met zich mee: u moet remmen door het rempedaal in te drukken.

AUTO MET FUNCTIE “WETTELIJK VERPLICHTE SNELHEIDSBEGRENZER”

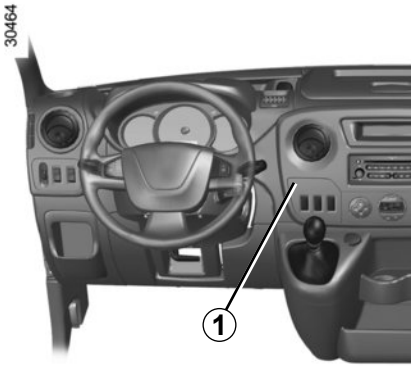

De rijsnelheid van de auto kan permanent op een snelheid ingesteld blijven afhankelijk van de auto of de wettelijke voorschriften.

Raadpleeg een merkdealer om de waarde te wijzigen of de functie in/uit te schakelen.

Bij aanwezigheid van een wettelijk verplichte snelheidsbegrenzer (afhankelijk van de auto) kan deze functie niet uitgeschakeld worden.

De sticker ***1*** op het dashboard herinnert u aan de begrensde snelheid.

Bijzonder geval: als uw auto uitgerust is met een snelheidsregelaar-begrenzer, zorgt het snel en diep indrukken van het gaspedaal (voorbij het “zware punt”) niet voor het overschrijden van de ingestelde snelheid (raadpleeg paragraaf “snelheidsbegrenzer” in hoofdstuk 2).

In uitzonderlijke situaties (voorbeeld: steile afdaling, enz.), kan de ingestelde snelheid iets overschreden worden, want de voorziening heeft geen invloed op het remsysteem.

Deze functie neemt niet de taak van de bestuurder over. De grenzen van de auto kunnen niet overschreden worden en deze functie kan ook geen reden zijn om harder te gaan rijden.

De werking van het systeem

Ultrasoondetectors zijn aangebracht in de achterbumper van de auto en meten de afstand tussen de auto en een obstakel tijdens het achteruitrijden.

Deze meting vertaalt zich in geluidssignalen waarvan de frequentie toeneemt naarmate het obstakel dichterbij komt, totdat het een continu geluid wordt als het obstakel ongeveer 25 cm van de auto verwijderd is.

Tijdens het achteruit rijden, klinkt er een geluidssignaal. Als het geluidssignaal lang duurt (3 seconden), duidt dit op een storing.

Het parkeerhulpsysteem houdt geen rekening met aanhang- of laadsystemen enz.

NB: zorg ervoor dat de ultrasoondetectoren niet bedekt zijn (vuil, modder, sneeuw enz.).

Bij een botsing tegen de onderkant van de auto (bijvoorbeeld: contact met een paaltje, een stoeprand of ander stadsmeubilair) kunt u de auto beschadigen (bijvoorbeeld: vervorming van een as).

Om ieder risico van een ongeluk te voorkomen, moet u uw auto door een merkdealer laten controleren.

Deze functie is een extra hulp die door middel van geluidssignalen de afstand tussen de auto en een obstakel aangeeft tijdens het achteruitrijden.

Deze functie kan in geen enkel geval de oplettendheid en verantwoordelijkheid van de bestuurder vervangen bij het achteruit manoeuvreren.

De bestuurder moet altijd op zijn hoede blijven voor plotselinge gebeurtenissen tijdens het rijden: let dus altijd op of er zich bij het manoeuvreren geen kleine, smalle obstakels (zoals een kind, dier, kinderwagen, fiets, steen, paaltje, enz.) in uw blinde hoek bevinden.

Tijdelijke uitschakeling van het systeem

Druk op de schakelaar ***1*** om het systeem uit te schakelen.

Het controlelampje in de schakelaar licht op om u eraan te herinneren dat het systeem is uitgeschakeld.

Bij opnieuw indrukken schakelt het systeem weer in en dooft het lampje.

Het systeem schakelt automatisch weer in na afzetten van het contact en het weer starten van de motor.

Permanente uitschakeling van het systeem

Het systeem kan permanent worden uitgeschakeld door de schakelaar ***1*** lang in te drukken.

Het lampje in de schakelaar brandt permanent.

Het zo uitgeschakelde systeem kan weer ingeschakeld worden door een nieuwe lange druk.

Bij een storing

Als het systeem een storing ontdekt, klinkt gedurende ongeveer 3 seconden een geluidssignaal om u te waarschuwen. Raadpleeg een merkdealer.

Werking

Bij het achteruitrijden geeft de camera ***1*** op de achterklep of, afhankelijk van de auto, op de klapdeur achter een overzicht van de omgeving achter de auto op de spiegel ***2*** of, afhankelijk van de auto, op het multimediadisplay ***3*** samen met een of twee tekeningen ***4*** en ***5*** (bewegende en vaste tekening).

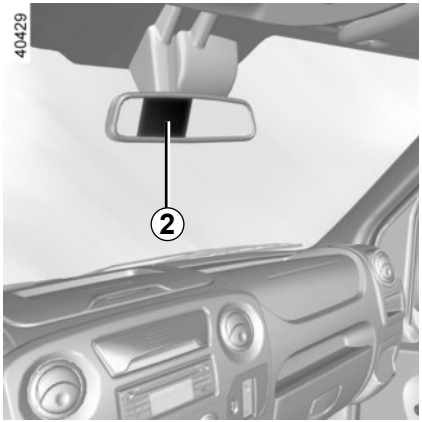

Opmerking: zorg ervoor dat de achteruitrijcamera niet bedekt is (vuil, modder, sneeuw, condensatie, enz.).

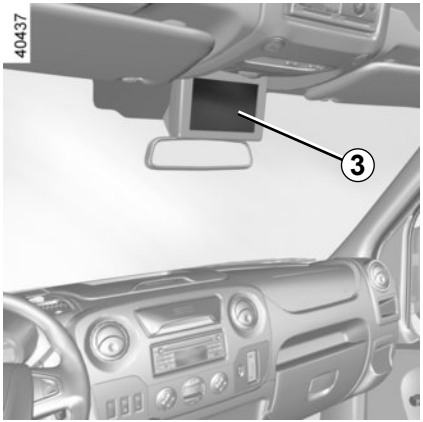

Opmerking: afhankelijk van de auto kunt u sommige parameters instellen via het multimediadisplay ***3***. Raadpleeg het instructieboekje voor de uitrusting.

Deze functie is een extra hulpmiddel. De bestuurder moet altijd opletten en blijft verantwoordelijk.

De bestuurder moet altijd op zijn hoede blijven voor plotselinge gebeurtenissen tijdens het rijden: let dus altijd op of er zich bij het manoeuvreren geen kleine, smalle obstakels (zoals een kind, dier, kinderwagen, fiets, steen, paaltje, enz.) in uw blinde hoek bevinden.

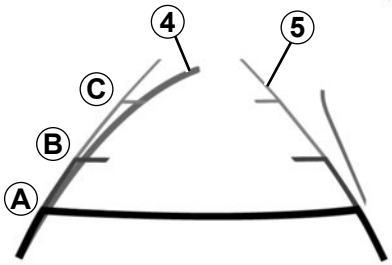

Bewegende tekening *4* (afhankelijk van de auto).
Deze wordt in het blauw op het multimediadisplay ***3*** weergegeven. Hij geeft de verplaatsingsrichting van de auto aan afhankelijk van de stand van het stuurwiel.

Vaste tekening *5*
De vaste tekening bestaat uit gekleurde merktekens ***A***, ***B*** en ***C*** die de afstand achter de auto aangeven:

– ***A*** (rood) op ongeveer 30 centimeter van de auto;
– ***B*** (geel) op ongeveer 70 centimeter van de auto;
– ***C*** (groen) op ongeveer 150 centimeter van de auto.

De tekening blijft staan en geeft de verplaatsingsrichting van de auto aan als de wielen in lijn zijn met de auto.

Dit systeem wordt eerst gebruikt met behulp van een of meer tekeningen (bewegend voor de verplaatsingsrichting en vast voor de afstand). Als de rode zone bereikt is, gebruikt u de afbeelding van de bumper om nauwkeurig te stoppen.

Het scherm geeft een omgekeerd beeld.

De tekeningen zijn weergaven die op een vlakke ondergrond worden geprojecteerd. Deze informatie is niet geldig als deze wordt weergegeven op een verticaal object of een object op de grond.

De voorwerpen die op de rand van het scherm verschijnen kunnen vervormd zijn.

In geval van te veel licht (sneeuw, auto in de zon, enz.) kan het zicht van de camera gestoord zijn.

Als de achterportieren open staan of niet goed gesloten zijn, verdwijnt de weergave van de camerabeelden en verschijnt, afhankelijk van de auto, het bericht «ACHTERKLEP OPEN».

Inschakelen van de functie

Stilstaande auto, stationair draaiende motor, versnellingsbak in neutraal:

– druk op het koppelingspedaal;

– druk op de schakelaar ***1***. Het in de schakelaar geïntegreerde controlelampje gaat na ongeveer 2 seconden branden;

– laat het koppelingspedaal los. Het stationair toerental loopt op naar 1200 tr/min.

Bij een storing

Als het controlelampje in de schakelaar ***1*** niet gaat branden en de aftakas niet wordt ingeschakeld:

– koppelingspedaal ingedrukt: druk op de schakelaar ***1***, laat het koppelingspedaal weer los en herhaal de procedure;

– of laat het koppelingspedaal geleidelijk los.

Als de aftakas (of krachtafnemer) is ingeschakeld, moet u niet overschakelen naar een andere versnelling. Als u toch moet overschakelen naar een andere versnelling, moet u de aftakas eerst uitschakelen.

Uitschakelen van de functie

– druk op het koppelingspedaal;

– druk op de schakelaar ***1***. Het in de schakelaar geïntegreerde controlelampje dooft na ongeveer 2 seconden;

Druk op de hendel ***1***, de functie is na enkele secondes ingeschakeld.

Wijziging verhoogd stationair toerental

Roep de hulp in van een merkdealer om het toerental te verhogen of te verlagen.

Uitschakelen van de functie

De functie wordt onderbroken als:

– u drukt op het koppelingspedaal en/of gaspedaal;

– de robotversnellingsbak niet in neutraalstand is;

– de rijsnelheid van de auto hoger is dan 0 km/u;

– het controlelampje STOP op het instrumentenpaneel oplicht;

– het controlelampje op het instrumentenpaneel oplicht;

– het controlelampje op het instrumentenpaneel oplicht.

Bijzonderheid van de Stop and Start-functie: activering van de functie “Verhoogd stationair toerental” voorkomt dat de motor in stand-by gaat (Raadpleeg de paragraaf “Stop and Start" in hoofdstuk 2).

ZELFBLOKKEREND DIFFERENTIEEL

Het zelfblokkerende differentieel regelt het naar elk achterwiel overgebrachte koppel.

Afhankelijk van de grip op het wegdek en bij lage snelheid (lager dan 30 km/u), zorgt het voor extra koppel voor het wiel dat de meeste grip heeft. Hierdoor wordt de grip van elk aangedreven wiel optimaal benut zodat de auto kan rijden op terreinen met weinig grip (bouwterreinen, modderige terreinen enz.).

Wanneer de achterwielen weer normale grip hebben (bv. wanneer er weer op een geasfalteerde weg wordt gereden), wordt het zelfblokkerende differentieel uitgeschakeld, wat soms gepaard gaat met geluiden. Dit heeft echter geen gevolgen voor het gedrag van de auto. U kunt besluiten om het zelfblokkerende differentieel zelf eerder uit te schakelen door, wanneer er weer normale grip is, het gaspedaal kort los te laten.

Deze functie is een extra hulp tijdens het rijden.

Toch kunnen de limieten van de auto niet overschreden worden en deze functie kan ook geen reden zijn om harder te gaan rijden.

De bestuurder moet altijd opletten en blijft verantwoordelijk.

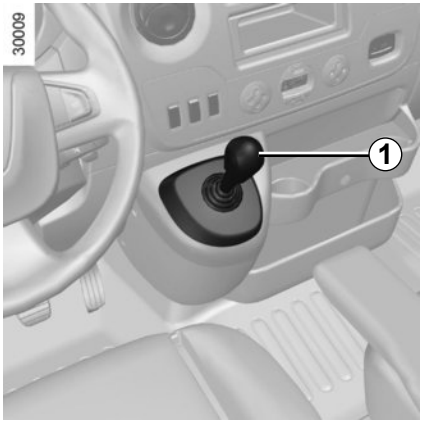

Selecteurhendel *1*

– Hiermee kunt u de eerste versnelling inschakelen voor het vooruit rijden, de achteruitversnelling en de neutrale stand selecteren, en met de hand schakelen.

– Hiermee kunt u op ieder moment van handbediening naar de automatische werking gaan en omgekeerd, als de motor draait en een versnelling voor vooruit rijden is ingeschakeld, door de hendel even naar links te bewegen.

Opm.: na elk gebruik van de selecteurhendel komt deze automatisch terug in de middelste positie.

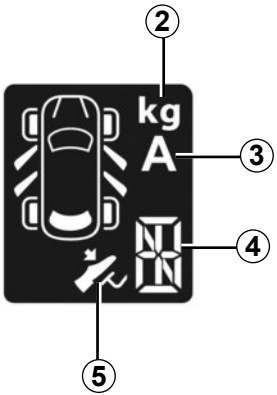

Display

2 Laadprogramma

3 Automatische werking

4 Weergave van de versnellingen

5 Controlelampje rempedaal indrukken

De ingeschakelde versnelling **(1, 2…, 6, N, R)** wordt op het display van het instrumentenpaneel aangegeven. In automatische werking, **(A)** wordt weergegeven.

Starten

Zet het contact aan.

Het display op het instrumentenpaneel licht op.

Als de neutraalstand **(N)** wordt weergegeven samen met (afhankelijk van de auto) het controlelampje ***5***: druk op het rempedaal en start de motor, zonder te accelereren.
Als een andere versnelling dan neutraal wordt ingeschakeld, knippert **N** op het display samen met het controlelampje ***5***: druk op het rempedaal en zet de hendel in stand **N**. Start de motor.

N.B.: probeer niet de motor te starten door de auto aan te duwen als de accu is ontladen (het display licht niet op bij het aanzetten van het contact).

Wegrijden

Wegrijden vooruit (vanuit neutraal)

De weergave van de versnellingen geeft N en A aan.

– Met uw voet op het rempedaal, duwt u de selecteurhendel naar voren, waarna u deze loslaat

– Laat het rempedaal los en geef een beetje gas om weg te rijden.

Achteruitversnelling (stilstaande auto)

– **Met uw voet op het rempedaal.** Duw de selecteurhendel naar rechts en trek deze vervolgens naar achteren, zoals op de onderkant ervan staat aangegeven en laat de selecteurhendel weer los. De achteruitversnelling is ingeschakeld en de letter **R** verschijnt op het display.

– Haal uw voet van het rempedaal:

  – het stationair toerental is voldoende voor parkeermanœuvres;

  – geef rustig gas om achteruit te rijden.

Vanuit de achteruitversnelling kunt u het vooruit rijden inschakelen door de hendel naar voren te duwen als de auto stil staat.

N.B.: Als de auto stilstaat, moet u het rempedaal indrukken om in of uit een versnelling te kunnen schakelen. In het tegenovergestelde geval licht het waarschuwingslampje ***5*** op.

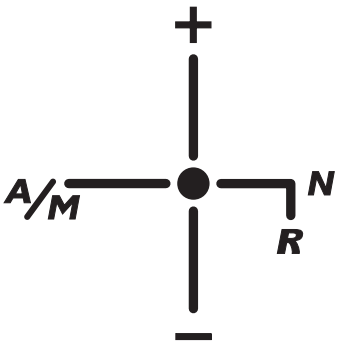

Schakelpatroon

(raadpleeg de tekening op de voet van de hendel)

+ Om naar een hogere versnelling te gaan

– Om naar een lagere versnelling te gaan

N Neutraal

R Achteruitversnelling

● Enige stabiele stand van de hendel

A/M Om van de automatische werking naar handbediend te gaan en vice versa

Net als bij een auto met een handgeschakelde versnellingsbak, blijft een auto met een robotversnellingsbak op een helling niet stilstaan als de handrem niet is vastgezet of het rempedaal niet is ingedrukt.

Halfautomatische werking (handmatig)

Deze werking kan op ieder moment tijdens het rijden worden ingeschakeld door de hendel even naar links te bewegen. Bij het veranderen van de werkstand blijft de auto in dezelfde versnelling rijden.

U schakelt zelf een andere versnelling in door middel van de selecteurhendel.

Om naar een hogere versnelling te schakelen, duwt u slechts kort de selecteurhendel naar voren, zonder uw voet van het gaspedaal te halen.

Om naar een lagere versnelling te schakelen, duwt u slechts kort de selecteurhendel naar achteren, zonder uw voet van het gaspedaal te halen.

Het systeem heeft een ingebouwde beveiliging tegen te hoge of te lage toerentallen van de motor.

Om in één keer twee versnellingen hoger te schakelen, geeft u twee korte duwtjes naar voren (behalve als de motor hierdoor te langzaam zou gaan draaien). Om in één keer twee versnellingen lager te schakelen, trekt u twee keer kort naar achteren (behalve als de motor hierdoor te snel zou gaan draaien).

Als u afremt op de motor, schakelt de versnellingsbak automatisch naar de lagere versnellingen om het afslaan van de motor te voorkomen. De eerste versnelling wordt automatisch ingeschakeld als u onder een bepaalde snelheid komt. U kunt de auto met de rem laten stilstaan (stopbord, verkeerslicht, enz.) zonder naar de neutraalstand **(N)** te gaan.

De auto kan weer wegrijden:

– ofwel langzaam (bijvoorbeeld in een file) door alleen het rempedaal los te laten zonder gas te geven;

– ofwel gewoon, door het rempedaal los te laten en gas te geven.

N.B.: de neutraalstand mag tijdens het rijden, of als de auto stilstaat, alleen worden ingeschakeld als u **het rempedaal indrukt (het waarschuwingslampje *5* licht op** als u dit vergeet).

Om deze in te schakelen, duwt u de selecteurhendel naar rechts.

In geval van een te laag of een te hoog toerental kiest het systeem de meest geschikte versnelling.

De halfautomatische werking kan op ieder moment, als de motor draait, worden in- of uitgeschakeld door de hendel even naar links te bewegen.

Automatische werking

Bij het aanzetten van het contact wordt altijd de automatische werking gekozen.

De letter **A** verschijnt op het display. U regelt de snelheid van uw auto met behulp van het gaspedaal en de rem. De versnellingen schakelen op het juiste moment en bij het juiste toerental vanzelf, want de "automaat" houdt rekening met de helling van de weg en de rijstijl.

In deze werking is het mogelijk om handmatig te schakelen. Om in een hogere of lagere versnelling te schakelen, geeft u een kort duwtje naar voren of naar achteren tegen de hendel (behalve als de motor hierdoor te langzaam of te snel zou gaan draaien).

Het oliepeil van het reservoir van de gerobotiseerde versnellingsbak varieert, afhankelijk van het gebruik. Het bijvullen van olie is **streng verboden** (behalve door gekwalificeerd personeel van de merkdealer).

Opm.: de automatische werking houdt rekening met:

– de stand en snelheid waarmee het gaspedaal ingedrukt wordt om de rijstijl in te schatten en zo de optimale versnelling te kiezen;

– het indrukken van het rempedaal om de motorrem te gebruiken en vooruit te lopen op het terugschakelen.

Bij het stoppen voor een verkeerslicht, kunt u bij ingeschakelde versnelling de auto met de rem laten stilstaan zonder naar de neutraalstand **(N)** te gaan.

De auto kan weer wegrijden:

– ofwel langzaam (bijvoorbeeld in een file), door alleen het rempedaal los te laten zonder gas te geven;

– ofwel gewoon, door het rempedaal los te laten en gas te geven.

Accelereren en inhalen

– Voor een geleidelijke acceleratie van de auto, drukt u het gaspedaal langzaam in.

– **voor een maximaal vermogen van de auto, ongeacht de werking (automatisch of handbediend), drukt u het gaspedaal snel en diep in tot voorbij het zware punt.**

Er wordt indien mogelijk teruggeschakeld en de auto zal zo snel mogelijk accelereren.

Parkeren van de auto

Het is mogelijk de auto te parkeren met een ingeschakelde versnelling (op een helling bijvoorbeeld):

– de versnelling met contact aan en **ingedrukt rempedaal** kiezen;

– controleer of een andere versnelling dan **N** op het instrumentenpaneel aangegeven wordt, en haal daarna de contactsleutel uit het slot;

– **zet de handrem vast**.

Om uit de versnelling te schakelen, zet u het contact aan zonder de motor te starten en zet u de selecteurhendel in neutraal, met **ingedrukt rempedaal**. Controleer of **N** verschijnt op het instrumentenpaneel.

Geluidssignaal

– Als u de auto te lang op een helling stil houdt zonder op het rempedaal te drukken of zonder de handrem te gebruiken, wordt het systeem abnormaal belast en bestaat het gevaar dat de koppeling te heet wordt.

U hoort een aantal piepjes om u er aan te herinneren het rempedaal of de handrem te gebruiken.

– Verlaat nooit de auto als de motor nog draait en een versnelling ingeschakeld is. Om veiligheidsredenen, hoort u een aantal piepjes als u het portier opent, zolang de neutraalstand niet is ingeschakeld of zolang het contact niet is afgezet of het rempedaal niet is ingedrukt.

Bijzondere gevallen

Bij rijden op een glad wegdek of bij weinig grip, is het beter om over te gaan op handmatig schakelen (**A/M**) en de tweede versnelling in te schakelen voordat u gas geeft, om te voorkomen dat de wielen doorslippen.

Bij een storing

Als tijdens het rijden het waarschuwingslampje oplicht, duidt dit op een storing in het systeem. In de meeste gevallen kan de auto blijven rijden, al zijn de prestaties minder. Raadpleeg echter snel een merkdealer.

Het slepen van een auto met gerobotiseerde automatische versnellingsbak

Als de versnellingsbak in een versnelling vastzit:
– zet het contact aan;
– kies de neutraalstand met **ingedrukt rempedaal**;
– controleer of de versnellingsbak in neutraal staat (door de auto bijvoorbeeld een beetje vooruit of achteruit te duwen).

Als het niet lukt de versnellingsbak in neutraal te zetten, moet de auto weggesleept worden met beide voorwielen van de grond.

Het slepen dient altijd met het contact uit te gebeuren.

Laadstand

Als u rijdt met een zware belading, drukt u op de ***6***-schakelaar op het dashboard. Het controlelampje **kg** op het instrumentenpaneel licht dan op.

Na het stilzetten van de motor, wordt de laadstand altijd uitgeschakeld. Deze moet opnieuw gekozen.

De laadstand kan bij zowel de automatische als de handbediende werking gebruikt worden.

Hoofdstuk 3: uw comfort

Ventilatieroosters 3.2
Verwarming, Handbediende airconditioning 3.4
Automatische airconditioning. 3.7
Airconditioning: informatie en tips voor het gebruik. 3.13
Ruiten 3.15
Binnenverlichting 3.17
Zonneklep, handgreep. 3.18
Asbakken, aansteker, accessoireaansluiting. 3.19
Opbergruimte, indeling interieur 3.20
Achterbanken 3.26
Multimedia uitrusting 3.28
Transport van goederen 3.29

VENTILATIEROOSTERS (1/2)

29992

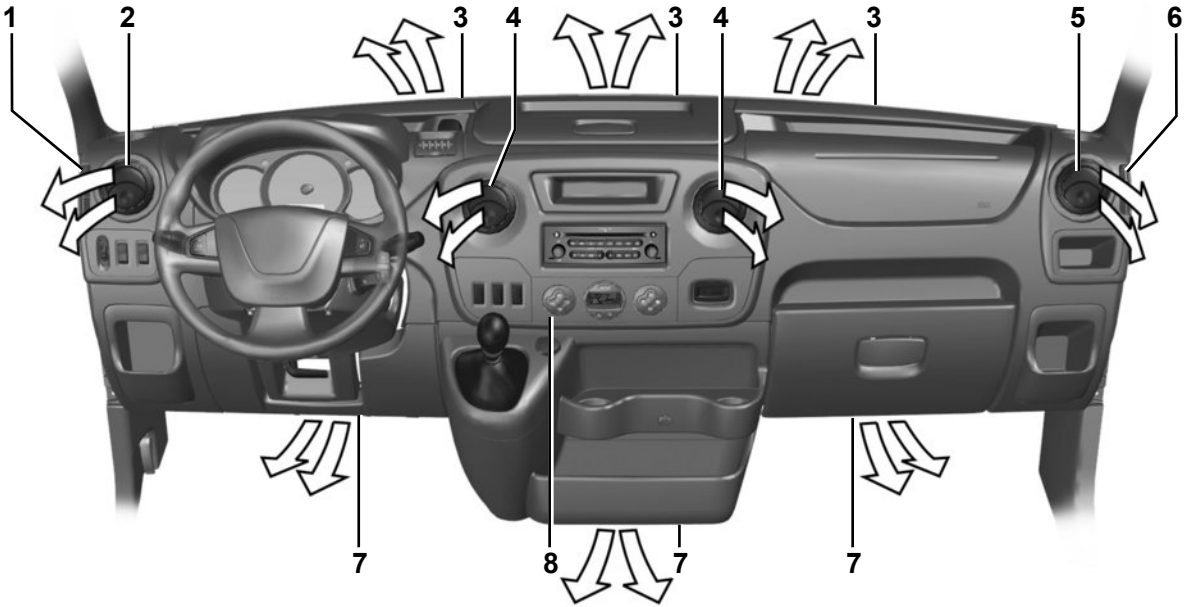

1 Ontwasemingssleuf zijruit.

2 Zijrooster.

3 Ontwasemingssleuven onder de voorruit.

4 Centrale ventilatieroosters.

5 Zijrooster.

6 Ontwasemingssleuf zijruit.

7 Ventilatieroosters voetenruimte.

8 Bedieningspaneel.

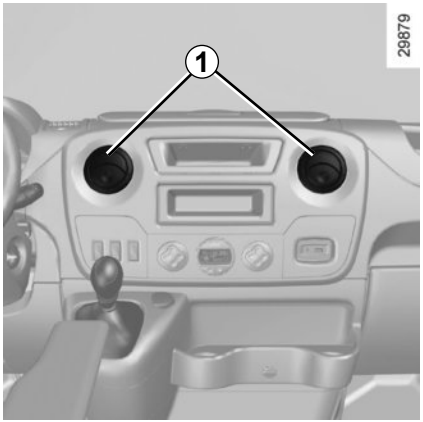

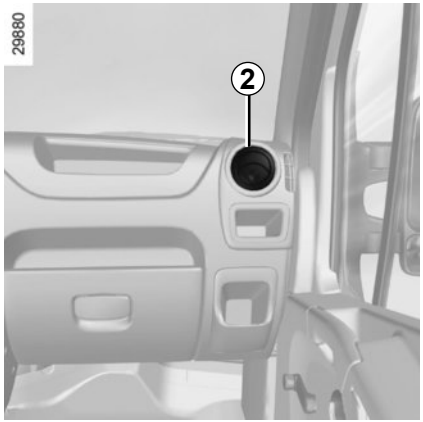

Ventilatierooster *1* of *2*

Druk op het ventilatierooster om het te openen.

Draai het ventilatierooster in de gewenste richting.

Gebruik, in geval van stankoverlast in de auto, alleen speciaal hiervoor bestemde middelen. Raadpleeg een merkdealer.

Stop niets in het ventilatiecircuit van de auto (bijvoorbeeld in geval van stank enz.).

Risico van explosie of brand.

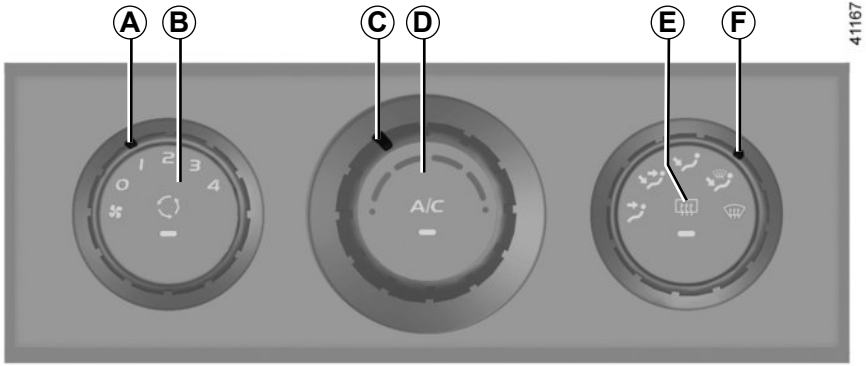

Bedieningsknoppen

A Regeling van de ventilateursnelheid.
B Inschakelen van de luchtkringloop (met isolatie van het interieur).
C Regeling van de temperatuur van de lucht.
D Inschakelen van de airconditioning (afhankelijk van de auto).
E Ontdooien-verwarmen van de achterruit en/of van de buitenspiegels.
F Verdeling van de lucht.

Informatie en tips voor gebruik
Raadpleeg de paragraaf “Airconditioning: informatie en tips voor het gebruik”.

Verdeling van de lucht in het interieur

Draai de knop ***F***.

De lucht wordt alleen naar de ventilatieroosters in het dashboard gevoerd.

Hierbij mogen niet alle roosters gesloten zijn.

De lucht wordt naar de ventilatieroosters in het dashboard en de voetenruimtes gevoerd.

De lucht wordt voornamelijk naar de voetenruimtes gevoerd.

De lucht wordt naar alle ventilatieroosters, de roosters van de zijruiten voorin, de ontwasemingssleuven onder de voorruit en naar de voetenruimtes gevoerd.

De lucht wordt naar de ontwasemingsroosters onder de voorruit en van de zijruiten en/of voorruitverwarming gevoerd. In deze stand beslaan de ruiten van de auto niet. Te gebruiken met de hoogste temperatuurinstelling.

Ontdooien-verwarmen van de achterruit en/of van de buitenspiegels.

Druk op de toets ***E***, het ingebouwde controlelampje brandt. Hiermee worden de achterruit en/of buitenspiegels snel verwarmd.

Om deze functie verlaten, druk opnieuw op de toets, het geïntegreerde controlelampje dooft. De verwarming schakelt na enige tijd automatisch uit.

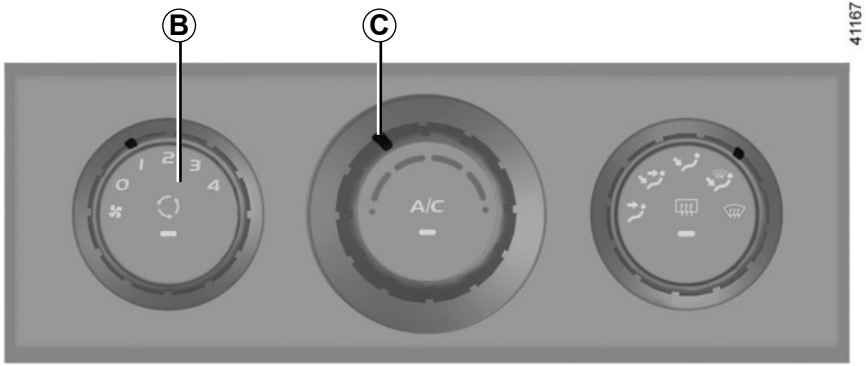

Regeling van de temperatuur van de lucht

Draai de knop ***C***.

Hoe verder u de knop rechtsom draait, hoe warmer het wordt.

Inschakelen van de luchtkringloop (met isolatie van het interieur)

Normaal gebruikt u buitenlucht voor het ventileren van de auto.

De kringloopstand, waarbij de toevoer van buitenlucht is afgesloten, gebruikt u bijv. als het buiten stinkt.

Om de toevoer van buitenlucht af te sluiten drukt u op de toets ***B***.

Met deze functie bereikt u ook sneller de gewenste temperatuur.

Hij zorgt voor het in- of uitschakelen van de airconditioning. Als de functie is ingeschakeld brandt het controlelampje. In deze stand wordt de lucht in het interieur genomen en gerecycleerd zonder toevoeging van buitenlucht.

Door langdurig gebruik van deze stand kunnen de zijruiten en de voorruit beslaan en kan de luchtkwaliteit in het interieur verslechteren door het gebrek aan luchtverversing.

Druk daarom weer op de toets ***B*** om de toevoer van buitenlucht te herstellen zodra de omstandigheden dat toelaten.

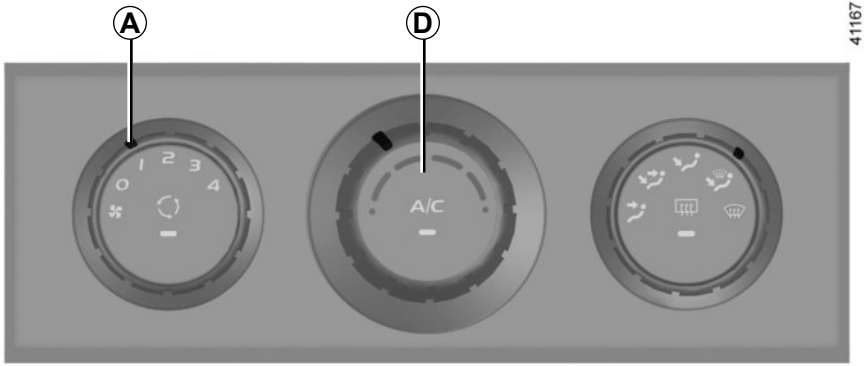

Regeling van de ventilateursnelheid

Draai de knop ***A*** van **0** naar **4**.

De ventilatie in de auto is “geforceerd”.

Dit betekent dat de draaisnelheid van de ventilateur bepaalt hoeveel lucht er in de auto stroomt en dat de rijsnelheid van de auto daar nog maar weinig invloed op heeft.

Hoe verder u de knop rechtsom draait, hoe meer lucht er wordt verplaatst.

In- en uitschakelen van de airconditioning

(afhankelijk van de auto)

Toets ***D*** zorgt voor het inschakelen (controlelampje brandt) of het uitschakelen (controlelampje is uit) van de airconditioning.

Door het inschakelen van de airconditioning:

– gaat de temperatuur in het interieur omlaag;
– ontwasemen de ruiten snel.

N.B.: de airconditioning werkt niet als de buitentemperatuur laag is of de ventilatiesnelheid lager is dan **1**.

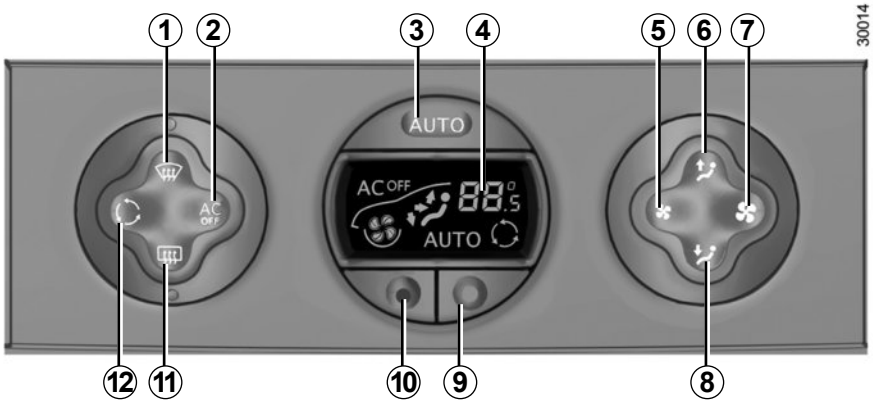

Bedieningsknoppen
(afhankelijk van auto)

1 - Toets “helder zicht” voor het ontwasemen en het ontdooien van de ruiten.

2 - Toets voor het uitschakelen van de airconditioning.

3 - Inschakelen van de automatische werking.

4 - Display.

5 en ***7*** - Regeling van de ventilatiesnelheid.

6 en ***8*** - Regeling van de luchtverdeling in het interieur.

9 en ***10*** - Regeling van de temperatuur van de lucht.

11 - Achterruit- en/of spiegelverwarming.

12 - Bedieningsknop van de luchtkringloop.

Informatie en tips voor gebruik

Raadpleeg de paragraaf “Airconditioning: informatie en tips voor het gebruik”.

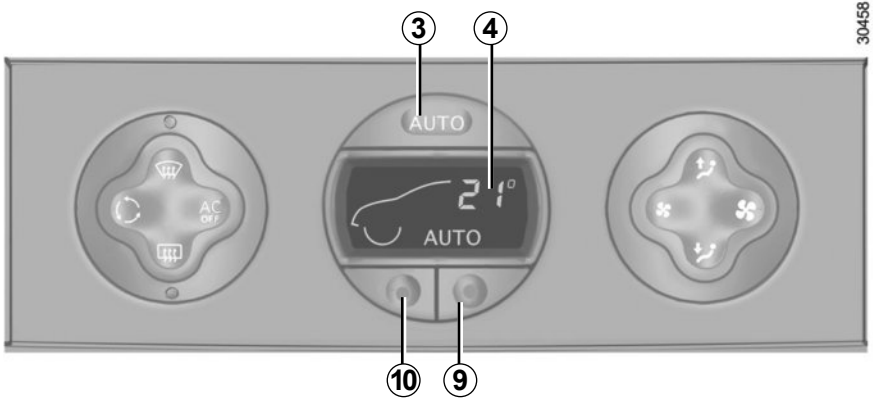

Automatische werking

Druk op de toets ***3***. AUTO brandt op het display ***4***.

De automatische airconditioning garandeert, in de meeste gevallen, een temperatuurcomfort in het interieur en het helder houden van de ruiten, bij een zo optimaal mogelijk brandstofverbruik.

Deze werking wordt aangeraden.

Om de ingestelde temperatuur te bereiken en te handhaven en een goed zicht te handhaven, gebruikt het systeem de volgende elementen:

– de ventilateursnelheid;

– de verdeling van de lucht;

– de kringloopfunctie;

– het aan- en uitzetten van de airconditioning;

– de temperatuur.

Alleen de temperatuur en het symbool AUTO worden weergegeven

De functies die worden bediend door de automatische regeling worden niet weergegeven.

– druk op de toets ***9*** om de temperatuur te verhogen;

– druk op de toets ***10*** om de temperatuur te verlagen.

N.B.: als de uiterste waardes “15 °C” of “27 °C” zijn ingesteld, levert het systeem, ongeacht de omstandigheden, maximale koude of warmte.

In de automatische stand (AUTO op het display brandt), worden alle functies van de airconditioning gecontroleerd door het systeem.

Als u bepaalde functies wijzigt, dooft het AUTO. Alleen de gewijzigde functie wordt niet langer door het systeem gecontroleerd.

Veranderen van de automatische werking

Normaal werkt het systeem automatisch, maar u kunt de door het systeem gekozen instelling (luchtverdeling) veranderen. Deze mogelijkheden zijn beschreven op de volgende bladzijden.

De automatische werking wordt aangeraden

De automatische airconditioning garandeert, in de meeste gevallen, een temperatuurcomfort in het interieur en het helder houden van de ruiten, bij een zo optimaal mogelijk brandstofverbruik.

Op de volgende bladzijden staan de mogelijkheden van verandering.

Ga terug naar automatische werking zodra dit mogelijk is.

Het display geeft aan welke temperatuur is ingesteld.

Als na het starten van de auto de aangegeven temperatuur wordt verhoogd of verlaagd, heeft dit geen invloed op de snelheid waarmee de gewenste temperatuur wordt bereikt. Het systeem zorgt altijd voor het optimaal verhogen of verlagen van de temperatuur (de ventilatie start niet direct met de maximale snelheid: deze wordt geleidelijk hoger), dat kan van enkele secondes tot een paar minuten duren.

Onder normale omstandigheden, tenzij dit als hinderlijk wordt ondervonden, moeten de roosters in het dashboard open blijven.

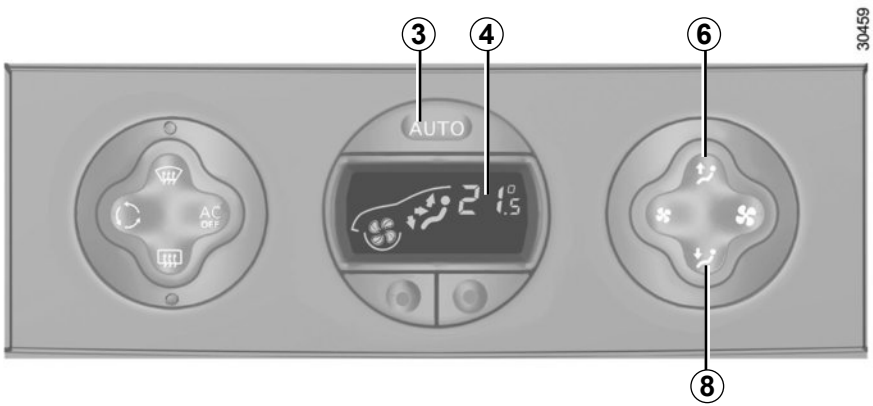

Verdeling van de lucht in het interieur

Er zijn vijf combinaties mogelijk voor de luchtverdeling. Deze worden verkregen door het achter elkaar indrukken van de toetsen ***6*** en ***8***. De pijlen op het display ***4*** geven de door u gemaakte keuze aan:

De lucht wordt naar de voorruit en de roosters aan de zijkanten van het dashboard geleid.

De lucht wordt naar de ontwasemingsroosters onder de voorruit, de zijruiten en naar de voetenruimtes geleid.

De lucht wordt hoofdzakelijk naar de ventilatieroosters in het dashboard geleid.

De lucht wordt naar alle ventilatieroosters en de voetenruimtes geleid.

De lucht wordt voornamelijk naar de voetenruimtes gevoerd.

Als u de automatische werking van de luchtverdeling uitschakelt, dooft het controlelampje op het display ***4*** (automatische werking), maar alleen de luchtverdeling wordt niet meer automatisch gecontroleerd door het systeem.

Om de automatische werkstand weer in te schakelen, drukt u op de toets ***3***.

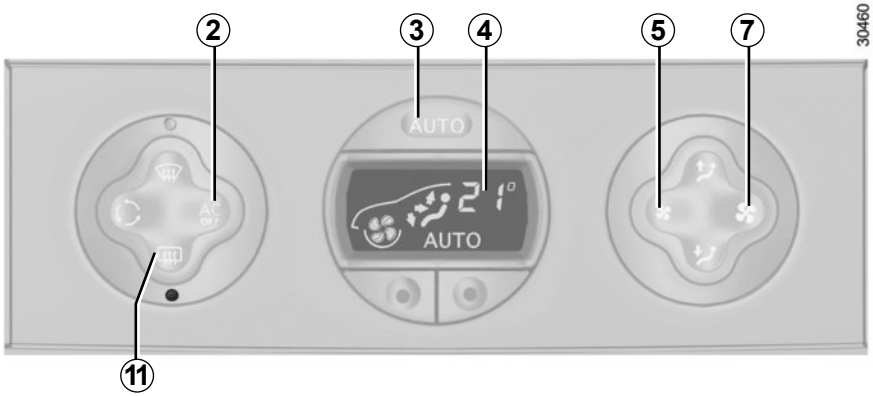

In- en uitschakelen van de airconditioning

Normaal schakelt het systeem automatisch de airconditioning in of uit, afhankelijk van de weersomstandigheden.

Door op de toets ***2*** te drukken, schakelt u de automatische werkstand uit: AUTO van het display ***4*** dooft en AC OFF licht op.

N.B.: met het inschakelen van de “helder zicht” functie komt de airconditioning automatisch in werking (controlelampje brandt). Om de automatische werkstand weer in te schakelen, drukt u op de toets ***3***.

Wijzigen van de ventilateursnelheid

Normaal zorgt het systeem automatisch voor de juiste ventilateursnelheid om de ingestelde temperatuur te bereiken en te handhaven.

Door op de toetsen ***5*** en ***7*** te drukken, schakelt u de automatische werkstand uit.

U kunt met deze toetsen de ventilateur sneller en langzamer laten draaien.

Ontdooien-verwarmen van de achterruit en/of van de buitenspiegels

Druk op de toets ***11***, het controlelampje brandt.

Hiermee worden de achterruit en/of de bovenste spiegels van de buitenspiegels elektrisch verwarmd.

Om deze functie uit te schakelen, drukt u opnieuw op de toets ***11***. De verwarming schakelt na enige tijd automatisch uit.

In de automatische werkstand begint de ventilatie niet onmiddellijk op de maximale snelheid: deze wordt geleidelijk verhoogd tot de motor voldoende op temperatuur is gekomen om het interieur te verwarmen. Deze opwarmfase kan variëren van enkele secondes tot een paar minuten.

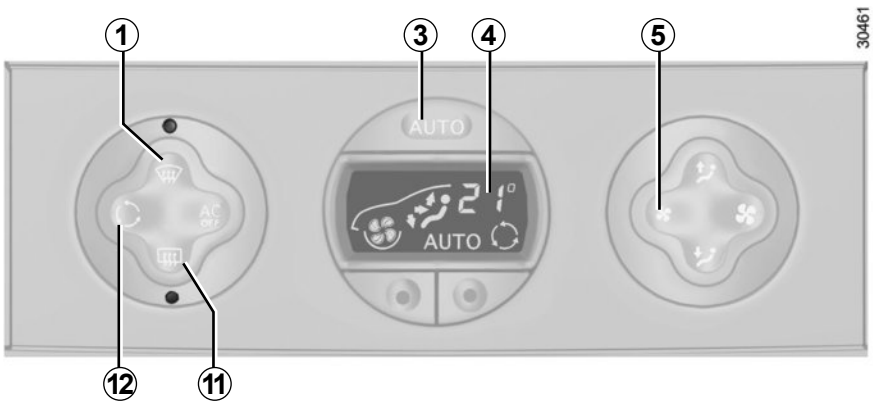

Functie “helder zicht”

Druk op de toets ***1***, de controlelampjes van de toetsen ***1*** en ***11*** lichten op.

AUTO dooft op het display ***4***.

Met deze functie worden de voorruit, de zijruiten voor en de buitenspiegels ontwasemd.

Hiermee worden automatisch de airconditioning en de achterruitverwarming ingeschakeld en/of de spiegelverwarming en de kringloopstand uitgeschakeld.

Druk op knop ***11***, als u niet wil dat de achterruitverwarming en/of spiegelverwarming wordt ingeschakeld.

N.B.: als u het geluid van de ventilatie als hinderlijk ervaart, kunt u de ventilateursnelheid verminderen met de toets ***5***.

Om deze functie te verlaten, drukt u ofwel:

– ofwel opnieuw op de toets ***1***;

– of op de toets ***3*** (AUTO op het display licht op).

Luchtkringloop

Een druk op de toets ***12*** schakelt de kringloopstand in (het symbool op het display licht op).

In de kringloopstand wordt de lucht aangevoerd vanuit de auto en zonder bijmenging van buitenlucht teruggevoerd in het interieur van de auto.

De lucht circuleert in de auto zonder bijmenging van buitenlucht (als het buiten stinkt).

Bij langdurig gebruik van de kringloopfunctie kunnen de ruiten aan de binnenkant beslaan of weer aanvriezen. Ook zal het in de auto, door gebrek aan frisse lucht, kunnen gaan stinken.

Druk daarom weer op de toets ***12*** om de toevoer van buitenlucht te herstellen zodra de omstandigheden dat toelaten.

Tips voor het gebruik

In sommige gevallen, (airconditioning uit, luchtkringloop in werking, ventilatiesnelheid nul of laag, enz.) kunnen de ruiten van de auto beslaan.

Als de ruiten beslagen zijn, gebruikt u de functie **“helder zicht”** om het doorzicht te verbeteren; gebruik bij voorkeur de airconditioning in de automatische werkstand om het beslaan te voorkomen.

Auto’s uitgerust met de ECO-modus

Als de ECO-modus actief is, kan de werking van de airconditioning verminderen. Raadpleeg de paragraaf “Tips voor het rijden, zuinig rijden” in hoofdstuk 2.

Stop niets in het ventilatiecircuit van de auto (bijvoorbeeld in geval van stank enz.).

Risico van explosie of brand.

Verbruik

Het is normaal dat het brandstofverbruik hoger is (vooral in stadsverkeer) als u de airconditioning gebruikt.
Voor auto’s met een airconditioning zonder automatische werkstand, zet het systeem uit, als u het niet meer nodig hebt.

Tips voor zuinig rijden en minder luchtverontreiniging

Rijd met open ventilatierooster en gesloten ruiten.
Open bij zeer warm weer of als de auto in de zon heeft gestaan enkele minuten de portieren voordat u start, zodat de hete lucht uit de auto kan ontsnappen.

Onderhoud

Raadpleeg voor de controle-intervallen het onderhoudsdocument van uw auto.

Gebruik de airconditioning regelmatig, ook bij koud weer; laat de airco ten minste eenmaal per maand gedurende ongeveer 5 minuten draaien.

Storingen

Raadpleeg bij een storing altijd een merkdealer.

– **Minder goede werking van ontdooien, ontwasemen of airconditioning.**
Dit kan het gevolg zijn van een vervuild patroon van het interieurfilter.

– **Geen gekoelde lucht**.
Controleer of alle bedieningsorganen in de juiste stand staan en de zekeringen goed zijn. Als dit niet zo is moet u het systeem stoppen.

Water onder de auto

Maak u zich niet ongerust als er condenswater onder de auto druppelt, dit is normaal na langdurig gebruik van de airconditioning.

Maak nooit de slangen van de airconditioning los. Dit is gevaarlijk voor de ogen en de huid.

AIRCONDITIONING: informatie en bedieningsinstructies (2/2)

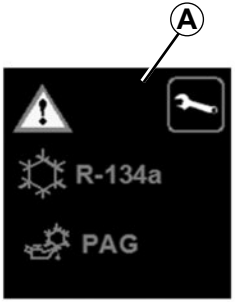

42430

Het airconditioningssysteem bevat fluorhoudende broeikasgassen.

Afhankelijk van het voertuig, u kunt de volgende informatie vinden op sticker ***A*** in de motorruimte.

De aanwezigheid en de plaats van de informatie op sticker ***A*** zijn afhankelijk van de auto.

Maak het airconditioningssysteem nooit open. Dit is gevaarlijk voor de ogen en de huid.

Voordat u in de motorruimte werkzaamheden kunt uitvoeren, moet u absoluut het contact uitzetten (zie “De motor starten en stoppen” in hoofdstuk 2).

Type airconditioningsvloeistof

Type olie in de slangen van de airconditioning

Ontvlambaar product

Raadpleeg het instructieboekje

Onderhoud

x,xxx kg	Hoeveelheid airconditioningsvloeistof aanwezig in de auto.
GWP xxxxx	Global Warming Potential oftewel aardopwarmingsvermogen (CO2-equivalent).
CO2-equivalent x,xx t	Hoeveelheid in gewicht en CO2-equivalent.

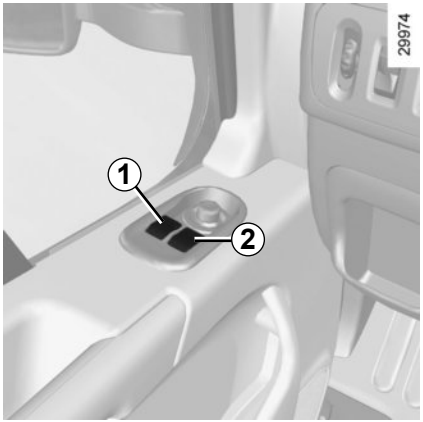

Elektrische ruitbediening

Contact aan:

– druk op de schakelaar van de betreffende ruit om de ruit tot de gewenste hoogte te laten zakken;

– trek de schakelaar van de betreffende ruit omhoog om de ruit tot de gewenste hoogte te brengen.

Vanaf de bestuurdersplaats

Gebruik schakelaar:

– ***1*** voor de bestuurderskant;

– ***2*** voor de passagierskant voor.

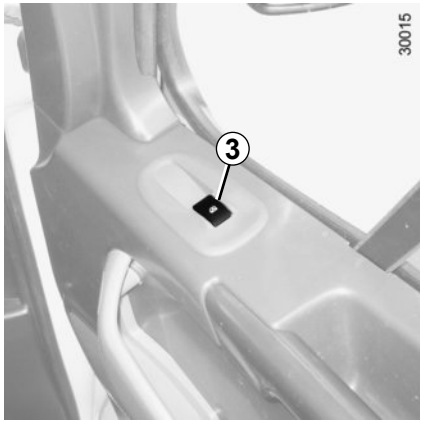

Vanaf de passagiersplaats voor

Gebruik de schakelaar ***3***.

Leg nooit iets op de bovenkant van een ruit: risico van beschadiging van de ruitbediening.

Verantwoordelijkheid van de bestuurder

Laat uw sleutel, afstandsbediening of zender-ontvanger nooit, zelfs niet eventjes, in de auto liggen als u de auto verlaat en er een kind, een volwassene met beperkte capaciteiten of een dier in de auto zit. Zij kunnen zichzelf of anderen in gevaar brengen door de motor te starten of apparatuur te bedienen zoals de versnellingshendel of de ruitbediening. In geval van beknelling van een lichaamsdeel draait u direct de bewegingsrichting van de ruit om door te drukken op de betreffende schakelaar.

Gevaar van ernstige verwondingen.

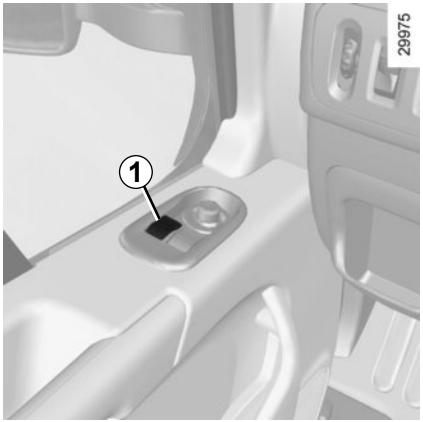

Elektrische ruitbediening met sneltoets

Dit is een aanvulling op de elektrische ruitbediening die hiervoor is beschreven.
Deze is aanwezig bij de bestuurdersruit, alleen voor het omlaag gaan.
Druk kort op de schakelaar ***1***: de ruit gaat in één keer geheel omlaag.
Om de beweging van de ruit voortijdig te stoppen drukt u de schakelaar opnieuw in.

Wanneer u de ruiten sluit, moet u erop letten dat er geen enkel lichaamsdeel (arm, hand, enz.) uit het voertuig steekt.

Gevaar van ernstige verwondingen.

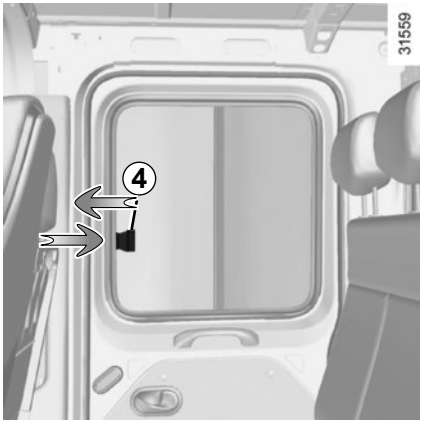

Schuifruiten achter

Druk grendel ***4*** in en verschuif de ruit.

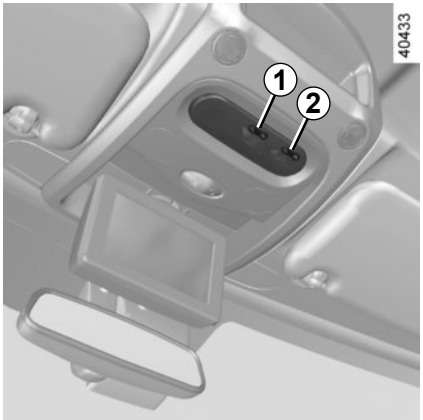

Binnenlicht

Met het bewegen van de schakelaar ***1*** kunt u kiezen voor:

– een constant brandende verlichting;
– een verlichting die gaat branden als één van de portieren wordt geopend, De binnenverlichting gaat alleen uit als de portieren, waarop de verlichting reageert, goed gesloten zijn;
– het onmiddellijk uitgaan.

Leesspots

(afhankelijk van de auto)

Kantel de schakelaar ***2***.

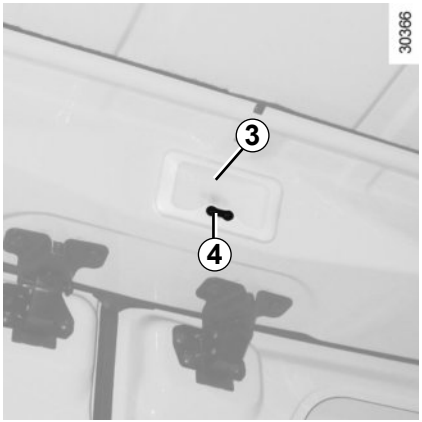

Binnenlicht achter *3*

Met het kantelen van de schakelaar ***4*** kunt u kiezen voor:

– constant brandende verlichting;
– verlichting die gaat branden als één van de achterportieren wordt geopend. Deze gaat pas uit als de portieren, waarop de verlichting reageert, goed gesloten zijn;
– niet branden van de verlichting.

Opmerking

Door het ontgrendelen van de portieren met de afstandsbediening gaat de binnenverlichting enige tijd branden.

Met het openen van een voor- of achterportier gaat de verlichting opnieuw enige tijd branden.

Daarna gaat de verlichting in het interieur en in de bagageruimte geleidelijk uit. Er zijn verschillende tijdschakelingen voor het doven van de verlichting:

– na 15 minuten als een portier open is gebleven;
– na 15 secondes als alle portieren gesloten zijn;
– als u het contact aanzet.

Zonwering

Zet de zonneklep ***1*** omlaag.

Deze kan tegen de portierruit worden gekanteld.

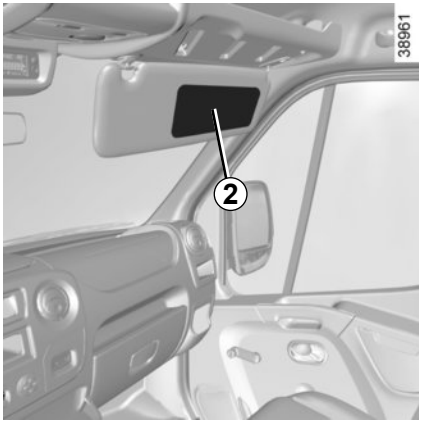

Make-upspiegel of extra spiegel *2*

(afhankelijk van de auto)

Zet de zonneklep omlaag om bij de spiegel te kunnen.

Bijzonderheid van de extra spiegel
Raadpleeg de paragraaf “Spiegels” in hoofdstuk 1.

Handgreep *3*

Hieraan kan men zich vasthouden tijdens het rijden.

Gebruik deze niet bij het in- of uitstappen.

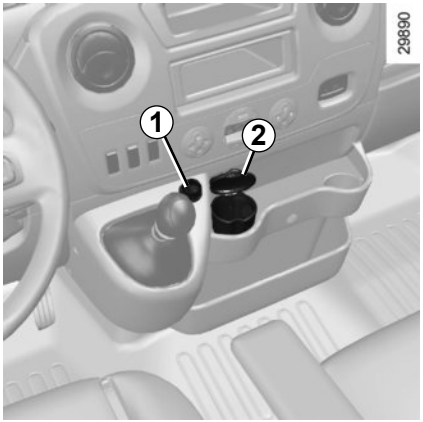

Asbak *2*

(afhankelijk van de auto)
De losse asbak past in de blikjeshouders.
Openen: trek het deksel omhoog.
Om hem te legen, trekt u aan het geheel. De asbak komt uit zijn houder.

Aansteker *1*

(afhankelijk van de auto)
Contact aan, druk de aansteker ***1*** naar binnen, hij komt vanzelf met een klikje naar buiten zodra hij gloeit. Trek hem los. Plaats hem na gebruik in de houder zonder hem er helemaal in te drukken.

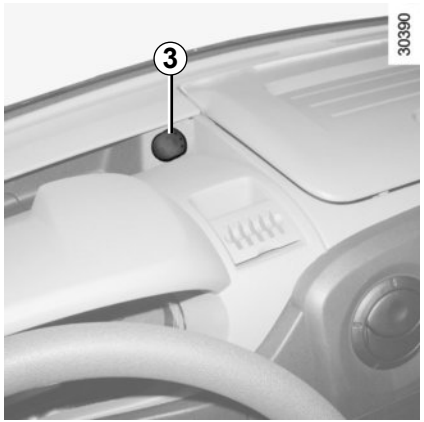

Accessoireaansluiting *1* en *3*

(afhankelijk van de auto)

Deze zijn bestemd voor de aansluiting van accessoires die door de technische dienst van het merk goedgekeurd zijn met een maximumvermogen van 120 watt (12 V).

Als uw auto geen aansteker en asbak heeft, kan uw merkdealer u deze leveren.

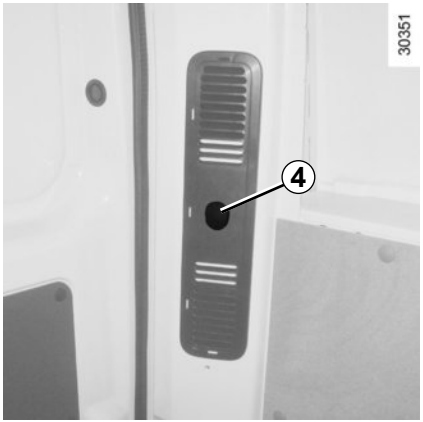

Accessoireaansluiting *4* (in de bagageruimte)

Sluit alleen accessoires aan met een vermogen van maximaal 120 watt (12 V).
Als verschillende accessoireaansluitingen tegelijk worden gebruikt, mag het totale vermogen van de aangesloten accessoires niet meer zijn dan 180 watt.
Risico van brand.

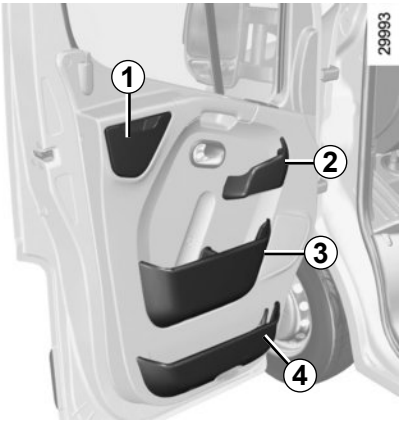

Opbergruimte in voorportieren

Opbergruimte *1*

Opbergruimte *2*
Gebruik het niet als handgreep om het portier te sluiten.

Opbergruimte *3*
Hierin kunt u een fles van 1,5 liter plaatsen.

Opbergruimte *4*

Opbergruimte zonneklep (*5*)

Hierin kunt u kaartjes (bijvoorbeeld van een tolweg) bevestigen.

Laat geen spullen op de vloer (bij de bestuurder) liggen. In geval van plotseling remmen zouden deze onder de pedalen terecht kunnen komen, waardoor de bestuurder deze niet meer goed kan bedienen.

Let op dat er geen harde, zware of scherpe voorwerpen uitsteken of zo in open opbergruimtes zijn geplaatst, dat zij tegen de inzittenden geslingerd kunnen worden bij het rijden door een bocht, bij plotseling remmen of bij een botsing.

Blikjeshouder *6*, *13* en *17*

Hierin kunt u een blikje of de asbak plaatsen.

Let op bij het accelereren of het rijden in een bocht, dat de inhoud van de beker of het blikje niet over de rand stroomt.

Risico van brandwonden als de vloeistof warm is en/of vlekken.

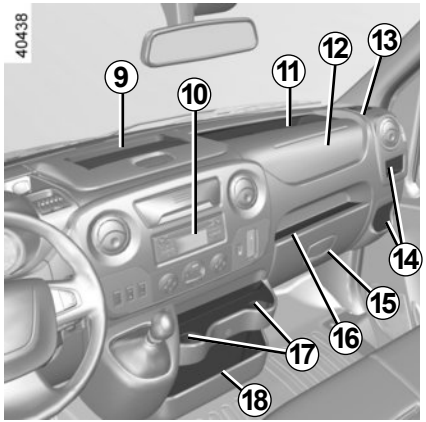

Opbergruimte van dashboard *7*, *8*, *9*, *11*, *14*, *16* en *18*

Opbergruimte of plaats voor autoradio *10*

Let op dat er geen harde, zware of scherpe voorwerpen uitsteken of zo in open opbergruimtes zijn geplaatst, dat zij tegen de inzittenden geslingerd kunnen worden bij het rijden door een bocht, bij plotseling remmen of bij een botsing.

Opbergruimte of airbag voor de passagier *12*

Dashboardkastje *15*

Om dit te openen, trekt u aan de handgreep.

Hierin passen documenten op A4 formaat, een fles van 2 liter water, enz.

Afhankelijk van de auto, wordt hij geventileerd en gekoeld.

Laat het deksel van de bergruimte altijd dicht tijdens het rijden:

– risico van verwondingen bij plotseling remmen of bij een ongeluk;

– risico van rondslingerende voorwerpen in het interieur.

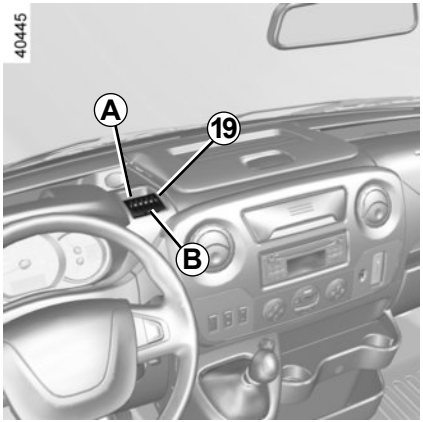

Muntenhouder en kaarthouder *19*

Muntenhouder *A*

Kaarthouder *B*
Hierin kunt u kaartjes (bijvoorbeeld van een tolweg) bevestigen.

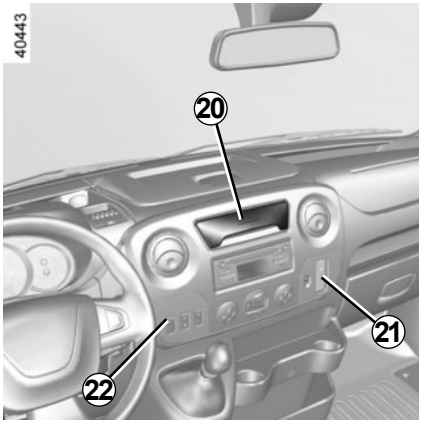

Opbergruimte of plaats voor tafeltje *20*

Opbergruimte of plaats voor stekkers voor audio-multiverbinding *21*

Opbergruimte of plaats voor schakelaars *22*

Bovenste opbergruimte van dashboard *23*

Om deze te openen, trekt u aan de handgreep.

Laat geen spullen op de vloer (bij de bestuurder) liggen. In geval van plotseling remmen zouden deze onder de pedalen terecht kunnen komen, waardoor de bestuurder deze niet meer goed kan bedienen.

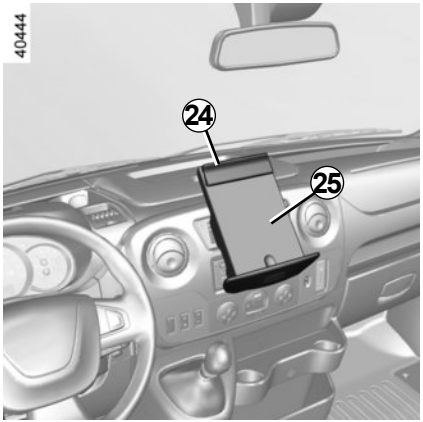

Tafeltje *25*

Trek het tafeltje ***25*** zo ver mogelijk naar u toe.

Draai het en duw het tot de aanslag.

U kunt met behulp van klem ***24*** documenten van A5 formaat vastmaken.

Voor het terugplaatsen, trekt u het tafeltje zo ver mogelijk naar u toe , zet hem horizontaal en duw hem zo ver mogelijk.

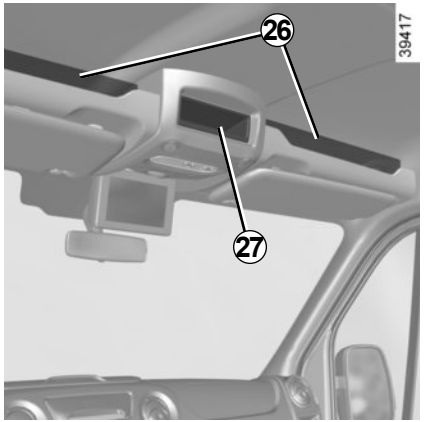

Opbergruimte boven cabine *26* en *27*

Uitsluitend bestemd voor het vervoer van voorwerpen.

De opbergruimte boven de cabine ***27*** is geschikt voor maximaal 5 kg.

Zorg er voor dat er geen zwaar en/of scherp voorwerp geplaatst wordt dat tijdens het rijden zou kunnen vallen. Risico van verwonding.

Laat geen spullen op de vloer (bij de bestuurder) liggen. In geval van plotseling remmen zouden deze onder de pedalen terecht kunnen komen, waardoor de bestuurder deze niet meer goed kan bedienen.

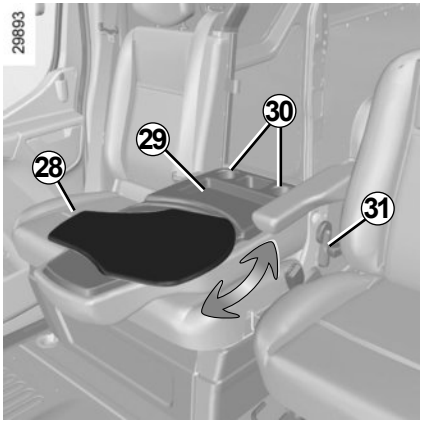

Tafeltje

Als de auto hiermee uitgerust is, klapt u de rugleuning van de middelste stoel naar beneden en door de hendel ***31*** omhoog te trekken.

U heeft aan de achterkant van de rugleuning van de middelste stoel de beschikking over:

– een tafeltje ***28*** dat uitsluitend naar de bestuurderskant draait (afhankelijk van de auto);
– een blikjeshouder ***30***;
– opbergruimte ***29***.

Het is verboden op de middelste stoel te gaan zitten als de rugleuning neergeklapt is.

N.B.: zorg dat het tafeltje goed op zijn plaats zit, voordat u de rugleuning van de middelste stoel weer omhoog zet. Let er op dat de rugleuning van de middelste stoel goed vergrendeld is

Let op dat niets de werking van het draaitafeltje belemmert.

Let op bij het accelereren of het rijden in een bocht, dat de inhoud van de beker of het blikje niet over de rand stroomt.

Risico van brandwonden als de vloeistof warm is en/of vlekken.

Let op dat er geen harde, zware of scherpe voorwerpen uitsteken of zo in open opbergruimtes zijn geplaatst, dat zij tegen de inzittenden geslingerd kunnen worden bij het rijden door een bocht, bij plotseling remmen of bij een botsing.

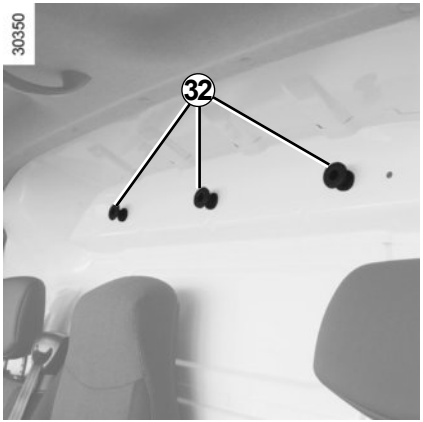

Kledinghaken *32*

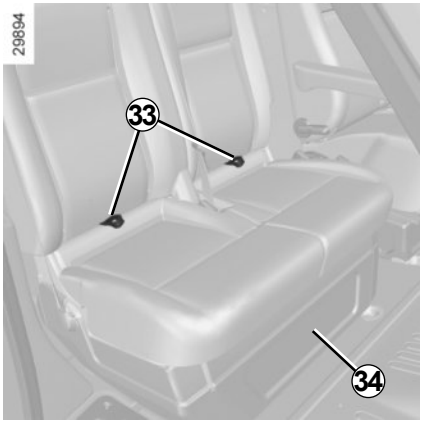

Opbergkist *34* onder voorbank

Om erbij te komen, trekt u aan de lipjes ***33***.

Laat de zitting altijd gesloten tijdens het rijden:

– risico van verwondingen bij plotseling remmen of bij een ongeluk;

– risico van rondslingerende voorwerpen in het interieur.

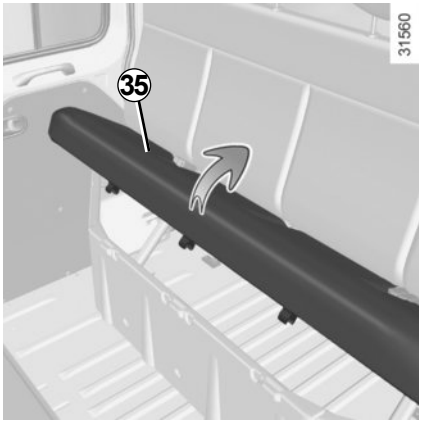

Opbergkist onder achterbank

De zitting ***35*** kan worden opgetild waardoor de opbergkist onder de bank bereikbaar wordt.

Controleer of de autogordels achterin nog goed op hun plaats zitten en goed werken na elke verandering aan de achterstoelen.

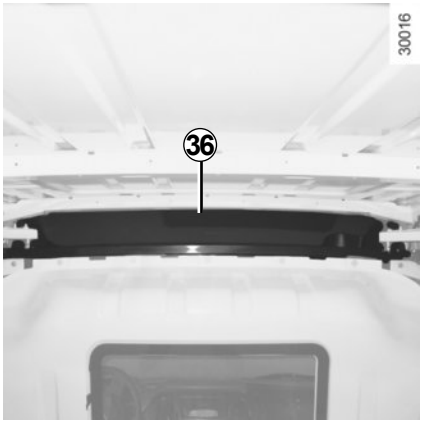

Opbergruimte boven de laadruimte achter *36*

Uitsluitend bestemd voor het vervoer van voorwerpen.

De opbergruimte boven de laadruimte achter is geschikt voor maximaal 35 kg.

Zorg er voor dat er geen zwaar en/of scherp voorwerp geplaatst wordt dat zou kunnen vallen. Risico van verwonding.

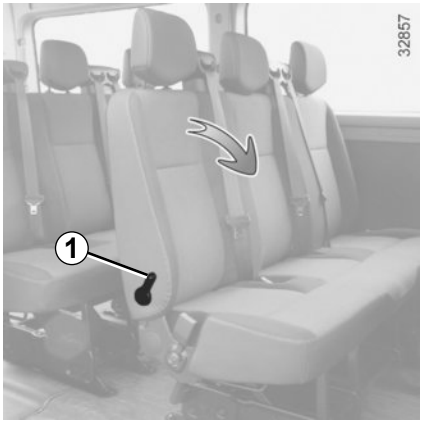

Toegang tot de achterbank

Kantel de handgreep ***1*** naar achteren om de rugleuning omlaag te zetten.

Om de stoel op zijn plaats terug te zetten, zet u de rugleuning terug in positie.

Voer deze verstellingen uitsluitend uit als de auto stilstaat.

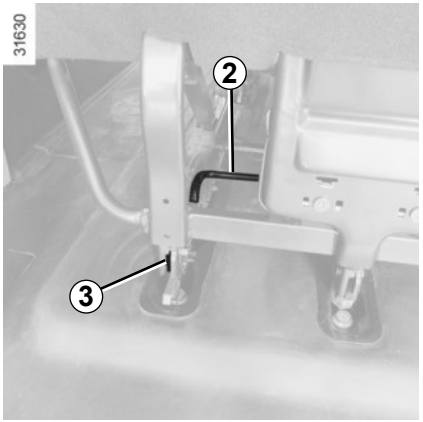

Uitbouwen van de bank

Trek bij elk van de banken de hendels ***2*** aan de achterkant van de bank omhoog. De nokjes ***3*** komen naar buiten om aan te geven dat de bank vergrendeld is.

Trek de bank zo naar achteren dat de verankeringspunten vrijkomen en trek ze daarna omhoog om ze te kunnen verwijderen.

Het demonteren van de verankeringspunten is verboden.

De bank heeft een grote massa (ongeveer 65 kg). Let er voor uw veiligheid op dat u voorzichtig manoeuvreert.

Risico van verwonding.

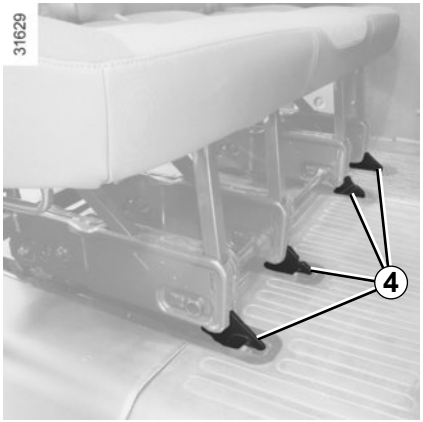

Inbouwen van de bank

– Plaats de geleiders ***4*** naar achteren ten opzichte van de verankeringspunten op de rails;
– schuif de bank naar voren.

De bank wordt automatisch vergrendeld.

Controleer of de rode nokjes ***3*** niet meer zichtbaar zijn.

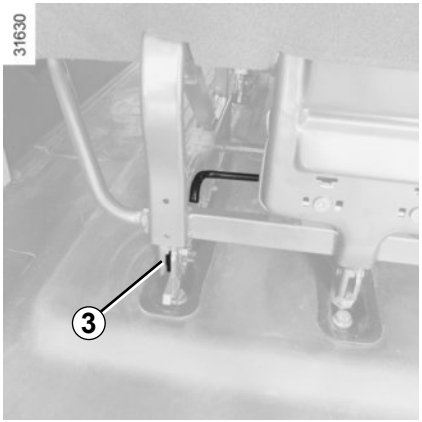

Plaats de achterbanken altijd op de oorspronkelijke verankeringspunten.

Het is verboden om tijdens het rijden de bank “achterstevoren” te gebruiken.

De banken van rij 2 en 3 zijn niet verwisselbaar. Gebruik daarom niet te veel kracht bij het terugplaatsen.

Risico van beschadiging.

Controleer bij het bewegen van de achterbank of de verankeringspunten schoon zijn (zij moeten vrij zijn van steentjes, doeken of enig ander onderdeel dat het vergrendelen van de bank zou kunnen hinderen).

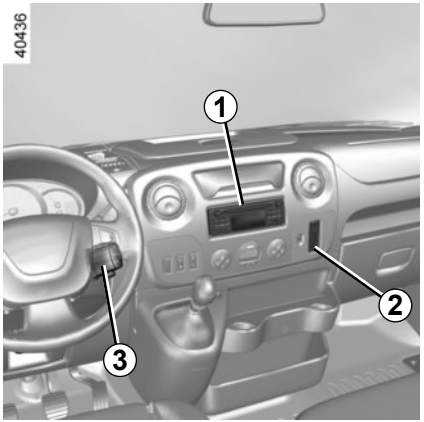

De aanwezigheid en de plaats van deze apparatuur zijn afhankelijk van de multimedia-apparatuur van de auto.

1 Radio;

2 Multimedia-aansluitingen;

3 bediening bij het stuurwiel;

4 multimedia-aanraakscherm;

5 microfoon.

Voor de werking van deze apparatuur: raadpleeg de gebruiksaanwijzing van de uitrusting.

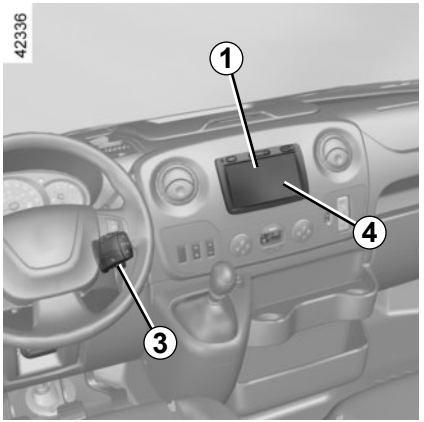

Gebruik van de telefoon

Houd u altijd aan de wettelijke voorschriften met betrekking tot het gebruik van dit apparaat.

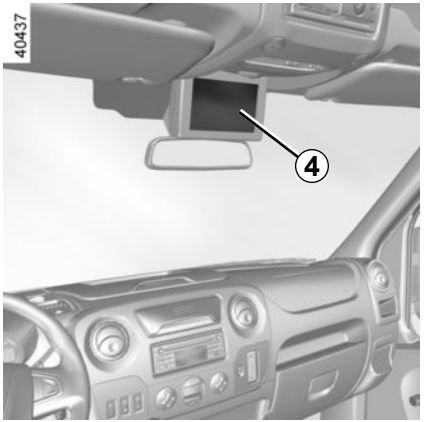

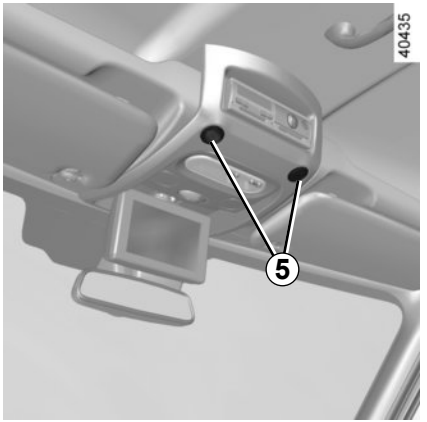

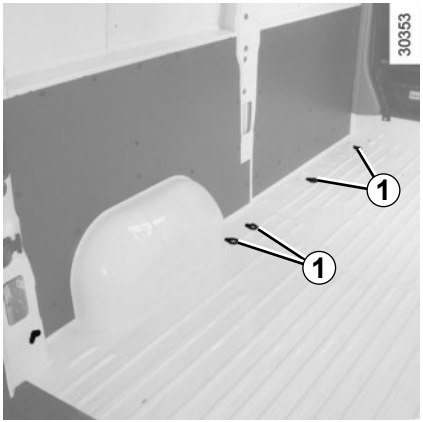

Transport van goederen in de laadruimte

Afhankelijk van de auto, kunnen de goederen worden vastgemaakt aan de ringen ***1*** en ***2***, zodat zij niet kunnen kantelen. Het aantal ringen en hun plaats kan verschillen afhankelijk van de auto.

De ringen ***2*** dienen uitsluitend als ondersteuning tegen het kantelen van de lading. De lading moet eerst aan de bevestigingsringen ***1*** op de vloer van de auto vastgemaakt worden.

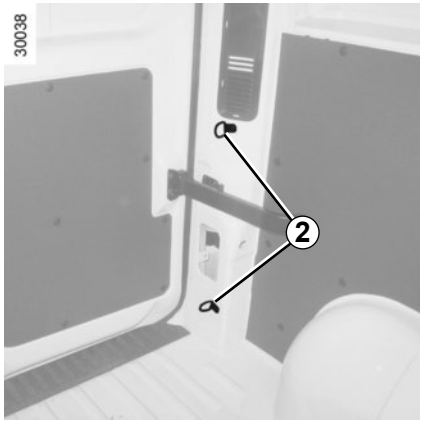

De zwaarste voorwerpen plaatst u zo laag mogelijk op de laadvloer. Zet de lading indien mogelijk vast aan de bevestigingspunten (indien aanwezig) op de vloer van de laadruimte. De lading moet zo geplaatst zijn dat niets naar voren op de passagiers geslingerd kan worden in geval dat de bestuurder plotseling moet remmen. Maak de autogordels van de zitplaatsen achter vast, ook als deze niet bezet zijn.

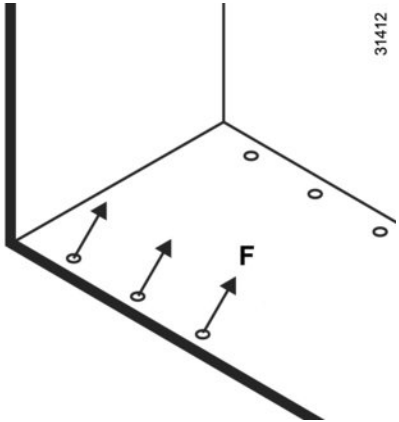

F max: 625 daN

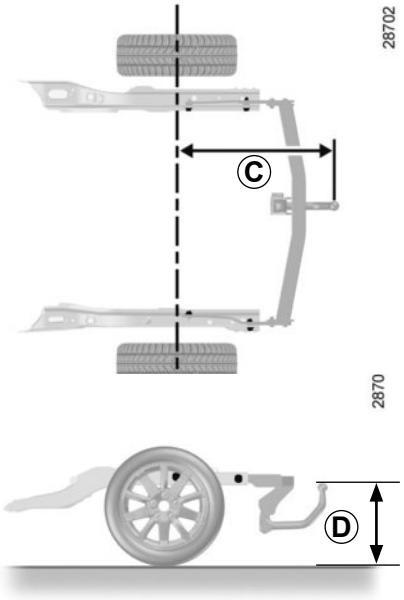

Voorwielaandrijving enkele wielen:
***C* = 1110 mm.**
Achterwielaandrijving enkele wielen
***C* = 1760 mm.**
Achterwielaandrijving dubbele wielen
***C* = 1753 mm.**

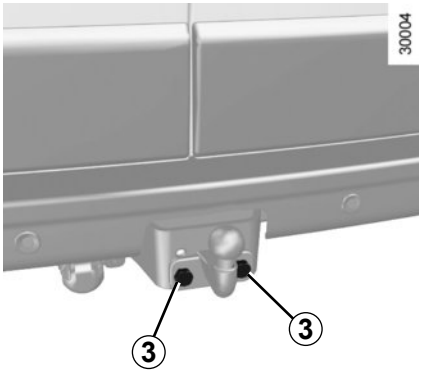

Slepen

Plaatsen van de trekkogel

Plaats de knop om de hoogte ***D*** aan te houden, die tussen 350 en 420 mm ligt, wanneer de auto belast is. Zet de bouten ***3*** vast met het aantrekkoppel van 196 N.m (Newton.meter).

Kogeldruk, maximaal toegelaten massa's van geremde en ongeremde aanhangwagens: raadpleeg hoofdstuk 6, paragraaf "Massa's".

Keuze en monteren van een trekhaak

Maximale massa van de trekhaak: 26 kg.

Raadpleeg het montagevoorschrift van de uitrusting voor de montage en de voorwaarden voor het gebruik.

Het is raadzaam deze voorschriften bij uw instructieboekje te bewaren.

Indien de trekhaakkogel de nummerplaat of de mistlamp achteraan aan het zicht onttrekt, moet u hem afnemen wanneer u geen voertuig trekt.

Houd u in elk geval aan de landelijke wetgeving.

Hoofdstuk 4: Onderhoud

Motorkap 4.2
Oliepeil van de motor. 4.4
Oliepeil van de motor: (bij)vullen 4.6
Peilen: 4.8
remvloeistof 4.8
koelvloeistof. 4.9
stuurbekrachtigingspomp 4.10
ruitensproeierreservoir 4.10
Filters. 4.10
Bandenspanning 4.11
Accu. 4.13
Onderhoud van de carrosserie 4.14
Onderhoud van de bekleding 4.17

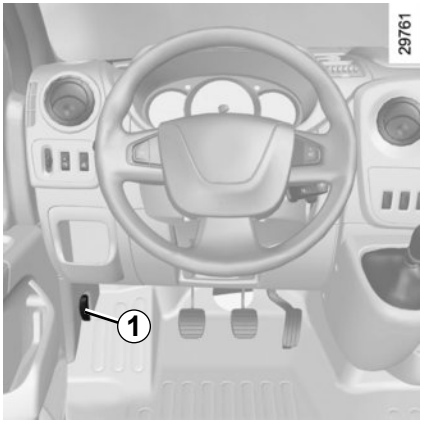

Trek aan de handgreep ***1*** om hem te openen.

Veiligheidshaak van de motorkap

Trek aan de hendel ***2*** om hem te ontgrendelen.

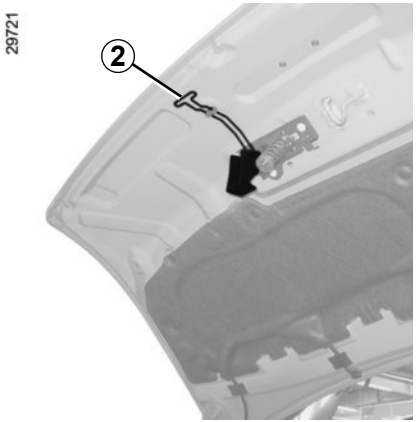

Voordat u in de motorruimte werkzaamheden kunt uitvoeren, moet u absoluut het contact uitzetten (zie “De motor starten en stoppen” in hoofdstuk 2).

Bij een botsing, zelfs een lichte, tegen de grille of de motorkap moet u zo snel mogelijk het vergrendelingssysteem van de motorkap laten controleren door een merkdealer.

Let op bij werkzaamheden dicht bij de motor, deze kan nog warm zijn. Bovendien kan de ventilateurmotor onverwacht gaan draaien. Het waarschuwingslampje in de motorruimte herinnert u hieraan.

Verwondingsgevaar

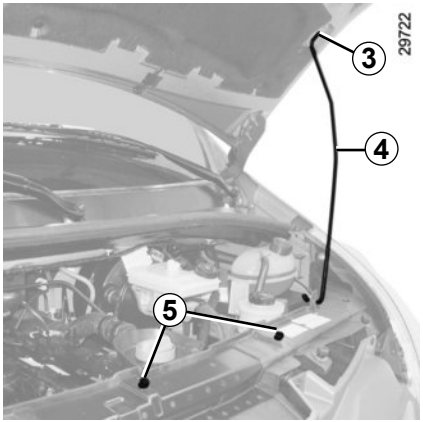

Motorkap openen

Trek de motorkap zover mogelijk omhoog, maak de steun ***4*** los uit de bevestigingen ***5*** en plaats hem in de uitsparing ***3*** van de motorkap **en niet ergens anders**.

Zorg er na alle werkzaamheden in het motorcompartiment voor dat u niets vergeet (doeken, gereedschap enz.).

Hierdoor kan de motor beschadigd raken of brand ontstaan.

Sluiten van de motorkap

Controleer of de ruitenwisserbladen in de juiste stand staan.

Om de motorkap te sluiten houdt u deze omhoog, maakt u de steun ***4*** weer vast in de klem ***5***, pakt u de voorkant van de kap in het midden vast en laat u de kap naar beneden zakken. Laat de kap de laatste 20 cm in de vergrendeling vallen. Hij vergrendelt door zijn gewicht.

Controleer de vergrendeling van de kap.

Controleer of niets de vergrendeling belemmert (steentje, doek, enz.).

OLIEPEIL VAN DE MOTOR: algemeen (1/2)

Iedere motor verbruikt wat olie voor het smeren en koelen van de bewegende delen in de motor. Het is daarom normaal dat u tussen twee onderhoudsbeurten olie moet bijvullen.

Indien u na de inrijperiode echter meer dan 0,5 liter olie per 1 000 km moet bijvullen, dient u dit aan een merkdealer te melden.

Controleer het oliepeil regelmatig en in ieder geval voor elke grote reis: vul indien nodig tijdig olie bij om ernstige schade aan de motor te voorkomen.

Aflezen van het oliepeil

De auto moet horizontaal staan en de motor mag geruime tijd niet hebben gedraaid.

Voor het exacte oliepeil en het controleren of het maximumpeil niet overschreden is (risico van beschadiging van de motor), moet u de peilstaaf gebruiken. Raadpleeg de volgende bladzijden.

Het display van het instrumentenpaneel waarschuwt uitsluitend als het oliepeil minimaal is.

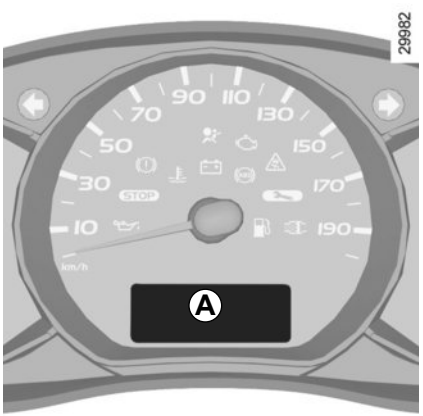

Weergave van het minimumoliepeil *A*

Als het peil boven het minimumpeil is:

De boodschap “OLIEPEIL” verschijnt op het display, met blokjes die het peil aangeven. Zij worden naarmate het peil daalt vervangen door streepjes.

Om andere informatie te kunnen lezen op uw boordcomputer, drukt u op ***1*** of ***2***.

Als het peil op het minimum is

De boodschap “A.U.B. OLIE BIJVULLEN” en het controlelampje lichten op het instrumentenpaneel op.

U mag de motor niet starten zolang u geen olie heeft bijgevuld.

Het display waarschuwt alleen als het peil te laag is en niet als het te hoog is, dit is alleen af te lezen met de peilstaaf.

29990

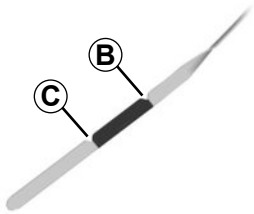

Aflezen van het peil op de peilstaaf

Met stilstaande motor:
- haal de peilstaaf eruit en veeg hem af met een droge en niet pluizende doek;
- duw de peilstaaf zo diep mogelijk terug in de motor;
- haal de peilstaaf weer uit de motor;
- lees het peil af: dit mag nooit lager zijn dan het “minimumpeil” ***C*** en nooit hoger zijn dan het “maximumpeil” ***B***.

Duw de peilstaaf na het aflezen van het peil zo diep mogelijk terug in de motor.

Overschrijding van het maximumpeil van de motorolie.

Het aflezen van het peil moet met behulp van de peilstaaf gebeuren zoals hiervoor is uitgelegd.

Als het peil boven het maximum is, **start de motor dan niet** en roep de hulp in van een merkdealer.

Voordat u in de motorruimte werkzaamheden kunt uitvoeren, moet u absoluut het contact uitzetten (zie “De motor starten en stoppen” in hoofdstuk 2).

Het maximumpeil ***B*** mag nooit worden overschreden: hierdoor bestaat het gevaar dat de motor en de katalysator beschadigd worden.

Als het peil abnormaal of herhaaldelijk daalt, moet u uw merkdealer raadplegen.

Om morsen te voorkomen, adviseren wij een trechter te gebruiken bij het (bij) vullen van olie.

Let op bij werkzaamheden dicht bij de motor, deze kan nog warm zijn. Bovendien kan de ventilateurmotor onverwacht gaan draaien. Het waarschuwingslampje in de motorruimte herinnert u hieraan.

Verwondingsgevaar

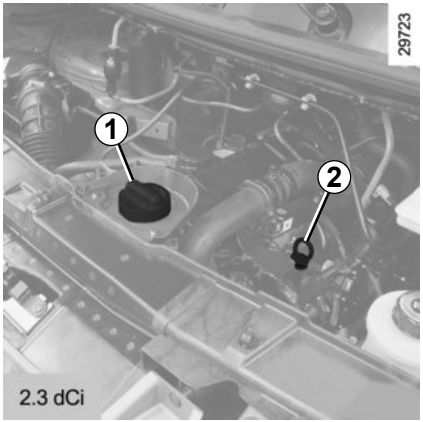

(Bij)vullen

De auto moet horizontaal staan en de motor moet koud zijn (bijvoorbeeld voordat u 's morgens wegrijdt).

Soort motorolie

Raadpleeg het onderhoudsdocument van uw auto.

Vul nooit bij tot boven het **maximumpeil** en vergeet niet de dop ***1*** en de peilstaaf ***2*** weer terug te plaatsen.

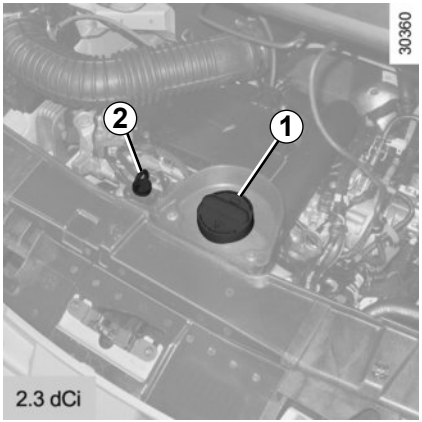

- Draai de dop ***1*** los;
- vul bij (afhankelijk van de motor is het verschil tussen het hoogste en het laagste peil op de peilstaaf ***2*** ongeveer 1,5 tot 2 liter);
- wacht 10 minuten om de olie naar beneden te laten zakken in de motor;
- controleer het peil met de peilstaaf ***2*** zoals hiervoor is beschreven.

Als u het peil heeft gelezen, moet u de peilstaaf tegen de aanslag terugplaatsen en de dop geheel vastdraaien.

Olie verversen

Interval: raadpleeg het onderhoudsdocument van uw auto.

Inhoud bij verversen

Raadpleeg het onderhoudsdocument van uw auto of neem contact op met een merkdealer.
Controleer het motoroliepeil altijd met behulp van de peilstaaf zoals hiervoor is uitgelegd (het mag nooit lager dan het minimumpeil of hoger dan het maximumpeil van de peilstaaf zijn).

Soort motorolie

Raadpleeg het onderhoudsdocument van uw auto.

Om spatten te voorkomen, adviseren wij een trechter te gebruiken bij het (bij) vullen van olie.

Overschrijding van het maximumpeil van de motorolie

Het maximumpeil mag nooit worden overschreden: hierdoor bestaat het gevaar dat de motor en katalysator beschadigd worden.
Als het peil boven het maximum is, **start de motor dan niet** en roep de hulp in van een merkdealer.

Voordat u in de motorruimte werkzaamheden kunt uitvoeren, moet u absoluut het contact uitzetten (zie “De motor starten en stoppen” in hoofdstuk 2).

Olie aftappen: let op bij het aftappen van hete olie dat u zich er niet aan brandt.

Als het peil abnormaal of herhaaldelijk daalt, moet u een merkdealer raadplegen.

Laat de motor nooit in een afgesloten ruimte draaien: uitlaatgassen zijn giftig.

Let op bij werkzaamheden dicht bij de motor, deze kan nog warm zijn. Bovendien kan de ventilateurmotor onverwacht gaan draaien. Het waarschuwingslampje in de motorruimte herinnert u hieraan.

Verwondingsgevaar

Bijvullen: let op dat er geen olie wordt gemorst op onderdelen van de motor of de uitlaat. Hierdoor kan brand ontstaan. Ook moet de vuldop goed zijn vastgezet om te voorkomen dat hij lostrilt waardoor er olie uit de motor kan spatten met hetzelfde brandgevaar als deze olie op hete delen van de motor of de uitlaat terechtkomt.

Controleer bij werkzaamheden onder de motorkap, of de schakelaar van de ruitenwisser in de stand uit staat.

Verwondingsgevaar

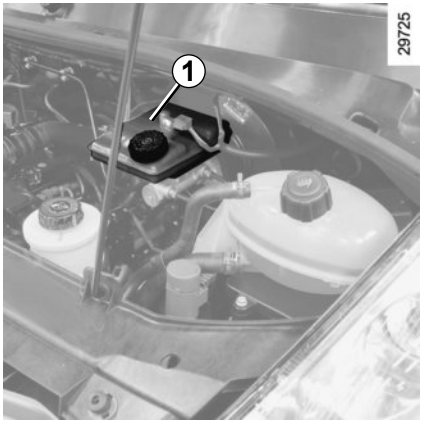

Remvloeistof

Controleer regelmatig het peil van de remvloeistof en zeker als u bij het remmen een verschil, hoe gering ook, opmerkt.

Controle van het peil moet bij stilstaande motor en op horizontale ondergrond plaatsvinden.

Peil *1*

Het is normaal dat het remvloeistofpeil daalt met het slijten van de remblokken, maar het mag nooit zakken tot onder de markeringsstreep "**MINI**".

Als u zelf de slijtage van de schijven en blokken wilt controleren, dan kunt u bij de merkdealer of op de web-site van de constructeur een document verkrijgen met een controlemethode.

Vullen

Na werkzaamheden aan het hydraulische circuit moet de remvloeistof worden vervangen door een deskundige.

Gebruik hiervoor uitsluitend door onze technische dienst goedgekeurde remvloeistof uit een verzegelde verpakking.

Interval voor het vervangen

Raadpleeg het onderhoudsdocument van uw auto.

Als het peil abnormaal of herhaaldelijk daalt, moet u een merkdealer raadplegen

Let op bij werkzaamheden dicht bij de motor, deze kan nog warm zijn. Bovendien kan de ventilateurmotor onverwacht gaan draaien. Het waarschuwingslampje in de motorruimte herinnert u hieraan.

Verwondingsgevaar

Voordat u in de motorruimte werkzaamheden kunt uitvoeren, moet u absoluut het contact uitzetten (zie "De motor starten en stoppen" in hoofdstuk 2).

Koelvloeistof

Met de motor uit en **koud**, op horizontale ondergrond, moet het peil liggen tussen de markeringen “**MINI**” en “**MAXI**” op het koelvloeistofreservoir ***2***.

Vul bij een **koude motor** koelvloeistof bij, voordat het peil de markering “**MINI**” bereikt.

Regelmatige controle van het peil

Controleer regelmatig het peil van de koelvloeistof (de motor kan ernstig beschadigen door een gebrek aan koelvloeistof).

Vul uitsluitend bij met door onze technische dienst goedgekeurde producten die zorgen voor:

– een bescherming tegen bevriezen;

– bescherming tegen corrosie van het koelcircuit.

Interval voor het vervangen

Raadpleeg het onderhoudsdocument van uw auto.

Als het peil abnormaal of herhaaldelijk daalt, moet u een merkdealer raadplegen

Zolang de motor warm is, mogen er geen werkzaamheden aan de motor en het koelsysteem worden uitgevoerd.

Risico van brandwonden.

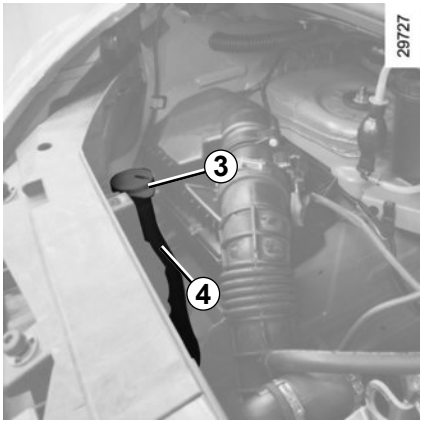

ruitensproeierreservoir *4*

Vullen

Open, bij stilstaande motor, de dop ***3***, vul bij totdat u de vloeistof ziet, sluit de dop weer.

Vloeistof

Product voor ruitensproeiers (‘s winters met speciale antivries).

Voordat u in de motorruimte werkzaamheden kunt uitvoeren, moet u absoluut het contact uitzetten (zie “De motor starten en stoppen” in hoofdstuk 2).

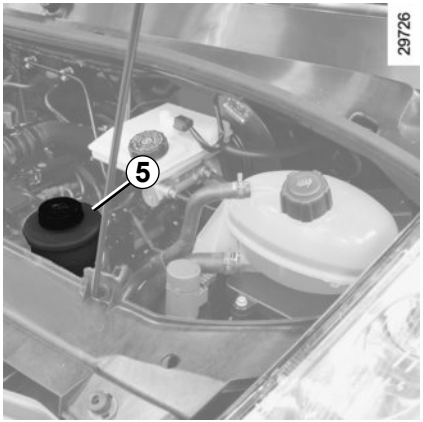

Stuurbekrachtigingspomp

Peil: het peil is correct als dit **koud**, bij stilstaande motor op horizontale ondergrond, tussen de markeringen “**MINI**” en “**MAXI**” op het reservoir ***5*** staat.

Gebruik voor het eventueel bijvullen uitsluitend een door onze technische dienst goedgekeurd product.

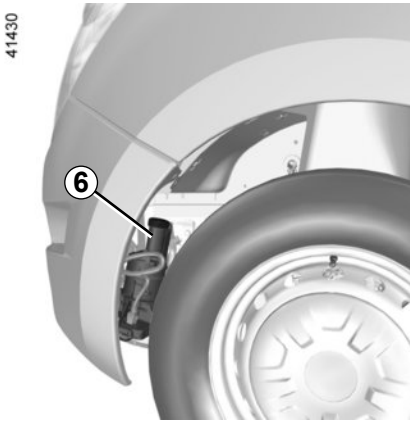

Speciale functie van auto’s met een tank *6*
Er is geen toegang tot de tankdop. Vraag een merkdealer om de tank bij te vullen.

Let op bij werkzaamheden dicht bij de motor, deze kan nog warm zijn. Bovendien kan de ventilateurmotor onverwacht gaan draaien. Het waarschuwingslampje in de motorruimte herinnert u hieraan.

Verwondingsgevaar

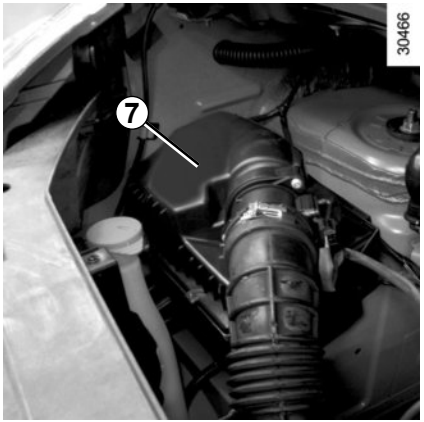

Filters

Het vervangen van de filters (luchtfilter, brandstoffilter, enz.) maakt deel uit van het onderhoudsprogramma van uw auto.

Interval voor het vervangen van de filters: raadpleeg het onderhoudsdocument van uw auto.

Voor de auto’s die hiermee uitgerust zijn, wordt de verklikker ***7*** rood als het luchtfilter vervuild is.

Ga zo snel mogelijk naar een merkdealer.

Sticker *A*

Open het bestuurdersportier om het te lezen.

De bandenspanning dient bij koude banden te worden gecontroleerd.

Indien u de bandenspanning niet bij **koude** banden kunt controleren, moet u de opgegeven waarden met **0,2** tot **0,3** bar (of **3 PSI**) verhogen. **Verlaag nooit de spanning van een warme band.**

Auto met waarschuwing bij verlies van bandenspanning

Bij hoge (lekken, zacht, enz.) licht het waarschuwingslampje op het instrumentenpaneel op. Raadpleeg de paragraaf “Waarschuwing bij verlies van bandenspanning” in hoofdstuk 2.

Voor uw veiligheid en voor de naleving van de geldende wetgeving.

Als de banden moeten worden vervangen, dan mag dit alleen gebeuren met even grote banden van hetzelfde merk, hetzelfde type en dezelfde structuur op eenzelfde profiel.

Deze moeten: ten minste hetzelfde laadvermogen en dezelfde maximumsnelheid als de oorspronkelijke banden hebben, ofwel voldoen aan de door de merkdealer gestelde eisen.

Indien u deze instructies niet respecteert, kunt u uw veiligheid in gevaar brengen en is uw auto mogelijk niet conform de voorschriften.

Risico op verlies van de controle over de auto.

BANDENSPANNINGEN (2/2)

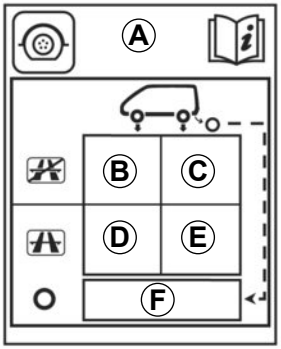

30463

Zone ***B***: bandenspanning van de voorwielen buiten autosnelweg.

Zone ***C***: bandenspanning van de achterwielen buiten autosnelweg.

Zone ***D***: bandenspanning van de voorwielen op autosnelweg.

Zone ***E***: bandenspanning van de achterwielen op autosnelweg.

Zone ***F***: bandenspanning van het reservewiel.

Veiligheid van de banden en gebruik van sneeuwkettingen: raadpleeg de paragraaf “Banden” in hoofdstuk 5 voor het onderhoud en de mogelijkheid voor het gebruik van sneeuwkettingen (afhankelijk van de uitvoering).

Auto’s gebruikt bij maximale belasting (maximum toegelaten totaalmassa) en met een aanhangwagen.

De maximumsnelheid is **100 km/uur** en de bandenspanning moet worden verhoogd met **0,2 bar.**

Raadpleeg de paragraaf “Massa’s” in hoofdstuk 6.

Kans op klapband.

ACCU

Deze bevindt zich achter de treeplank ***A*** en heeft geen onderhoud nodig. **U mag de accu niet openen of er vloeistof aan toevoegen**.

Afhankelijk van de auto, controleert een systeem continu de capaciteit van de accu.

Met contact uit kunnen sommige stroomverbruikers worden uitgeschakeld (dimlichten, radio, ventilatie, enz.). Op het instrumentenpaneel wordt het uitschakelen vergezeld van de boodschap “SPAARSTAND ACCU”. Als het niveau kritiek wordt, verschijnt de boodschap “ACCU ZWAK START DE MOTOR”.
De capaciteit van uw accu kan verminderen, vooral als u uw auto gebruikt:
– voor korte ritten;
– in stadsverkeer;
– als de temperatuur daalt, enz.;
– stilstaande auto, motor uit.

Vervangen van de accu
Omdat dit een ingewikkelde ingreep is, adviseren wij dit over te laten aan uw merkdealer.

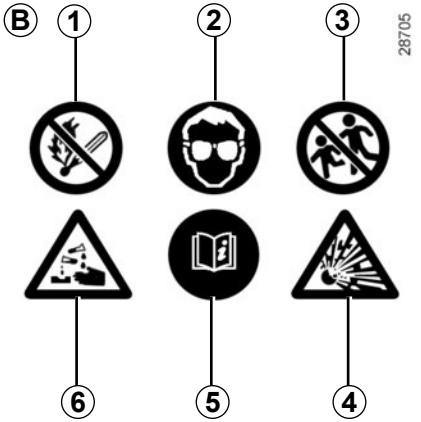

Sticker *B*
Houd u aan de indicaties op de accu:
– ***1*** open vuur en roken verboden;
– ***2*** oogbescherming verplicht;
– ***3*** op afstand van kinderen houden;
– ***4*** explosieve stoffen;
– ***5*** raadpleeg het instructieboekje;
– ***6*** corrosieve stoffen.

De accu bevat zwavelzuur. Vermijd daarom contact met de ogen, de huid of kleding. Bij onverhoopt contact spoelen met veel water. Indien nodig een arts raadplegen.

Houd open vuur, gloeiende voorwerpen en vonken verwijderd van de accu: explosiegevaar.

Omdat de accu van een **speciaal type** is, moet u deze vervangen door een gelijkwaardige accu. Raadpleeg een merkdealer.

ONDERHOUD VAN DE CARROSSERIE (1/3)

Een goed onderhouden auto gaat langer mee. Daarom wordt aangeraden de buitenkant van de auto regelmatig te onderhouden.

Uw auto is op doelmatige wijze tegen roestvorming beschermd. Toch staat hij bloot aan de invloed van verschillende parameters.

Agressieve stoffen in de lucht
- luchtverontreiniging in steden en in industriegebieden;
- zilte lucht langs de kust, vooral bij warm weer;
- wisselende klimaatinvloeden en veranderingen in de vochtigheidsgraad (wegenzout in de winter, water waarmee de weg wordt schoongespoeld enz.).

Kleine beschadigingen in het dagelijks gebruik

Schurende stoffen
Stof in de lucht, zand, modder, opspattende steentjes, enz.

Er zijn een aantal maatregelen nodig om de hierboven genoemde gevaren te bestrijden.

Wat u moet doen

Was uw auto regelmatig, **met de motor uit**, met door onze technische diensten geselecteerde shampoos (nooit met schuurmiddelen). Spuit vooraf rijkelijk met een waterstraal het volgende af:
- de aanslag door luchtverontreiniging, bloeiende bomen (linden bijvoorbeeld);
- modder uit de wielkuipen en onder de bodemplaat die anders lange tijd het vocht kunnen vasthouden;
- de **uitwerpselen van vogels**, die een chemische reactie met de lak veroorzaken waardoor **deze snel kan ontkleuren en zelfs kan loslaten;**
  Deze vlekken **moet** u direct wegwassen, want zij kunnen later niet meer door poetsen worden verwijderd;
- zout, dat vooral in de wielkuipen en onder de bodemplaat achterblijft na te hebben gereden op wegen waar gestrooid is.

Ontdoe de auto regelmatig van plantenresten (hars, bladeren enz.).

Houd rekening met lokale voorschriften inzake het wassen van een auto (bv. niet op de openbare weg).

Houd bij het rijden op pas geasfalteerde wegen afstand van de andere auto's om beschadiging van lak en ruiten door opspattend grind te voorkomen.

Kleine beschadigingen van de lak moet u snel herstellen of laten herstellen zodat roest ook daar geen kans krijgt.

Laat uw merkdealer regelmatig de carrosserie inspecteren als de auto een plaatwerkgarantie heeft. Raadpleeg het onderhoudsdocument.

Bewegende delen of mechanische organen moeten na reiniging altijd met een door onze technische dienst goedgekeurd product opnieuw worden beschermd.

Bij de merkdealer vindt u een uitgebreid gamma speciale onderhoudsproducten.

Wat u niet moet doen

De auto wassen in felle zon of als het vriest.

Vuil of insectenresten wegkrabben, zonder ze eerst met water los te weken.

De auto verwaarlozen zodat vuil zich kan ophopen.

Kleine beschadigingen niet (laten) bijwerken.

Vlekken of aanslag verwijderen met oplosmiddelen die niet door onze technische diensten zijn geselecteerd. De lak kan hierdoor worden aangetast.

Vaak door sneeuw en modder rijden zonder de auto te wassen, met name de wielkuipen en de bodemplaat.

Ontvetten of reinigen met behulp van een hogedrukreiniger of sproeiproducten die niet door onze technische dienst zijn goedgekeurd.

– mechanische delen (bijv. de motorruimte);
– onderkant carrosserie;
– scharnierende delen (bijv. aan de portieren);
– gelakte plastic delen aan de buitenkant (bijv. bumpers).

Hierdoor kunnen oxidatie of storingen ontstaan.

Bijzonderheid van auto's met matte lak

Voor dit type lak moeten bepaalde voorzorgsmaatregelen worden genomen.

Wat u moet doen

De auto overvloedig met de hand met water wassen en daarbij een zachte doek, spons, enz. gebruiken.

Wat u niet moet doen

Producten op basis van was gebruiken (opwrijven).
Te hard wrijven.
De auto wassen in een wasstraat.
Stickers op de lak plakken (risico op achterblijvende resten).

De auto reinigen met een hogedrukreiniger.

Rijden door een wasstraat

Zet de schakelaar van de ruitenwissers in de stand Uit (raadpleeg hiervoor de paragraaf "ruitenwisser, ruitensproeier voor" in hoofdstuk 1). Controleer de bevestiging van de uitrusting aan de buitenkant, extra lampen, spiegels en zet de ruitenwisserbladen vast met tape.

Verwijder de spriet van de radioantenne indien uw auto hiermee is uitgerust.

Denk eraan na het wassen het tape te verwijderen en de antenne terug te plaatsen.

Schoonmaken van de koplampen

De koplampen hebben een kunststof ruit, die u met een zachte doek of poetskatoen kunt schoonvegen. Als dit onvoldoende is, bevochtig deze dan met wat zeepsop en veeg deze af met een zachte doek of poetskatoen.
Veeg de ruit tenslotte voorzichtig af met een droge zachte doek.

Gebruik geen reinigingsmiddelen met alcohol of gereedschap zoals een ijskrabber.

ONDERHOUD VAN DE BINNENBEKLEDING (1/2)

Een goed onderhouden auto gaat langer mee. Daarom wordt aangeraden de binnenkant van de auto regelmatig te onderhouden.

Een vlek moet altijd snel behandeld worden.

Reinig de bekleding (ongeacht het soort vlek) met koud of **lauwwarm zeepsop op basis van natuurlijke zeep.**

Gebruik geen detergenten (afwasmiddel, producten in poedervorm, producten op alcoholbasis enz.).

Gebruik een zachte doek.

Spoel en absorbeer het overschot.

Ruiten van instrumenten

(bv. van het dashboard, het klokje, de buitenthermometer, het radiopaneel ...)

Veeg deze schoon met een zachte doek of poetskatoen.
Als dat onvoldoende is, gebruik dan een in zeepsop gedrenkte doek (of poetskatoen) en veeg de ruit voorzichtig na met een andere vochtige doek of poetskatoen.
Veeg de ruit tenslotte **voorzichtig** af met een droge zachte doek.

Gebruik geen producten met alcohol en/of spuit vloeistoffen in dit gebied.

Autogordels

Deze moeten goed schoon worden gehouden.
Gebruik producten die door de merkdealer worden geleverd of lauw zeepsop en een spons; veeg de gordels met een doek droog.
Gebruik geen wasmiddelen of kleurstoffen omdat deze de gordels kunnen aantasten.

Textiel (stoelen, deurbekleding ...)

Stofzuig het textiel **regelmatig**.

Vloeistofvlekken

Gebruik zeepsop.

Absorbeer de vlek of duw er lichtjes op (nooit wrijven) met een zachte doek. Spoel daarna het restant af en absorbeer dit.

Vlekken van vaste of halfvaste substanties

Verwijder restanten van vaste of halfvaste substanties **onmiddellijk** met behulp van een spatel (ga daarbij vanaf de randen naar het midden van de vlek om te voorkomen dat deze wordt uitgesmeerd).
Reinig zoals aangegeven voor vloeistofvlekken.

Snoep en kauwgom verwijderen

Leg een ijsblokje op de vlek om deze te laten uitharden en ga daarna te werk zoals aangegeven voor vaste vlekken.

Raadpleeg de merkdealer voor advies over het onderhoud van het interieur en/of bij een onbevredigend resultaat.

Verwijderen/terugplaatsen van oorspronkelijk in de auto aangebrachte afneembare uitrusting

Als u afneembare uitrusting moet verwijderen om het interieur schoon te maken (bijvoorbeeld matten), moet u altijd zorgen dat u ze correct en aan de goede kant terugplaatst (de bestuursmat moet aan de kant van de bestuurder worden teruggeplaatst) en vastzet met de elementen die bij de uitrusting zijn geleverd (de bestuurdersmat bijvoorbeeld, moet altijd worden vastgezet met behulp van de voorgeïnstalleerde bevestigingselementen).

Controleer altijd, terwijl de auto nog stilstaat, of niets de besturing hindert (obstakel onder de pedalen, een hak die achter de mat blijft hangen, enzovoort).

Wat u niet moet doen

Plaats geen voorwerpen zoals deodorant, parfum, enz. bij de ventilatieroosters; deze kunnen de bekleding van het dashboard aantasten.

Gebruik van een hogedrukreiniger of sproeiproducten in het interieur van de auto:

als geen bijzondere voorzorgsmaatregelen worden genomen, bestaat het gevaar dat elektrische en elektronische componenten in de auto defect raken.

Hoofdstuk 5: Praktische tips

Lekke band 5.2
Reservewiel 5.2
Gereedschapset 5.4
Pompset voor de banden 5.5
Wieldoppen – Wiel. 5.11
Een wiel verwisselen: hydraulische krik 5.13
Een wiel verwisselen: krik 5.16
De banden 5.18
Koplampen (vervangen van een lamp) 5.21
mistlichten voor 5.23
zijlichten. 5.24
achterlichten 5.25
binnenverlichting 5.27
Zekeringen. 5.28
Accu: storing 5.33
Sleutel, FM-afstandsbediening: batterij 5.35
Zender-ontvanger handsfree toegang: batterij 5.36
Ruitenwisserbladen vervangen 5.37
Aanhanger 5.38
Radio inbouwen. 5.40
Toebehoren 5.41
Storingen 5.42

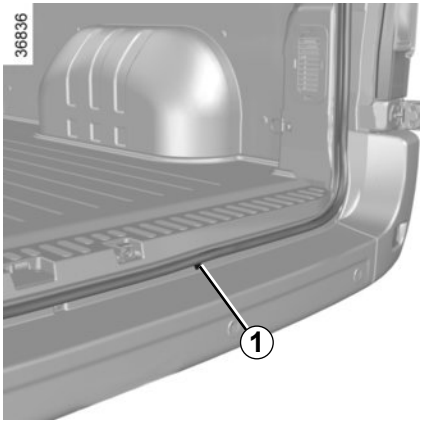

Voor de auto's die hiermee uitgerust zijn, bevindt het zich onder de chassis.

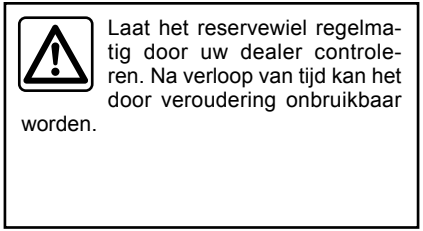

Laat het reservewiel regelmatig door uw dealer controleren. Na verloop van tijd kan het door veroudering onbruikbaar worden.

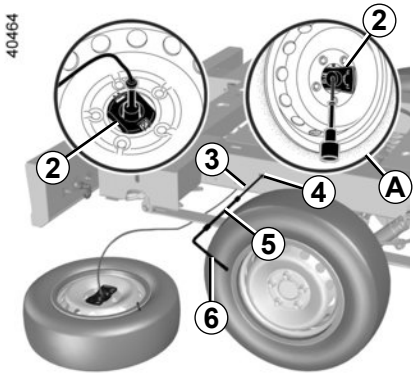

In sommige gevallen (lekke band achter, beladen auto met aanhanger…) kan het nodig zijn de auto van tevoren op te lichten (met aanslagpunt dat het dichtst bij het betreffende wiel is) om bij het reservewiel te komen (raadpleeg paragraaf "verwisselen van een wiel: auto met enkele wielen" in hoofdstuk 5).

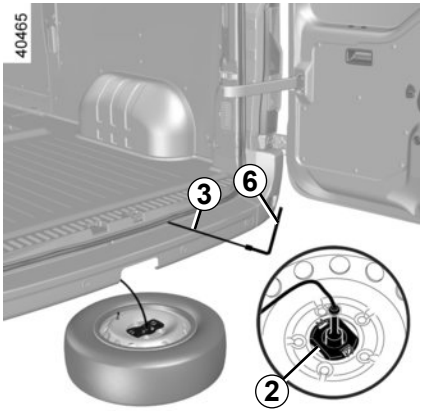

Reservewiel verwijderen

– Steek, afhankelijk van de auto, het verlengde uiteinde van de ontgrendelingssleutel met het zeskantige verlengstuk ***5*** en de wielmoersleutel ***6 3*** in uitsparing ***1*** of ***4*** (door het gebruik van ander gereedschap kan het mechanisme beschadigd raken);

– laat het reservewiel zoveel mogelijk zakken;

– maak het ***2***-element van de velg los;

– laat onderdeel ***2*** via de velg lopen (zoals aangegeven in ***A***) en maak zo het wiel vrij.

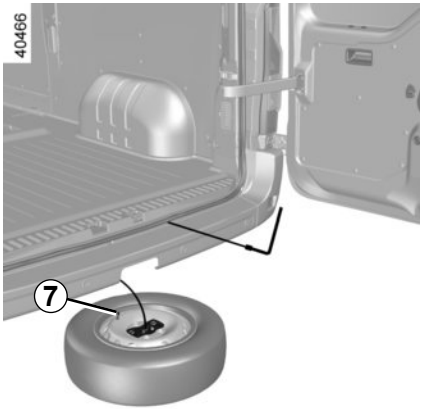

Terugplaatsen van een wiel

Ga in omgekeerde volgorde te werk:

– Leg het wiel horizontaal onder de auto. Het **ventiel *7* moet naar u toe gericht zijn**. Risico op verlies van het wiel als de montage van het wiel niet in de juiste richting gebeurt.

Leg het wiel met de lekke band plat op de grond, met het **ventiel *7* verplicht naar u toe**. Risico om het wiel te verliezen.

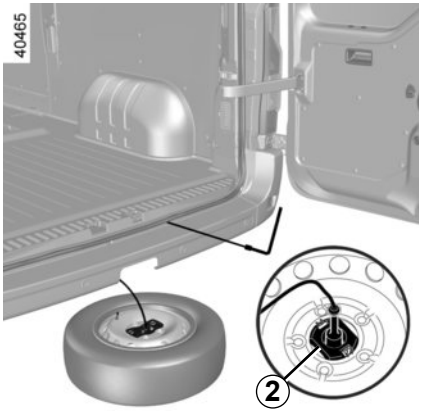

– steek de bevestigingskabel en element ***2*** door de velg;

– plaats het element ***2*** in het midden van het wiel en klem het vast aan de velg;

– zet de bevestigingskabel zoveel mogelijk weer vast en controleer of het wiel goed vergrendeld is.

N.B.: plaats geen wiel met lekke band met aluminium velgen in de lier van het reservewiel. Let op dat de lier weer goed omhoog gezet is.

Raak het uitlaatsysteem niet aan.

Risico van brandwonden.

Plaats van het gereedschap

Het gereedschap ***1*** bevindt zich onder de bestuurdersstoel.

Om het gereedschap eruit te halen, zet u de stoel naar voren en klapt u de rugleuning naar beneden (raadpleeg de paragraaf “Voorstoelen” in hoofdstuk 1).

Laat geen spullen op de vloer (bij de bestuurder) liggen. In geval van plotseling remmen zouden deze onder de pedalen terecht kunnen komen, waardoor de bestuurder deze niet meer goed kan bedienen.

Samenstelling van het gereedschap

(afhankelijk van de auto)

– hydraulische krik ***2***;
– sleepoog ***3***;
– sierdopsleutel (***4***)

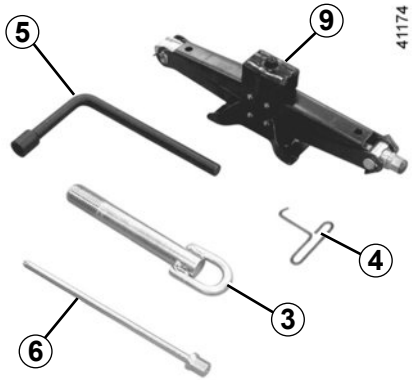

– wielsleutel (***5***)
– ontgrendelingssleutel van de lier (***6***)
– zeshoekig verlengstuk (***7***)
– verlengstukken (***8***)
– krik (***9***)

Laat nooit gereedschap in de auto rondslingeren. Dit is gevaarlijk als u plotseling moet remmen. Plaats na gebruik de gereedschappen weer goed in hun steun en berg deze correct op in zijn houder: risico van verwonding.
Als er wielbouten zijn meegeleverd, mag u deze bouten alleen gebruiken voor het reservewiel: raadpleeg de sticker op het reservewiel.
Gebruik de krik alleen voor het verwisselen van een wiel. De krik mag nooit als steun bij werkzaamheden onder de auto worden gebruikt.

POMPSET VOOR DE BANDEN (1/6)

De set repareert beschadigde banden waarvan het loopvlak ***A*** beschadigd is door een voorwerp van minder dan **4** millimeter. Hij repareert niet alle typen lekken, zoals sneden van meer dan **4** millimeter, sneden aan de zijkant ***B*** van de band, enz.

Controleer ook of de velg in goede staat is.

Gebruik de pompset niet als de band beschadigd is door het rijden met een lekke band.

Controleer dus zorgvuldig de zijkant van de banden voor het repareren.

Bovendien kan het rijden met zachte of zelfs platte (of lekke) banden de veiligheid in gevaar brengen en niet te repareren blijken.

Deze reparatie is tijdelijk.

Een lekke band moet zo snel mogelijk worden gerepareerd en vóór terugplaatsing door een deskundige worden onderzocht.

Voor het vervangen van een band die met behulp van deze set gerepareerd is, moet u de specialist op de hoogte brengen.

Tijdens het rijden kan een trilling gevoeld worden door de aanwezigheid van het product in de band.

De set is uitsluitend bestemd en goedgekeurd voor het oppompen van banden van een auto die met deze set uitgerust is.

In geen geval mag de set gebruikt worden voor het oppompen van banden van een andere auto of enig ander oppompbaar voorwerp (zwemband, boot, enz.).

Voorkom dat de huid in contact komt met de vloeistof tijdens de reparatiehandelingen. Als toch druppeltjes ontsnappen, moet u deze overvloedig afspoelen.

Houd de reparatieset uit de buurt van kinderen.

Gooi het lege reservoir niet in de natuur. Lever het in bij uw merkdealer of bij een depot voor klein chemisch afval.

Het reservoir heeft een beperkte houdbaarheid die is aangegeven op zijn etiket. Controleer de houdbaarheidsdatum.

Ga bij een merkdealer langs om de pompslang en het reservoir met het reparatieproduct te laten vervangen.

Pompset *C*

Gebruik afhankelijk van de auto, in geval van een lekke band de pompset ***1*** onder de bestuurdersstoel.

Zet de bestuurdersstoel naar voren en klap de rugleuning naar beneden om bij de pompset te komen.

Open deze.

Schroef de dop ***3*** van de compressor op de fles ***2*** en klem deze laatste op de compressor ***D***.

De fles moet beslist verticaal zijn.

Draai de dop van het ventiel van het betreffende wiel los.

Schroef de pompdop ***4*** op het ventiel.

Als u de auto heeft stilgezet in de berm van de weg, moet u de andere weggebruikers waarschuwen door middel van de gevarendriehoek of op een andere, in het land waar u bent, voorgeschreven manier.

Voordat u de set gebruikt zet u de auto aan de kant van de weg, ver genoeg van het verkeer, schakelt u de alarmknipperlichten in, zet u de handrem vast, laat u alle inzittenden uit de auto stappen en zorgt u dat deze zich op veilige afstand van het verkeer bevinden.

Verwijder niet het voorwerp dat de oorzaak is van de lekkage als dit nog in de band zit.

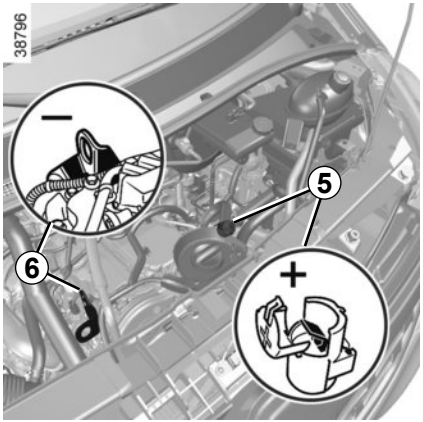

Om de compressor aan te sluiten, opent u de motorkap en sluit de zwarte klem ***10*** aan op het massa-element ***6*** (raadpleeg hoofdstuk 5 “Accu pechhulp”).

Sluit tenslotte de rode klem ***11*** aan op de aansluiting ***5***.

Controleer, voordat u de motor start of de handrem aangetrokken is en de versnellingshendel in neutraal staat of in stand **N** voor de robotversnellingsbakken.

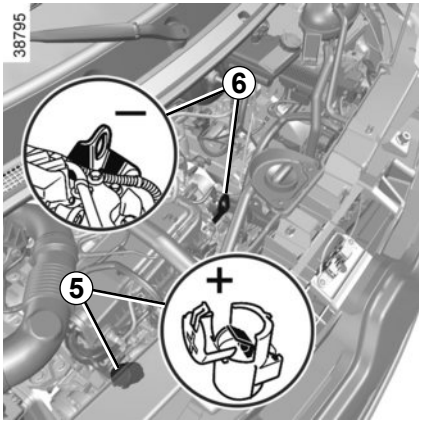

Bij draaiende motor, drukt u op de schakelaar ***7*** om het oppompen te beginnen.

Na maximaal **15** minuten, stopt u het pompen om de spanning af te lezen op de manometer ***9***.

De druk moet minstens 4,7 bar zijn.

Opmerking: terwijl de fles leegloopt (ongeveer 30 seconden), geeft de manometer ***9*** kort een druk tot 6 bar aan, daarna daalt de spanning.

Als de spanning niet bereikt wordt, is er geen reparatie mogelijk, rijd dan niet verder, maar roep de hulp in van een merkdealer.

Als de spanning te hoog is, drukt u op de knop ***8*** om de spanning te verlagen.

Als de band correct is opgepompt, verwijdert u de set: schroef de pompdop ***3*** voorzichtig los zodat er geen spatten ontstaan en schroef de oppompslang ***4*** op de opening van de fles zodat er geen product kan wegstromen ***2***.

Laat geen voorwerpen bij de voeten van de bestuurder liggen. In geval van plotseling remmen zouden deze voorwerpen onder de pedalen terecht kunnen komen, waardoor de bestuurder deze niet meer goed zou kunnen bedienen.

Plak het etiket met de rijvoorschriften op een voor de bestuurder zichtbare plaats op het dashboard;

Berg de set onder de bestuurdersstoel op.

Rijd direct weg om het product gelijkmatig in de band te verdelen, en stop na **10** kilometer of **10** minuten rijden, om de spanning te controleren. Zet hiervoor snel de aansluiting ***3*** op het ventiel van de band. Als de spanning lager is dan de voorgeschreven spanning, verhoogt u deze (zie de paragraaf “Bandenspanning”), roep anders de hulp in van een merkdealer: de reparatie is niet mogelijk.

Voorzorgsmaatregelen bij het gebruik van de set

– De set mag niet langer dan 15 minuten aaneengesloten gebruikt worden;

– tijdens het rijden kan een trilling gevoeld worden door de aanwezigheid van het ingespoten product in de band.

Na een reparatie met behulp van de set, mag u niet meer dan 200 km rijden. Verminder bovendien uw snelheid en rijd in elk geval niet sneller dan 80 km/u. Het etiket dat u op een zichtbare plaats op het dashboard moet plakken, herinnert u hieraan.

Afhankelijk van het land of de plaatselijke voorschriften, moet een met de pompset gerepareerde band worden vervangen.

Let op, als een ventieldopje ontbreekt of niet goed vastgezet is, kan er lucht uit de banden ontsnappen en de bandenspanning afnemen.

Zorg altijd dat de ventieldopjes gelijk zijn aan de originele en dat ze helemaal vastgezet zijn.

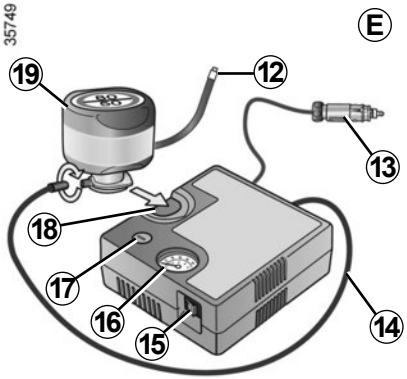

Pompset *E*

Gebruik afhankelijk van de auto, in geval van een lekke band de pompset onder de bestuurdersstoel.

Voordat u de set gebruikt zet u de auto aan de kant van de weg, ver genoeg van het verkeer, schakelt u de alarmknipperlichten in, zet u de handrem vast, laat u alle inzittenden uit de auto stappen en zorgt u dat deze zich op veilige afstand van het verkeer bevinden.

Draaiende motor, parkeerrem vastgezet,

– rol de slang van de fles uit;

– sluit de slang ***14*** van de compressor aan bij de toevoer van de fles ***19***;

– sluit, afhankelijk van de auto, de fles ***19*** bij de flesafdruk ***18*** aan op de compressor;

– schroef het dopje van het ventiel van het betreffende wiel los en schroef de pompaansluiting van de fles ***12*** erop;

– koppel de accessoires los die eerder waren aangesloten op de accessoireaansluitingen van het voertuig;

– sluit de stekker ***13*** **beslist** aan op de accessoireaansluiting van uw auto;

– druk op de schakelaar ***15*** om de band op te pompen tot de voorgeschreven bandenspanning (raadpleeg de paragraaf “bandenspanning”);

– na maximaal **15** minuten stopt u het pompen om de spanning af te lezen (op de manometer ***16***).

Opmerking: terwijl de fles leegloopt (ongeveer 30 seconden), geeft de manometer ***16*** kort een druk tot **6** bar aan, daarna daalt de spanning.

– corrigeer de bandenspanning: om deze te verhogen gaat u door met het oppompen met de set, om deze te verlagen drukt u op de knop ***17***.

Als na 15 minuten de minimum spanning van de band van 1,8 bar nog niet is bereikt, dan is reparatie niet mogelijk. Ga niet rijden, maar neem contact op met een merkdealer.

Als u de auto heeft stilgezet in de berm van de weg, moet u de andere weggebruikers waarschuwen door middel van de gevarendriehoek of op een andere, in het land waar u bent, voorgeschreven manier.

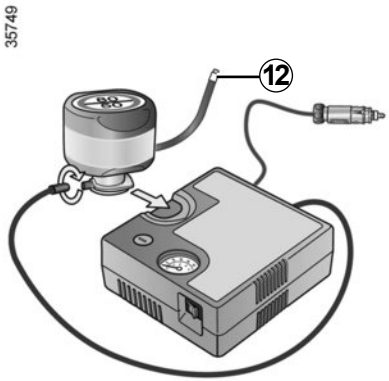

Als de band correct is opgepompt, verwijdert u de set: schroef de pompdop ***12*** voorzichtig los om spatten te voorkomen, en bewaar de fles in een plastic verpakking om te voorkomen dat het product gaat lekken.

Laat geen voorwerpen bij de voeten van de bestuurder liggen. In geval van plotseling remmen zouden deze voorwerpen onder de pedalen terecht kunnen komen, waardoor de bestuurder deze niet meer goed zou kunnen bedienen.

– Plak het etiket met de rijvoorschriften op een voor de bestuurder zichtbare plaats op het dashboard;
– Berg de set op.
– Als de band na de eerste keer oppompen nog steeds lek is, moet er worden gereden om het gat te vullen.
– Rijd direct weg en rijd tussen de 20 en 60 km/u om het product gelijkmatig in de band te verdelen. Stop na 3 kilometer rijden om de spanning te controleren.
– Als de spanning hoger is dan 1,3 bar, maar lager dan de voorgeschreven waarde, corrigeer deze dan (raadpleeg de sticker op de zijkant van het bestuurdersportier); als dit niet zo is, neem dan contact op met een merkdealer: er is geen reparatie mogelijk.

Voorzorgsmaatregel bij het gebruik van de set

de set mag niet langer dan 15 minuten aaneengesloten gebruikt worden.

Let op, als een ventieldopje ontbreekt of niet goed vastgezet is, kan er lucht uit de banden ontsnappen en de bandenspanning afnemen.

Zorg altijd dat de ventieldopjes gelijk zijn aan de originele en dat ze helemaal vastgezet zijn.

Na een reparatie met behulp van de set, mag u niet meer dan 200 km rijden. Verminder bovendien uw snelheid en rijd in elk geval niet sneller dan 80 km/u. Het etiket dat u op een zichtbare plaats op het dashboard moet plakken, herinnert u hieraan.
Afhankelijk van het land of de plaatselijke voorschriften, moet een met de pompset gerepareerde band worden vervangen.

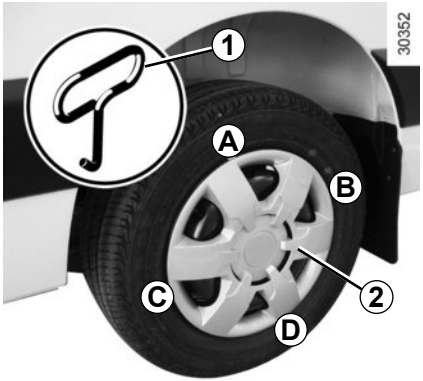

Wieldop *2*
(wielbouten afgedekt)

Verwijder hem met behulp van de sierdopsleutel ***1*** (in de gereedschapset), door het haakje voldoende in de opening bij het ventiel te steken (om het metaaldraad aan de achterkant van de wieldop te bereiken).

Om hem weer terug te plaatsen, richt u hem ten opzichte van ventiel. Duw de haakjes er in, te beginnen met kant ***A*** daarna ***B*** en ***C*** en eindig met de kant tegenover ventiel ***D***.

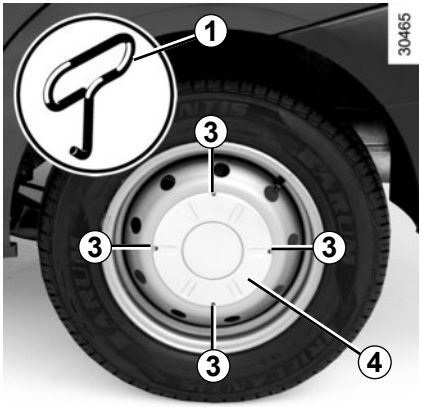

Centrale wieldop *4*
(wielbouten afgedekt)

Verwijder deze met behulp van de wieldopsleutel ***1***, door de sleutel in de uitsparingen ***3*** te plaatsen.

Om hem terug te plaatsen, draait u hem ten opzichte van de wielbout, klem hem vast en controleer of hij goed vergrendeld is.

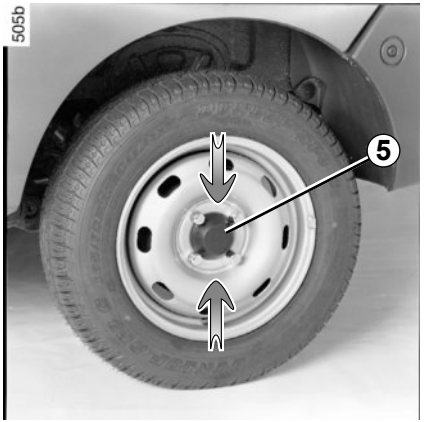

Wieldop *5*
(wielbouten zichtbaar)

Om alleen de wieldop te verwijderen, drukt u op de met pijlen aangegeven plaatsen.

Draai de wieldop zo dat de bevestigingspunten achter de wielbouten vrijkomen.

Om de wieldop weer terug te plaatsen, gaat u in omgekeerde volgorde te werk.

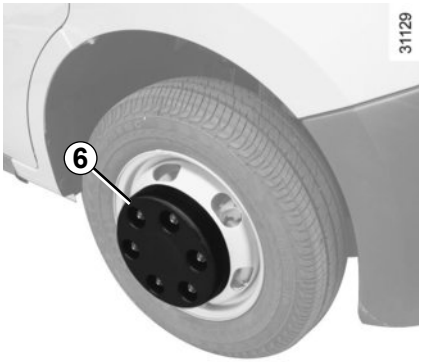

Wieldop *6*
(voorwiel uitsluitend voor de auto's met dubbele wielen)

Verwijder de afdekplaatjes van de moeren ***6*** met de hand en daarna de wieldop.

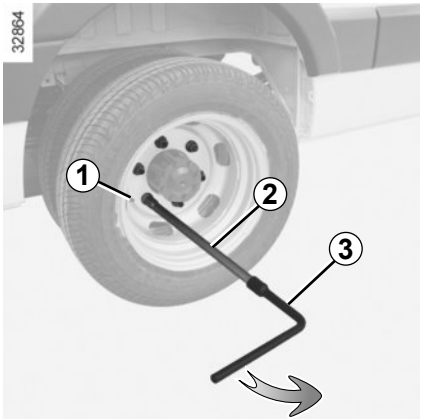

In het geval van demontage van de dubbele wielen, moet u het verlengstuk voor het pompen ***1*** los zetten.

Vergeet het niet weer vast te zetten bij het terugplaatsen.

Maak de wielbouten los door de wielmoersleutel ***3***, verlengd met het zeskantige verlengstuk, (uit de gereedschapset)***2*** zo te plaatsen dat u erop kunt drukken.

Antidiefstalbouten

Als u antidiefstalbouten gebruikt, moet u deze bouten zo dicht mogelijk bij het ventiel plaatsen (risico dat de wieldop niet gemonteerd kan worden).

Als u de auto stilzet in de berm van de weg, moet u de andere weggebruikers waarschuwen door middel van de gevarendriehoek of op een andere wijze, volgens de regels van het land waar u bent.

Schakel de alarmknipperlichten in.

Parkeer de auto op veilige afstand van het verkeer op een horizontale, stroeve en stevige ondergrond.

Zet de parkeerrem vast en schakel een versnelling in (eerste of achteruit, of **N** voor de robotversnellingsbak).
Laat alle inzittenden uitstappen en houd hen op veilige afstand van het verkeer.

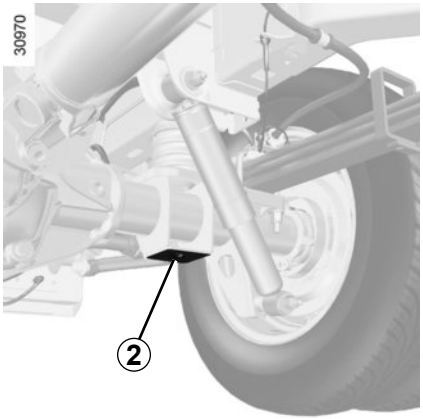

Neem de krik ***3*** uit de gereedschapset. Bekijk de tekening op de krik voordat u deze gaat gebruiken.

Gebruik van de krik

Plaats de kop van de krik op de steunpunten ***2*** dicht bij het betreffende wiel.

Houd de krik ***3*** horizontaal. De kop van de krik moet samenvallen met de hiervoor bestemde plaats ***2***.

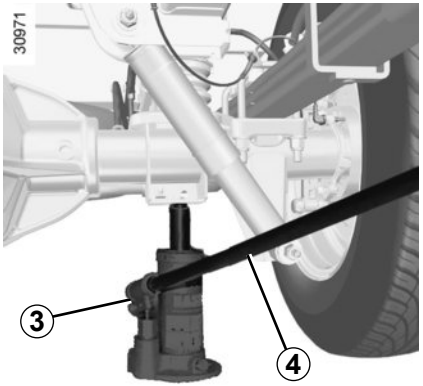

Starten met pompen met behulp van de drie extensiestukken ***4*** in de gereedschapsset; plaats deze achter elkaar (zie “Gereedschapsset” in hoofdstuk 5).

Laat het wiel vrijkomen van de grond.

Opm.: als u de drie extensiestukken ***4*** gebruikt, hoeft u niet onder de auto te reiken om de krik ***3*** te bedienen en de auto omhoog te brengen.

Demonteer de bouten en verwijder het wiel (verwijder de centrale sierdop, indien nodig).

Plaats het reservewiel op de naaf en afhankelijk van de auto, draai het wiel rond tot de gaten voor de wielbouten samenvallen.

Als het reservewiel eigen bouten heeft, mag u deze bouten uitsluitend gebruiken voor het reservewiel.

Om verwondingen of schade aan de auto te voorkomen, draait u de krik uit tot het te vervangen wiel zich op maximaal 3 centimeter van de grond bevindt.

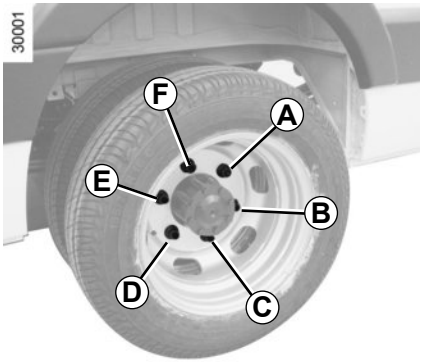

Monteer de moeren, draai ze vast en laat de krik zakken.

Draai met het wiel op de grond de bouten met kracht vast in de volgende volgorde:

Wiel met 6 gaten: begin met de bout ***A***, daarna ***D***, ***B***, ***E***, ***C*** en eindig met ***F***.

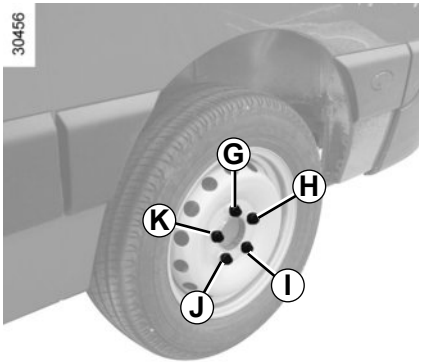

Wiel met 5 gaten: begin met de bout ***G***, daarna ***J***, ***H***, ***K***, en eindig met ***I***.

Laat het aantrekkoppel en de bandenspanning van het reservewiel zo snel mogelijk controleren.

Als u de auto heeft stilgezet in de berm van de weg, moet u de andere weggebruikers waarschuwen door middel van de gevarendriehoek of op een andere, in het land waar u bent, voorgeschreven manier.

Schakel de alarmknipperlichten in.

Parkeer de auto op veilige afstand van het verkeer op een horizontale, stroeve en stevige ondergrond.

Zet de parkeerrem vast en schakel een versnelling in (eerste of achteruit, of **N** voor de robotversnellingsbak).
Laat alle inzittenden uitstappen en houd hen op veilige afstand van het verkeer.

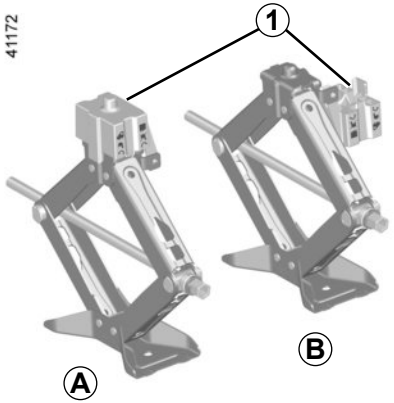

Auto uitgerust met een krik met een heightener

Voor het vervangen van een voorwiel gebruikt u de heightener ***1*** (afbeelding ***A***).

Voor het vervangen van een achterwiel verwijdert u de heightener ***1*** (afbeelding ***B***).

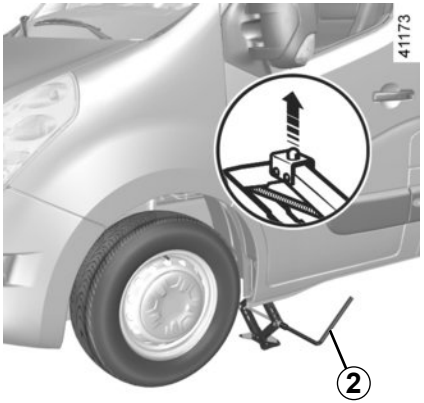

Verwijder de wieldop (indien van toepassing).

Draai de wielbouten iets los met de wielmoersleutel ***2***. Plaats deze zo dat u deze naar beneden moet drukken.

Om verwondingen of schade aan de auto te voorkomen, draait u de krik uit tot het te vervangen wiel zich op maximaal 3 centimeter van de grond bevindt.

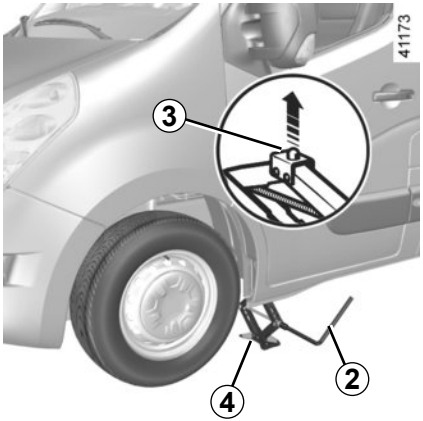

Plaats de krik ***4*** horizontaal. Plaats de kop ***3*** van de krik **verplicht** bij de metalen versterkingsplaat die het dichtst bij het betreffende wiel of de steunpunten ***5*** is.
draai de krik met de hand omhoog zodat u de voet van de krik vlak op de grond kunt zetten, iets binnen de rand van de carrosserie.
Draai de zwengel een paar slagen met behulp van de wielmoersleutel ***2*** tot het wiel loskomt van de grond. Verwijder de bouten en neem het wiel van de naaf.
plaats het reservewiel op de naaf en draai het wiel rond tot de gaten voor de wielbouten samenvallen.

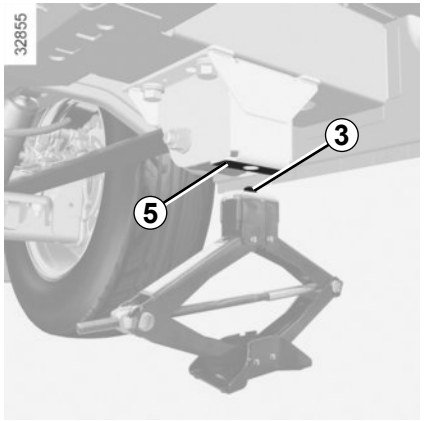

Als het reservewiel eigen bouten heeft, mag u deze bouten uitsluitend gebruiken voor het reservewiel. Controleer of het wiel goed tegen de naaf is gedrukt, zet de bouten vast en draai de krik los.

N.B.: smeer de wielbouten niet.

Antidiefstalbouten

Als u antidiefstalbouten gebruikt, moet u deze bouten zo dicht mogelijk bij het ventiel plaatsen (risico dat de wieldop niet gemonteerd kan worden).

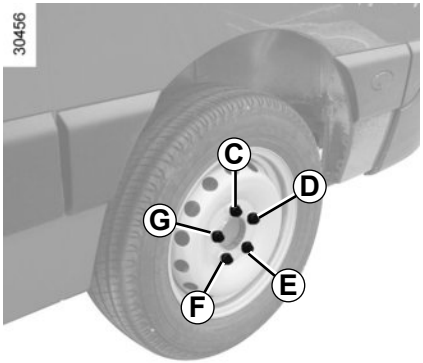

Met het wiel op de grond draait u de bouten krachtig vast, te beginnen aan kant ***C***, daarna ***E***, ***G***, ***D*** en eindigend met ***F***. Controleer zo snel mogelijk of het reservewiel goed vastzit en of de bandenspanning correct is.

Als u merkt dat een band lek is moet u direct stoppen en het reservewiel monteren.
Een lekke band moet zo snel mogelijk worden gerepareerd en vóór terugplaatsing door een deskundige worden onderzocht.

De banden vormen de enige verbinding tussen de auto en het wegdek, het is daarom van het grootste belang dat zij in goede staat verkeren.

Houd u strikt aan de wettelijke voorschriften op dit gebied.

Onderhoud van de banden

De banden van uw auto moeten altijd aan de wettelijke voorschriften voldoen. Bovendien moeten de banden, in het belang van een goede wegligging van uw auto, van hetzelfde merk zijn en hetzelfde profiel hebben. De banden moeten in goede staat verkeren en voldoende profiel hebben; de merken die door onze technische dienst zijn goedgekeurd, zijn voorzien van **slijtagecontrolestiften *1***.

Als het loopvlak van een band tot aan deze stiften is weggesleten, **worden ze zichtbaar *2*:** u moet **dan** deze band laten vervangen, omdat er dan nog slechts **1,6 mm profiel overblijft, waardoor ze op een natte weg onvoldoende grip hebben**.

Ook door overbelasting, door het langdurig snel rijden bij hoge buitentemperaturen en door het regelmatig rijden op slechte wegen, kunnen de banden worden beschadigd, waardoor de veiligheid in gevaar komt.

Bestuurdersfouten, zoals “rijden tegen een stoeprand”, kunnen de banden en de velgen beschadigen, en de voorwielen of achterwielen ontregelen. Laat in dat geval hun staat door een merkdealer controleren.

Bandenspanning

Houd u aan de bandenspanningen (inclusief het reservewiel), controleer de bandenspanningen ten minste eenmaal per maand en zeker voor een lange rit (raadpleeg de sticker op de zijkant van het bestuurdersportier).

Door een **te lage bandenspanning** ontstaat vroegtijdige slijtage en worden de banden abnormaal heet, met alle gevolgen van dien voor de veiligheid:

– slechte wegligging,

– risico van een klapband of het loslaten van het loopvlak.

De bandenspanning is afhankelijk van de belasting en de snelheid. Pas de bandenspanning aan de gebruiksomstandigheden aan (raadpleeg de sticker op de zijkant van het bestuurdersportier).

Controleer de spanning bij koude banden, houd geen rekening met een hogere waarde bij warm weer of na een snel gereden rit.

Indien u de bandenspanning niet bij **koude banden** kunt controleren, moet u de opgegeven waarden met **0,2** tot **0,3** bar (**3 PSI**) verhogen.

Verlaag nooit de spanning van een warme band.

Uitvoeringen met dubbele wielen

Om de buitenste band op te pompen, is het raadzaam de pompslang tussen beide wielen te laten doorlopen.

Let op, als een ventieldopje ontbreekt of niet goed vastgezet is, kan er lucht uit de banden ontsnappen en de bandenspanning afnemen.

Zorg altijd dat de ventieldopjes gelijk zijn aan de originele en dat ze helemaal vastgezet zijn.

Auto met waarschuwing bij verlies van bandenspanning

In geval van te lage bandenspanning (lekke band, te lage bandenspanning ...) gaat het waarschuwingslampje op het instrumentenpaneel branden. Raadpleeg de paragraaf “Waarschuwing bij verlies van bandenspanning” in hoofdstuk 2.

Het kruisen van de wielen

Dit wordt afgeraden.

Reservewiel

Zie de paragrafen “Reservewiel” en “Verwisselen van een wiel” van hoofdstuk 5.

Vervangen van de banden

Voor uw veiligheid en voor de naleving van de geldende wetgeving.

Als de banden moeten worden vervangen, dan mag dit alleen gebeuren met even grote banden van hetzelfde merk, hetzelfde type en dezelfde structuur op eenzelfde profiel.

Deze moeten: ten minste hetzelfde laadvermogen en dezelfde maximumsnelheid als de oorspronkelijke banden hebben, ofwel voldoen aan de door de merkdealer gestelde eisen.

Indien u deze instructies niet respecteert, kunt u uw veiligheid in gevaar brengen en is uw auto mogelijk niet conform de voorschriften.

Risico op verlies van de controle over de auto.

De banden in de winter

Sneeuwkettingen
Als een te grote bandenmaat is gemonteerd, kunnen er **geen sneeuwkettingen** worden gemonteerd.

Uitvoeringen met voorwielaandrijving
Sneeuwkettingen mogen uitsluitend rond de voorwielen worden gelegd.

Uitvoeringen met achterwielaandrijving
Monteer, uit veiligheidsoverwegingen, sneeuwkettingen uitsluitend op de achteras.
Opmerking: bij uitvoeringen met achterwielaandrijving met dubbele wielen plaatst u de sneeuwkettingen op de buitenste achterwielen.

Winterbanden
Wij raden u aan deze op **alle wielen** te monteren om de grip van uw auto op de weg zoveel mogelijk te behouden

Let op: op deze banden staan soms:
- een draairichting;
- een indicatie van de maximum snelheid die niet overschreden mag worden, ook al is die lager dan de topsnelheid van de auto.

Spijkerbanden

Het gebruik van spijkerbanden is slechts onder bepaalde omstandigheden toegestaan.

Houd u aan de ter plaatse geldende voorschriften, en rijd niet sneller dan de daarmee toegelaten maximum snelheid.
Deze banden moeten op ten minste twee wielen van de vooras geplaatst worden in geval van voorwielaandrijving en ten minste op alle achterwielen in geval van achterwielaandrijving.

Het gebruik van sneeuwkettingen is alleen mogelijk in combinatie met even grote banden als die welke oorspronkelijk zijn gemonteerd op **uw auto**.

Op de wielen kunnen alleen specifieke sneeuwkettingen gemonteerd worden. Raadpleeg een merkdealer.

Wij raden u in ieder geval aan een merkdealer te raadplegen. Hij weet als geen ander welke voorzieningen het beste bij uw auto passen.

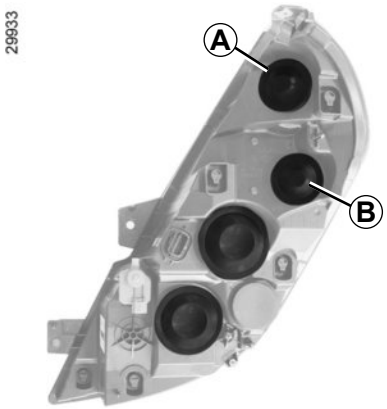

Markeringslichten voor

Verwijder het kapje ***B*** en trek aan de lamphouder ***2***.

Lamptype: W5W.

N.B.: let op, dat als de lamp vervangen is, het afdekplaatje goed geplaatst is.

Voordat u in de motorruimte werkzaamheden kunt uitvoeren, moet u absoluut het contact uitzetten (zie “De motor starten en stoppen” in hoofdstuk 2).

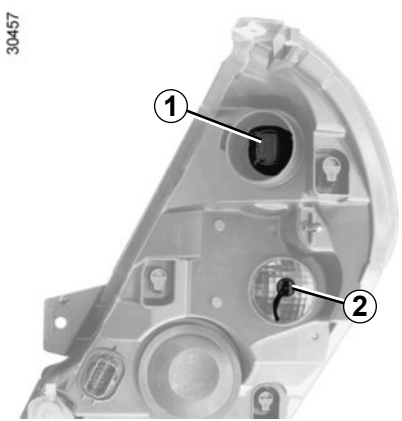

Richtingaanwijzers

Verwijder het afdekplaatje ***A*** en draai de lamphouder ***1*** een kwart slag.

Plaats voor het inbouwen de lamphouder goed in verhouding tot het leigat.

Lamptype: **PY21W.**

N.B.: let op, dat als de lamp vervangen is, het afdekplaatje goed geplaatst is.

Zorg dat u altijd een doos met reservelampen en -zekeringen in de auto hebt, deze is verkrijgbaar bij uw merkdealer.

De lampen staan onder druk en kunnen openbarsten bij het vervangen.

Verwondingsgevaar

Let op bij werkzaamheden dicht bij de motor, deze kan nog warm zijn. Bovendien kan de ventilateurmotor onverwacht gaan draaien. Het waarschuwingslampje in de motorruimte herinnert u hieraan.

Verwondingsgevaar

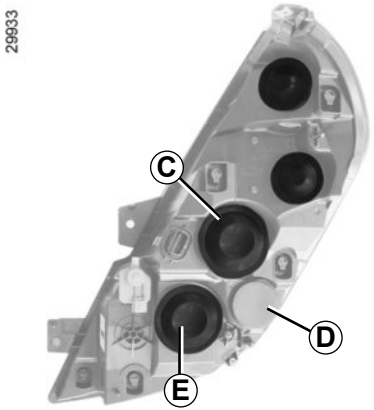

Dimlicht

Verwijder het afdekplaatje ***E*** en draai de lamphouder ***6*** een kwart slag.
Lamptype: H7LL.
Raak het lampglas niet aan. Houd de lamp vast aan de metalen voet.

N.B.: let op, dat als de lamp vervangen is, het afdekplaatje goed geplaatst is.

Voordat u in de motorruimte werkzaamheden kunt uitvoeren, moet u absoluut het contact uitzetten (zie “De motor starten en stoppen” in hoofdstuk 2).

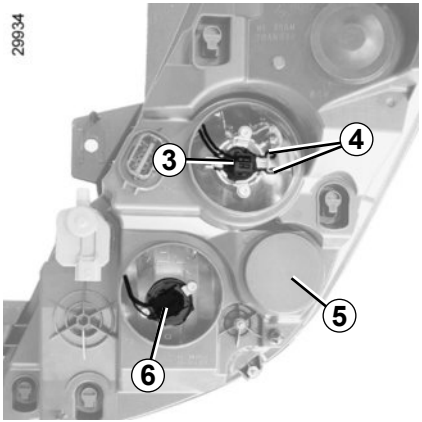

Extra bochtlichten

(afhankelijk van de auto)

Verwijder het afdekplaatje ***D*** en draai de lamphouder ***5*** een kwart slag.

Lamptype: H7.

N.B.: let op, dat als de lamp vervangen is, het afdekplaatje goed geplaatst is.

De lampen staan onder druk en kunnen openbarsten bij het vervangen.

Verwondingsgevaar

Grootlicht

Verwijder het kapje ***C***.

Maak de veren ***4*** los en verwijder de lamphouder ***3***.

Lamptype: H1.

N.B.: let op, dat als de lamp vervangen is, het afdekplaatje goed geplaatst is.

Zorg dat u altijd een doos met reservelampen en -zekeringen in de auto hebt, deze is verkrijgbaar bij uw merkdealer.

Let op bij werkzaamheden dicht bij de motor, deze kan nog warm zijn. Bovendien kan de ventilateurmotor onverwacht gaan draaien. Het waarschuwingslampje in de motorruimte herinnert u hieraan.

Verwondingsgevaar

Mistlichten *1*

Raadpleeg een merkdealer.

De lampen staan onder druk en kunnen openbarsten bij het vervangen.

Risico van verwonding.

Wijzig niet zelf de bedrading van de auto want door een verkeerde aansluiting kan de elektrische installatie worden beschadigd (bedrading, organen en in het bijzonder de dynamo). Laat eventuele veranderingen door een merkdealer uitvoeren. Hij beschikt over de noodzakelijke onderdelen.

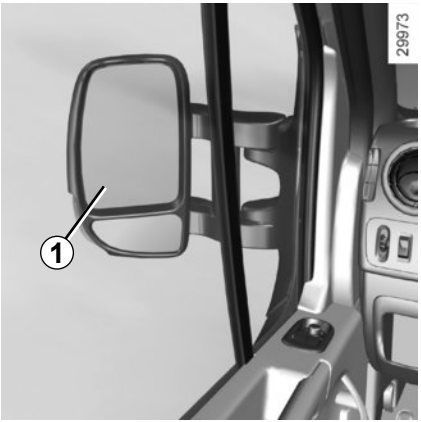

Zijknipperlichten

Draai de spiegel ***1*** om bij de bouten te komen.

Draai de schroef los met een Torx-schroevendraaier.

Verwijder het zijknipperlicht en vervang de lamp ***2***.

Lamptype afhankelijk van de auto: WY5W of P21W.

Zorg dat u altijd een doos met reservelampen en -zekeringen in de auto hebt, deze is verkrijgbaar bij uw merkdealer.

De lampen staan onder druk en kunnen openbarsten bij het vervangen.

Risico van verwonding.

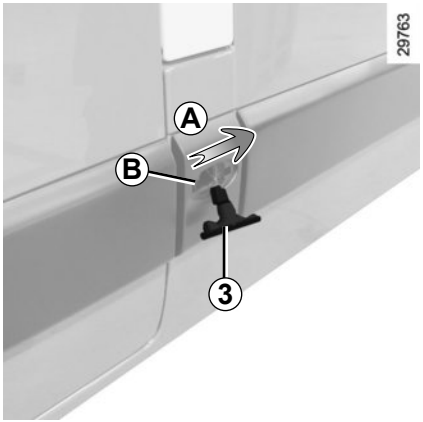

Contourlichten

Duw tegen het licht ***3*** (beweging ***A***) en druk op ***B*** om het licht vrij te maken.

Draai de lamphouder een kwart slag en vervang de lamp.

Lamptype: W5W.

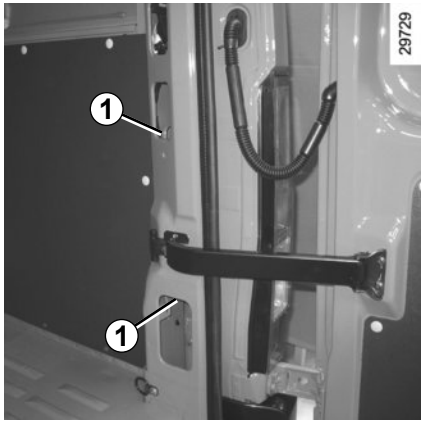

Achterlichten

Verwijder afhankelijk van de auto, de beschermingsroosters. Zet de twee moeren ***1*** los en trek het lamphuis achter ***A***.

De lampen staan onder druk en kunnen openbarsten bij het vervangen.

Risico van verwonding.

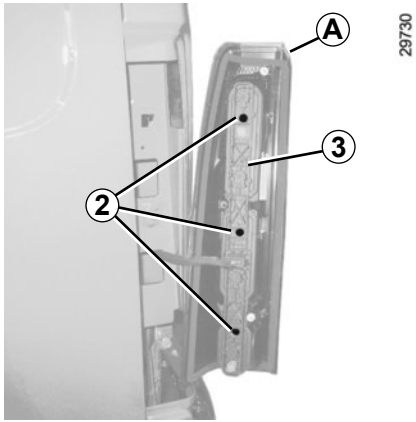

Draai schroef ***2*** met behulp van bijv. een platte schroevendraaier om de lamphouder (***3***) te verwijderen.

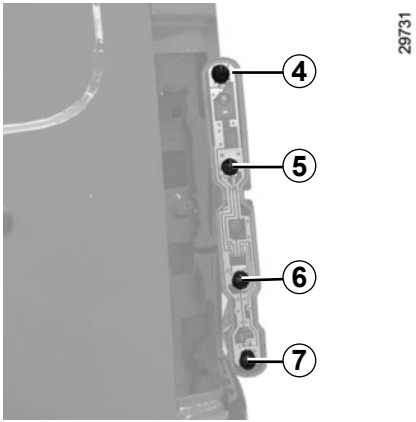

4 **Markeringslicht en remlicht**

Peervormige lamp met bajonetfitting met twee gloeidraden **P21/5W**.

5 **Richtingaanwijzer**

Oranje peervormige lamp met bajonetfitting **PY21W**.

6 **Achteruitrijlicht**

Peervormige lamp met bajonetfitting **P21W**.

7 **Mistlicht**

Peervormige lamp met bajonetfitting **P21W**.

Derde remlicht

Verwijder de kap ***8***.

Zet de moer los.

Maak aan de buitenkant het blok los om bij de lamp ***9*** te kunnen komen.

Lamptype: W16W.

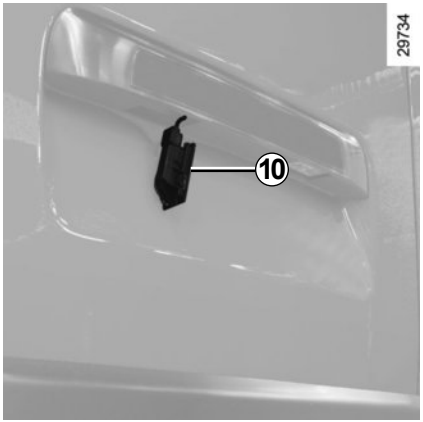

Kentekenverlichting

Wip de verlichting ***10*** met een kleine schroevendraaier los.

Maak het kapje los van het lamphuis zodat u bij de lamp kunt komen.

Lamptype: W5W.

BINNENVERLICHTING: vervangen van een lamp

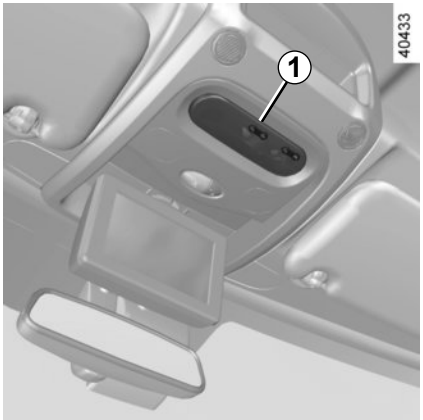

Binnenlicht

Maak de verspreider van de plafondverlichting ***1*** met een platte schroevendraaier los.

Trek aan de lamp om hem van zijn plaats te halen.

Lamptype: W6W

Vervang de lamp en zet de lichtkap op zijn plaats.

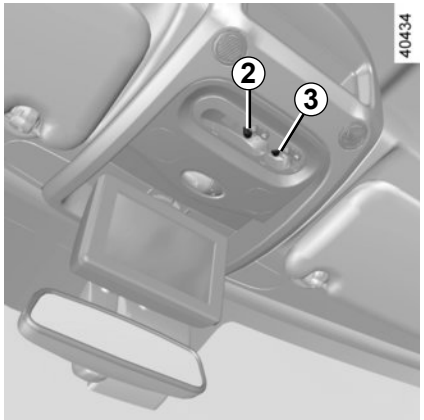

Bijzonderheden voor auto's met een leesspot

Lamptype *2*: buislampje 10W
Lamptype leesspot *3*: W5W

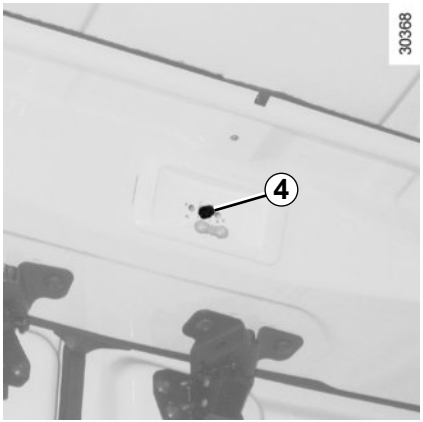

Achterlichten

Maak de verspreider van de plafondverlichting met een platte schroevendraaier los.

Trek aan de lamp om hem uit zijn houder te halen.

Lamptype: *4* : W6W

Vervang de lamp en zet de lichtkap op zijn plaats.

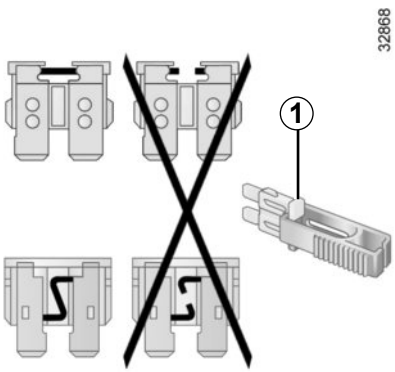

Controleer de staat van de zekeringen als een elektrisch apparaat niet werkt.
Trek de zekering los met behulp van het tangetje ***1***, dat zich op de achterkant van de klep ***A*** bevindt.
U kunt de zekering uit het tangetje schuiven.
Gebruik niet de ongebruikte plaatsen op de zekeringplaat om reservezekeringen in te steken.

Zorg dat u altijd een doos met reservelampen en -zekeringen in de auto hebt, deze is verkrijgbaar bij uw merkdealer.

Uw auto is uitgerust met twee zekeringplaten: in het interieur en in de motorruimte.

Controleer de betreffende zekering en **vervang hem**, indien nodig, **door een zekering met hetzelfde amperage als de oorspronkelijke zekering.**
Door een te sterke zekering kan de bedrading te heet worden en kan brand ontstaan als een elektrisch orgaan door een storing te veel stroom verbruikt.

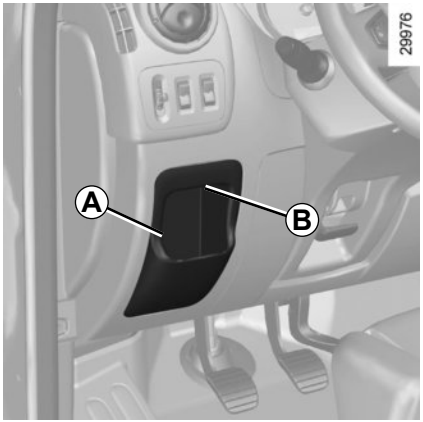

Zekeringen in interieur

Maak de klep ***A*** los met behulp van de uitsparing ***B***.

Raadpleeg de sticker met de verklaring van de zekeringen (op de volgende bladzijde) aan de achterkant van klep ***A***.

ZEKERINGEN (2/5)

Bestemming van de zekeringen (AFHANKELIJK VAN DE UITVOERING)

Nummers	Bestemming
	Radio, stoelverwarming, multifunctionele display, aansluiting voor audioverbindingen en alarm.
	Accessoireaansluiting.
	Aansteker.
	Instrumentenpaneel.
	Portiervergrendeling.
	Huis met hulporganen, richtingaanwijzer en mistachterlicht.
DIAG	Diagnoseaansluiting.
ABS	ABS/ESC

Nummers	Bestemming
	Remlicht, binnenverlichting.
	Huis met hulporganen interieur
STOP	Remlichten.
ALIM UCH	Ruitbediening, airconditioning en huis met hulporganen.
	Achterruitverwarming links.
	Achterruitverwarming rechts.
	Ruitensproeier.
	Startvergrendeling.
	Stoelverwarming.

Nummers	Bestemming
FBL	Extra bochtlichten.
	Handsfree toegang.
T	Tachograaf.
	Ventilateur verwarming en airconditioning.
ADP	Extra uitrusting.
	Ruitbediening en huis met hulporganen.

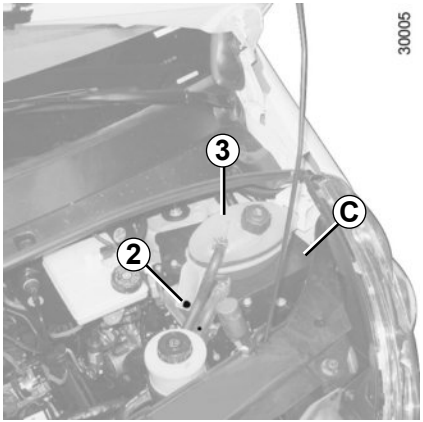

Zekeringen in de motorruimte

Uitbouwen van het zekeringkastje *C*

Bouw de bout ***2*** uit en verwijder het reservoir van de koelvloeistof ***3***.

Zolang de motor warm is, mogen er geen werkzaamheden aan de motor en het koelsysteem worden uitgevoerd.

Risico van brandwonden.

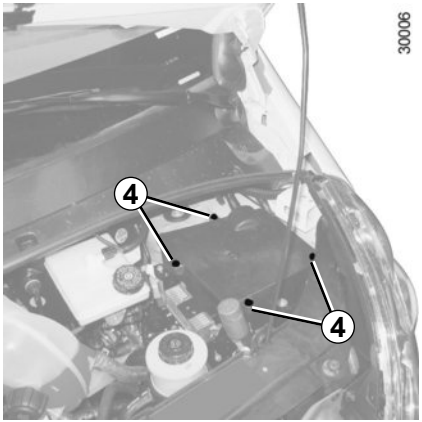

Zet de vier schroeven ***4*** los.

Let op bij werkzaamheden dicht bij de motor, deze kan nog warm zijn. Bovendien kan de ventilateurmotor onverwacht gaan draaien. Het waarschuwingslampje in de motorruimte herinnert u hieraan.

Verwondingsgevaar

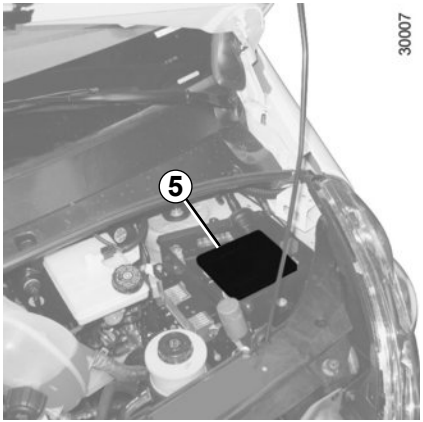

Draai het huis ***5*** om bij de zekering van de motorruimte te komen.

Raadpleeg de sticker op het huis ***5*** en de verklaring op de volgende bladzijde voor het bepalen van de te controleren zekering.

Zorg dat er geen water of stof in het huis ***5*** komt tijdens het uitbouwen/inbouwen.

Schakel altijd de functie Stop and Start uit voordat u werkzaamheden in de motorruimte uitvoert.

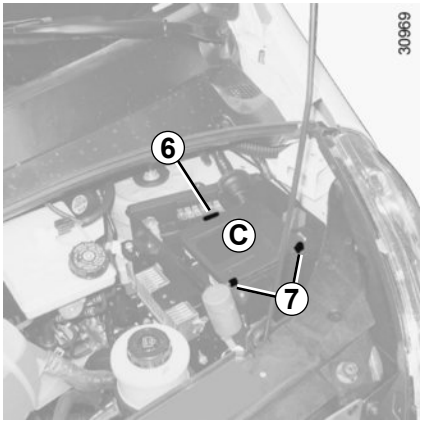

Inbouwen van het zekeringkastje *C*

Klem de bevestigingen ***7*** vast, klem daarna de bevestiging ***6*** vast.

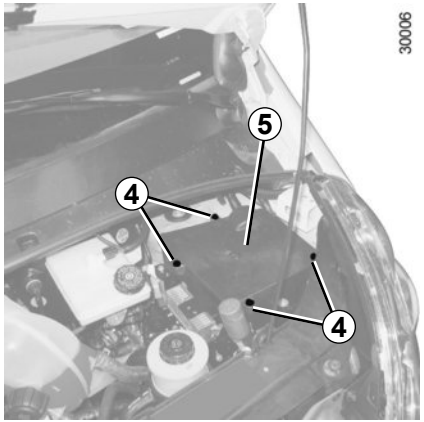

Zet de vier bouten ***4*** vast om te zorgen dat het huis ***5*** goed waterdicht is.

Zorg dat er geen water of stof in het huis ***5*** komt tijdens het uitbouwen/inbouwen.

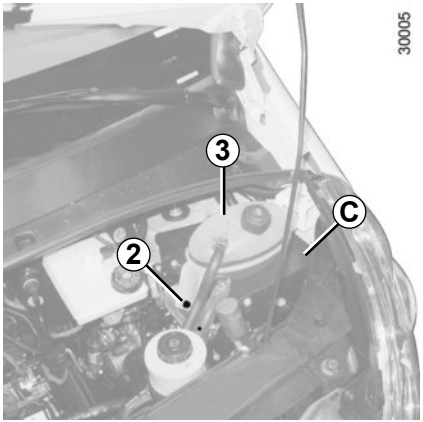

Plaats het reservoir van de koelvloeistof ***3***, zet daarna bout ***2*** vast.

ZEKERINGEN (5/5)

Bestemming van de zekeringen (AFHANKELIJK VAN DE UITVOERING)

Symbool	Bestemming
	Markeringslichten rechts.
	Markeringslichten links.
	Dimlicht rechts.
	Dimlicht links.
	Mistlicht
	Grootlicht links.

Symbool	Bestemming
	Grootlicht rechts.
	ABS
	Ruitenwisser.
	Airconditioning.
	Ontdooien.

Om vonkvorming te voorkomen:

- Controleer of alle stroomverbruikers (binnenlichten, enz.) zijn uitgeschakeld voordat u de accuklemmen losmaakt of aansluit;
- schakel de acculader uit voordat u deze op de accu aansluit of ervan losmaakt;
- leg geen metalen of andere geleidende voorwerpen, die kortsluiting tussen de accupolen kunnen veroorzaken, op de accu;
- wacht minstens één minuut na het afzetten van de motor voordat u de accukabels losmaakt.
- zet de accukabels na het weer monteren goed vast.

Voor bepaalde accu's gelden speciale voorwaarden bij het laden, raadpleeg uw merkdealer.

Voorkom elk risico op een vonk die onmiddellijk een explosie tot gevolg zou kunnen hebben. Zorg dat het opladen in een goed geventileerde ruimte plaatsvindt. **Gevaar van ernstige verwondingen.**

Aansluiting van een acculader

De acculader moet geschikt zijn voor een accu met een nominale spanning van 12 volt.

Maak de accukabels nooit los als de motor draait. **Houd u aan de voorschriften van de fabrikant van de acculader.**

Sluit accessoires zoveel mogelijk **+ na contact** in plaats van + voor contact aan.

De accu bevat zwavelzuur. Vermijd daarom contact met de ogen, de huid of kleding. Bij onverhoopt contact spoelen met veel water. Indien nodig een arts raadplegen.

Houd open vuur, gloeiende voorwerpen en vonken verwijderd van de accu: explosiegevaar.

Let op bij werkzaamheden dicht bij de motor, deze kan nog warm zijn. Bovendien kan de ventilateurmotor onverwacht gaan draaien. Het waarschuwingslampje in de motorruimte herinnert u hieraan.

Verwondingsgevaar

Starten met starthulpkabels

Als u voor het starten de accu van een andere auto moet gebruiken, koop dan de startkabels (met groot oppervlak) bij een merkdealer of controleer, als u reeds startkabels heeft, of deze in goede staat verkeren.

Beide accu's moeten dezelfde spanning hebben: 12 volt. De hulpaccu moet minstens de capaciteit (ampère-uur, Ah) hebben van de ontladen accu.

Zorg dat er geen enkel contact is tussen de twee auto's (kortsluitingsgevaar bij verbinding tussen de pluspolen). Zet het contact af van uw auto.

Start de motor van de hulpauto met een middelmatig toerental.

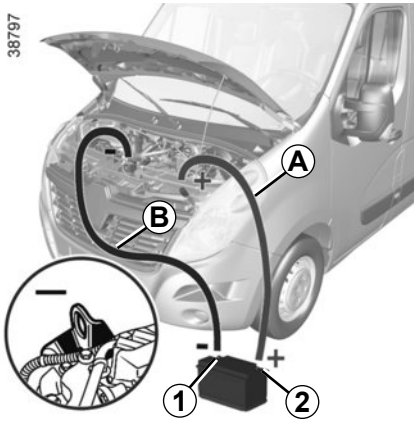

Sluit de positieve kabel (+) ***A*** aan op het verlengblok ***3***, daarna op de aansluiting (+) ***2*** van de hulpaccu.

Sluit de negatieve kabel (–) ***B*** aan op de aansluiting (–) ***1*** van de hulpaccu en daarna op het massa-element (–) ***4***.

Start de motor op de normale wijze. Maak, zodra hij draait, de kabels ***A*** en ***B*** in omgekeerde volgorde (***4***-***3***-***2***-***1***) los.

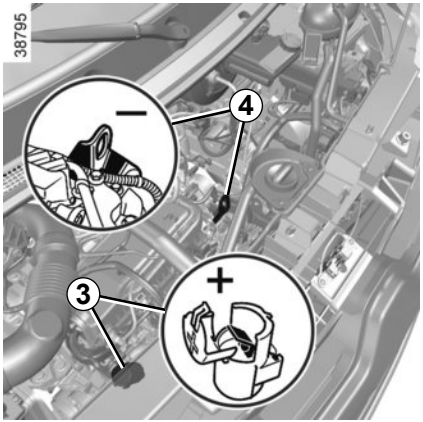

Controleer of de kabels ***A*** en ***B*** elkaar nergens raken en of de positieve kabel ***A*** geen metalen delen van de hulpauto raakt.

Risico van letsel en/of beschadiging van de auto.

27416

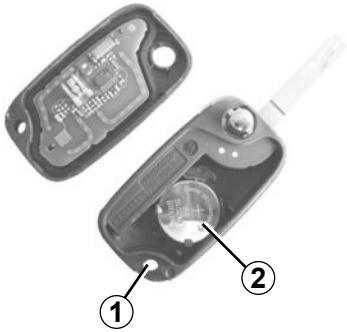

Vervangen van het batterijtje
Open de afstandsbediening via gleuf ***1*** met behulp van een platte schroevendraaier en vervang de batterij ***2***; let daarbij op het type batterij en de juiste polariteit (+ en -) die op de onderkant van het deksel staan.
N.B.: raak bij het vervangen van het batterijtje niet de elektronische printplaat in het deksel van de sleutel aan.

Gooi lege batterijen niet in de natuur. Lever ze in bij een inzamelplaats voor gebruikte batterijen.

522A

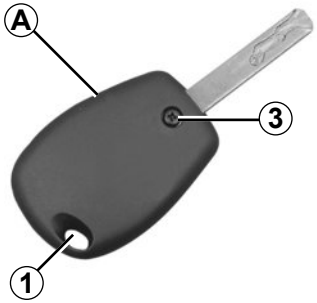

Bijzonderheid van de sleutel *A*
Draai de schroef ***3*** los om het deksel van de afstandsbediening te halen.

Controleer bij het monteren of het deksel goed vastgeklemd is en de bout goed vastgezet.

De batterijtjes zijn verkrijgbaar bij een merkdealer, de levensduur is ongeveer twee jaar. Let op dat er geen inkt op het batterijtje zit: risico van slecht elektrisch contact.

522B

26913

31565

Vervangen van het batterijtje

Open de afstandsbediening via de gleuf ***1*** met behulp van een muntje.

De batterijtjes zijn verkrijgbaar bij een merkdealer, de levensduur is ongeveer twee jaar.

Let op dat er geen inkt op het batterijtje zit: risico van slecht elektrisch contact.

30419

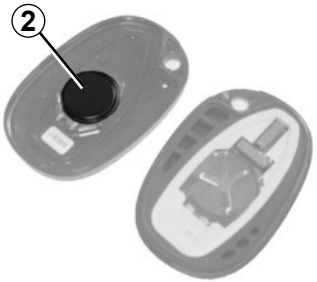

Vervang het batterijtje ***2***. Let op de juiste polariteit die op het deksel is aangegeven.

N.B.: raak bij het vervangen van het batterijtje niet de elektronische printplaat in het deksel aan.

Let op bij het monteren dat het deksel goed vastzit.

26913

Gooi lege batterijen niet in de natuur. Lever ze in bij een inzamelplaats voor gebruikte batterijen.

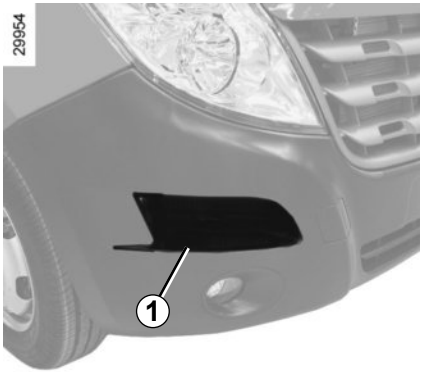

Om bij de ruitenwisserbladen te komen, ga op de treeplank ***1*** staan.

N.B.: de treeplank kan glad zijn.

Vervangen van de ruitenwisserbladen *2*

– Til de ruitenwisserarm ***4*** op;

– kantel het blad horizontaal;

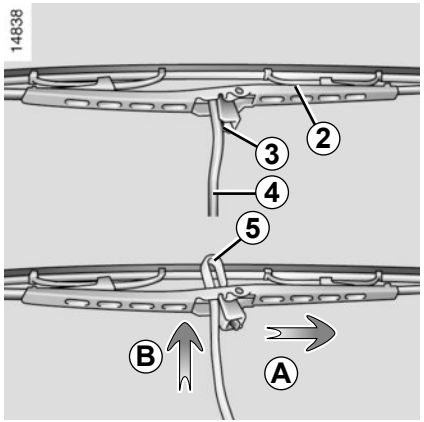

– druk op het lipje ***3*** en schuif het ruitenwisserblad omlaag, tot de haak ***5*** van de ruitenwisserarm vrijkomt;

– Schuif het blad opzij (***A***) en omhoog (***B***) om het vrij te maken.

Bij het monteren

Monteer het ruitenwisserblad in omgekeerde volgorde van losmaken. Controleer of het blad goed is vergrendeld.

Let op de staat van de ruitenwisserbladen. Hun levensduur hangt van u af:

– reinig de bladen en de voorruit regelmatig met water en zeep;

– gebruik ze niet op een droge voorruit;

– maak ze los van de voorruit als ze lange tijd niet zijn gebruikt.

– Controleer als het vriest, voordat u wegrijdt, of de ruitenwissers voor en achter niet aan het glas zijn vastgevroren. De wissermotor kan hierdoor te warm worden.

– Controleer regelmatig de wisserbladen.
Zodra hun werking afneemt moet u ze vervangen, ongeveer eens per jaar.

Bij het vervangen van het blad, let bij het verwijderen van het blad op, dat u hem niet op de ruit laat vallen: u zou de ruit kunnen breken.

Het stuurwiel mag niet op het stuurslot staan en de contactsleutel moet in de stand “M” (contact aan) staan, zodat de remlichten en de alarmknipperlichten kunnen werken. In het donker moet de auto verlicht zijn.

Koppel een eventuele aanhangwagen los.

Bovendien moeten in ieder land geldende wettelijke voorschriften voor het slepen in acht worden genomen en mag het max. toegelaten aanhangergewicht van de slepende auto niet worden overschreden.

Ga naar een merkdealer.

Verwijder de contactsleutel niet tijdens het slepen.

Bij stilstaande motor werken de stuur- en rembekrachtiging niet meer.

Het slepen van een auto met gerobotiseerde versnellingsbak

Als de versnellingsbak in een versnelling vastzit:

– zet het contact aan;

– kies de neutraalstand met ingedrukt rempedaal;

– controleer of de versnellingsbak in neutraal staat (door de auto bijvoorbeeld een beetje vooruit of achteruit te duwen).

Als het niet lukt de versnellingsbak in neutraal te zetten, moet de auto weggesleept worden met beide voorwielen van de grond.

Het slepen dient altijd met het contact uit te gebeuren.

– Gebruik een starre sleepstang. Indien u een touw of kabel gebruikt bij het slepen (als dit wettelijk toegestaan is), moet de auto die gesleept wordt nog kunnen remmen.

– De auto die gesleept wordt, moet te allen tijde bestuurbaar zijn.

– Accelereer en rem gelijkmatig en zonder schokken om te voorkomen dat de auto beschadigen.

– U mag in geen geval sneller rijden dan **25 km/u**.

Gebruik uitsluitend:

- **Achter links, het sleeppunt *1*.**
- **Voor, het sleepoog *4*** (in de gereedschapset) **en het sleeppunt *2*.**

Deze sleeppunten mogen alleen gebruikt worden om de auto mee te slepen: zij mogen in geen geval gebruikt worden om de auto direct of indirect aan op te hijsen.

Sleeppunt achter *1*

Sleeppunt voor *2*

Toegang tot het sleepoog *4*

Zet de bestuurdersstoel naar voren en kantel de rugleuning om het van de gereedschapset ***3*** los te maken.

Toegang tot het sleeppunt voor *2*

Maak het kapje ***5*** los door een platte schroevendraaier onder het kapje te steken.

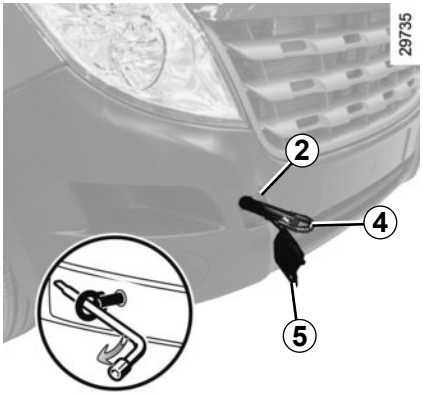

Schroef het sleepoog *4* zo ver mogelijk vast, eerst met de hand en daarna met de wielsleutel die in de gereedschapset ***3*** zit.

Na gebruik moet u het gereedschap weer opbergen in de set ***3*** op de oorspronkelijke plaatsen en de set weer opbergen onder de stoel.Laat nooit gereedschap in de auto rondslingeren. Dit is gevaarlijk als u plotseling moet remmen.

Als uw auto geen radio heeft, is deze wel hiervoor voorbereid met plaatsen voor:

– de radio ***1***;
– luidsprekers voor ***2*** (afhankelijk van de auto).

Raadpleeg een merkdealer voor het installeren van uitrusting.

Inbouwplaats voor de radio *1*

Wip het afdekplaatje los. Hierachter bevinden zich de aansluitingen voor: de antenne, de voedingen + en – en de luidsprekerbedrading.

– Volg altijd nauwgezet de inbouwvoorschriften van de uitrusting op.
– De benodigde steunen en verbindingskabels die de merkdealer u kan leveren, verschillen per type auto en per type radio.

  Raadpleeg een merkdealer voor hun onderdeelnummers.
– Wijzig niet zelf de bedrading van de auto want door een verkeerde aansluiting kan de elektrische installatie worden beschadigd (bedrading, organen en in het bijzonder de dynamo). Laat eventuele veranderingen door een merkdealer uitvoeren.

Elektrische en elektronische accessoires
Controleer vóór het installeren van een dergelijk accessoire (bij zenders/ontvangers vooral: frequentieband, vermogen, plaats van de antenne enz.) of dat geschikt is voor uw auto. Vraag advies aan een merkdealer.
Sluit alleen accessoires aan met een vermogen van maximaal 120 watt. **Risico van brand.** Als verschillende accessoireaansluitingen tegelijk worden gebruikt, mag het totale vermogen van de aangesloten accessoires niet meer zijn dan 180 watt.
Wijzig niet zelf de bedrading van de auto want door een verkeerde aansluiting kunnen de elektrische installatie en/of de erop aangesloten organen worden beschadigd. Laat eventuele veranderingen door een merkdealer uitvoeren.
In geval van achteraf inbouwen van een elektrische uitrusting, moet u goed in de gaten houden dat de installatie wel is beschermd door een zekering. Noteer de sterkte van deze zekering en de plaats waar hij zich bevindt.

De diagnoseaansluiting gebruiken
Het gebruik van elektronische accessoires op de diagnoseaansluiting kan ernstige storing van de elektronische systemen van de auto veroorzaken. Voor uw veiligheid is het raadzaam alleen door de fabrikant goedgekeurde elektronische accessoires te gebruiken, raadpleeg een merkdealer. **Risico van ernstig ongeval**.

Gebruik van zenders/ontvangers (telefoons, 27 Mc apparatuur, enz.)
Telefoons en 27 Mc-apparatuur met een ingebouwde antenne kunnen de werking beïnvloeden van elektronische systemen in de auto. Gebruik dergelijke apparaten daarom met een buitenantenne. **Houd u altijd aan de wettelijke voorschriften met betrekking tot het gebruik van deze apparaten.**

Achteraf inbouwen van accessoires
Als u accessoires op de auto wilt installeren: raadpleeg een merkdealer. Om zeker te zijn dat uw auto goed werkt en om elk risico te vermijden dat uw veiligheid kan aantasten, raden wij u aan om door de constructeur goedgekeurde accessoires te gebruiken: deze zijn aan uw auto aangepast en alleen deze worden door de constructeur gegarandeerd.
Als u een antidiefstalstang gebruikt, bevestig deze dan uitsluitend op het rempedaal.
Hinder bij het rijden
Aan de bestuurderskant mogen alleen voor de auto geschikte matten worden gebruikt, die moeten worden vastgezet aan de vooraf geïnstalleerde onderdelen. Controleer regelmatig of ze goed vastzitten. Stapel niet meerdere matten op elkaar. **Gevaar van hakende pedalen.**

STORINGEN (1/5)

Onderstaande aanwijzingen helpen u eventuele storingen snel, maar voorlopig, te verhelpen. Laat de auto echter wel zo spoedig mogelijk door een merkdealer nakijken.

U schakelt de startmotor in	MOGELIJKE OORZAKEN	WAT TE DOEN
De controlelampjes gaan zwakker of niet branden, de startmotor draait niet.	Accuklemmen niet goed vastgezet, los of geoxydeerd.	Roep de hulp in van een merkdealer.
	Accu ontladen of defect.	Sluit een andere accu aan op de ontladen accu. Raadpleeg de paragraaf “Accu: storing” in hoofdstuk 5 of vervang de accu indien nodig. Duw de auto niet aan als de stuurkolom is vergrendeld.
De motor wil niet starten.	De voorwaarden voor het starten zijn niet vervuld.	Raadpleeg de paragraaf “Starten/stoppen van de motor” in hoofdstuk 2.
De stuurkolom blijft vergrendeld.	Stuurwiel geblokkeerd.	Ontgrendelen door de sleutel en het stuurwiel lichtjes te draaien (raadpleeg de paragraaf “Startschakelaar” in hoofdstuk 2).

STORINGEN (2/5)

Tijdens het rijden	MOGELIJKE OORZAKEN	WAT TE DOEN
Trillingen.	Banden te zacht, beschadigd of uit balans.	Controleer de bandenspanning, als deze goed is, laat dan de banden door een merkdealer nakijken.
De vloeistof in het expansievat borrelt.	Mechanische storing: koppakking opgeblazen.	Zet de motor stil. Roep de hulp in van een merkdealer.
Rook onder de motorkap.	Kortsluiting of lekkage van het koelcircuit.	Stop, zet het contact uit, ga bij de auto vandaan en roep de hulp in van een merkdealer.
Het waarschuwingslampje voor de oliedruk gaat branden:		
in een bocht of tijdens het remmen	Het peil is te laag.	Voeg motorolie toe (raadpleeg de paragraaf “Motorolie (bij)vullen” in hoofdstuk 4).
dooft langzaam of blijft branden bij gas geven	Te lage oliedruk.	Stop en roep de hulp in van een merkdealer.
Witte rook uit de uitlaat.	Dit is meestal geen defect. De rook ontstaat door de regeneratie van het roetfilter.	Raadpleeg de paragraaf “Bijzonderheid van de dieselmotor” in hoofdstuk 2.

Tijdens het rijden	MOGELIJKE OORZAKEN	WAT TE DOEN
Het sturen gaat zwaar.	Oververhitting van de bekrachtiging. Probleem met de elektrische bekrachtigingsmotor. Storing in het hulpsysteem.	Rijd voorzichtig bij lage snelheid, let op de kracht die u moet zetten op het stuurwiel om de wielen te draaien. Raadpleeg een merkdealer.
De motor wordt te warm. Het waarschuwingslampje van de temperatuur van de koelvloeistof en het controlelampje STOP lichten op.	Koelventilateur defect.	Stop de auto, stop de motor en roep de hulp in van een merkdealer.
	Koelvloeistoflekkage.	Controleer het koelvloeistofreservoir: er moet vloeistof in zijn. Als het leeg is, raadpleeg zo snel mogelijk een merkdealer.

Radiateur: Als er veel te weinig koelvloeistof inzit, vergeet dan niet dat u nooit koude koelvloeistof mag bijvullen zolang de motor heet is. Na elke reparatie waarbij het koelsysteem geheel of gedeeltelijk is afgetapt, moet dit met nieuwe koelvloeistof worden bijgevuld. Gebruik hiervoor alleen door onze technische diensten goedgekeurde koelvloeistof.

Elektrische organen	MOGELIJKE OORZAKEN	WAT TE DOEN
De ruitenwisser werkt niet.	Ruitenwisserbladen kleven.	Maak de wisserbladen los van de ruit.
	Elektrische installatie defect.	Raadpleeg een merkdealer.
	Zekering beschadigd.	Vervang de zekering of laat deze vervangen; raadpleeg de paragraaf “Zekeringen” in hoofdstuk 5.
De ruitenwisser stopt niet.	Elektrische verstelling defect.	Raadpleeg een merkdealer.
Knipperfrequentie te hoog.	Lamp doorgebrand.	Raadpleeg de paragrafen “Koplamp: vervangen van een lamp” of “Achterlicht: vervangen van een lamp” in hoofdstuk 5.
	Zekering beschadigd.	Vervang de zekering of laat deze vervangen; raadpleeg de paragraaf “Zekeringen” in hoofdstuk 5.
De knipperlichten werken niet.	Elektrische installatie defect.	Raadpleeg een merkdealer.
	Zekering beschadigd.	Vervang de zekering of laat deze vervangen; raadpleeg de paragraaf “Zekeringen” in hoofdstuk 5.

Elektrische organen	MOGELIJKE OORZAKEN	WAT TE DOEN
De koplampen schakelen niet in of niet uit.	Elektrische installatie of schakelaar defect.	Raadpleeg een merkdealer.
	Zekering beschadigd.	Vervang de zekering of laat deze vervangen; raadpleeg de paragraaf “Zekeringen” in hoofdstuk 5.
Condens in de koplampen of achterlichten.	Condens is een normaal verschijnsel dat door variaties in temperatuur en vochtigheid kan worden veroorzaakt. In dat geval verdwijnen de sporen snel als de lichten branden.	

Hoofdstuk 6: Technische gegevens

Identificatieplaatjes auto 6.2
Gegevens van de motor 6.5
Afmetingen 6.6
Massa’s 6.8
Onderdelen en reparaties 6.9
Onderhoudscoupons 6.10
Plaatwerkcontrole 6.16

IDENTIFICATIEPLAATJES AUTO (1/2)

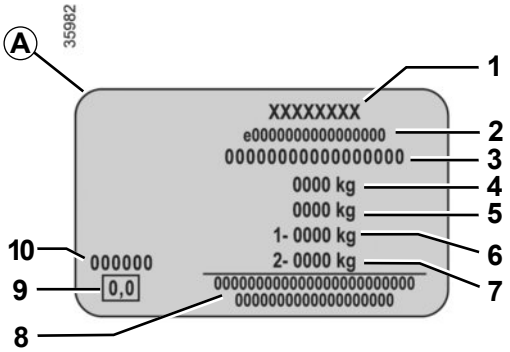

De gegevens op het constructeursplaatje moeten bij eventuele klachten en bij het bestellen van onderdelen altijd worden vermeld.

Constructeursplaatje *A*

1 Naam van de fabrikant.

2 Nummer van communautair ontwerp of registratienummer.

3 Identificatienummer.
Afhankelijk van de auto wordt deze informatie herhaald op de markering *B*.

4 MMAC (max. toegelaten totaalmassa).

5 Max. toegelaten treinmassa: auto met aanhanger.

6 MMTA (max. toegelaten massa) gemeten onder de vooras.

7 Max. toegelaten massa gemeten onder de achteras.

8 Gereserveerd voor zakelijke of aanvullende inschrijvingen.

9 Niet in gebruik.

10 Laknummer (kleurcode).

IDENTIFICATIEPLAATJES AUTO (2/2)

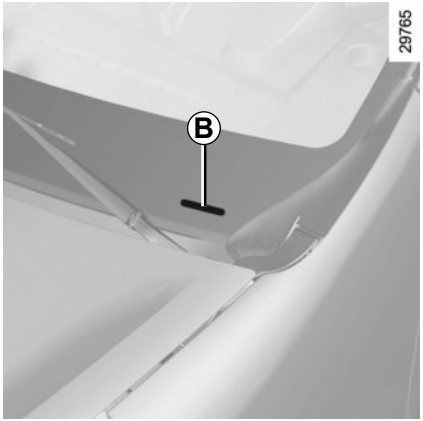

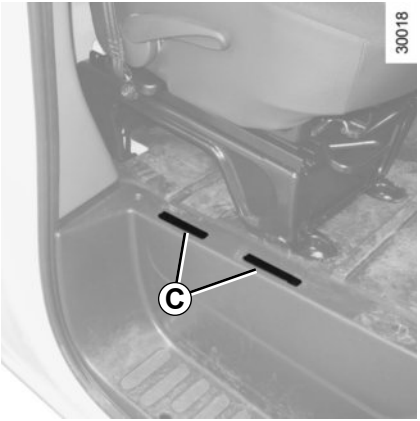

Voor toegang tot het typenummer van de auto en het chassisnummer, maak met behulp van een platte schroevendraaier de afdekplaatjes ***C*** los.

IDENTIFICATIEPLAATJES VAN DE MOTOR

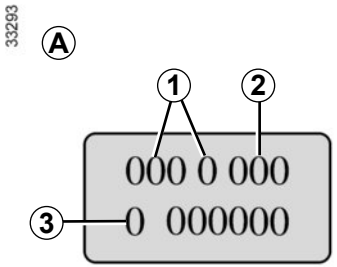

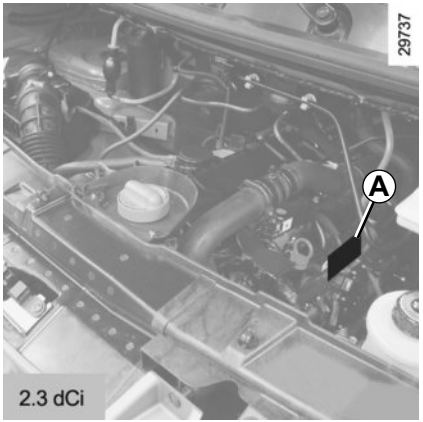

De gegevens op het constructeursplaatje of de sticker *A* moeten bij correspondentie en bij het bestellen van onderdelen altijd worden vermeld.
(de plaats is afhankelijk van het motortype)

1 Type van de motor.
2 Indicenummer van de motor.
3 Motornummer.

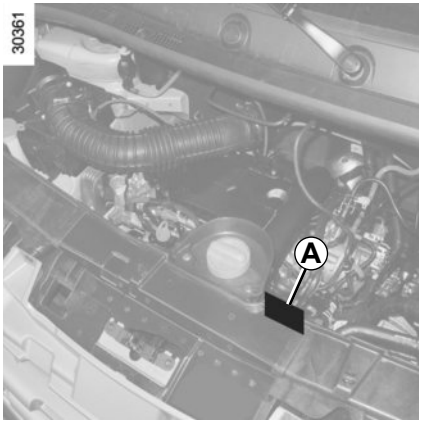

GEGEVENS VAN DE MOTOR

Uitvoeringen	**2.3 dCi**	
Type van de motor (zie motorplaatje)	M9T	
Cilinderinhoud (cm^3)	2 299	
Inspuitsysteem	Diesel	
Soort brandstof **Octaangetal**	Dieselbrandstof. De sticker in de tankdopklep geeft aan welke brandstoffen toegestaan zijn.	
Brandstof die voldoet aan de Europese norm en die compatibel is met de motoren van auto´s verkocht in Europa (neem voor andere gevallen contact op met een merkdealer).	B7	Dieselbrandstof die voldoet aan de norm **EN 590** bevat tot 7 % methylesther vetzuur.
	B10	Dieselbrandstof die voldoet aan de norm **EN 16734** bevat tot 10 % methylesther vetzuur.
Bougies	–	

AFMETINGEN (in meters) (1/2)

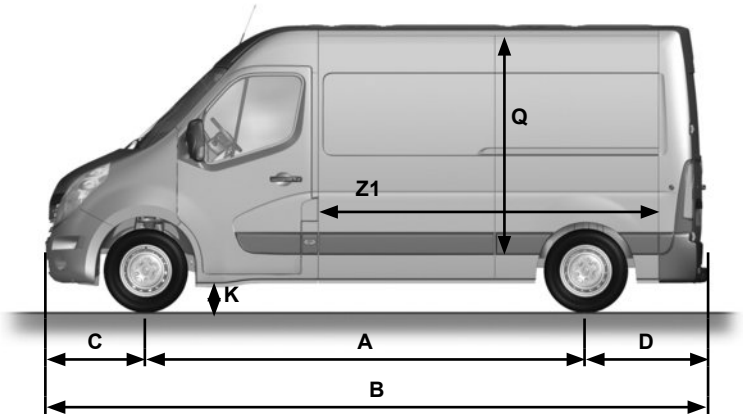

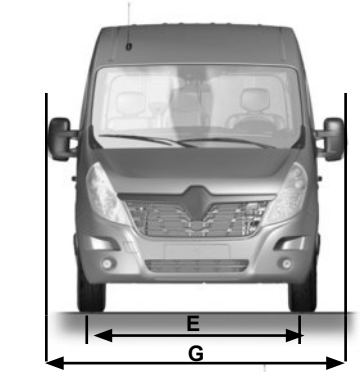

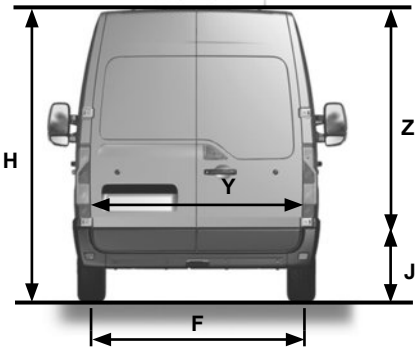

3879

AFMETINGEN (in meters) (2/2)

Complete auto's en zonder latere aanpassingen

	Kort (L1)	Gemiddeld (L2)	Gemiddeld (L2,5)	Lang (L3)	Lang (L4)
A	3,182	3,682	4,006	3,682 → 4,332	4,332
B	5,048	5,548	5,967	6,198	6,848
C	0,842				
D	1,024			1,024 → 1,674	1,575 → 1,674
E	1,750				
F	1,730	1,730 → 1,860		1,612 → 1,730	1,612
G	2,470				
H	2,222 → 2,500	2,256 → 2,745	2,256 → 2,261	2,270 → 2,815	2,267 → 2,808
J	0,546 → 0,560	0,543 → 0,787	0,735 → 0,740	0,542 → 0,775	0,700 → 0,789
K	0,189 → 0,196	0,166 → 0,185	0,166	0,166 → 0,208	0,166 → 0,178
Q	1,700 → 1,894	1,894 → 2,144	-	1,798 → 2,048	
Y	1,580		-	1,580	
Z	1,627	1,820	-	1,724 → 1,820	1,724
Z1	2,583	3,083	-	3,733	4,383

MASSA'S (in kg)

De aangegeven massa's zijn van de basisuitvoering zonder opties: zijn variëren naargelang de uitrusting van uw auto. Raadpleeg de merkdealer.

Uitvoeringen	tot 3,5 ton			van 3,5 tot 4,5 ton
Max. toegelaten totaalmassa (MMAC) **Max. toegelaten treinmassa (MTR)**	Massa's aangegeven op het constructeursplaatje (raadpleeg de paragraaf "Identificatieplaatjes" in hoofdstuk 6).			
Aanhangwagenmassa geremd* (Masse Remorque Freinée/MRF)	door berekenen van: **MTR - MMAC**			
Aanhangwagenmassa ongeremd*	750			
Maximale kogeldruk op trekhaak*	Uitvoeringen met voorwielaandrijving	Uitvoeringen met achterwielaandrijving met MRF tot 3 ton	Uitvoeringen met achterwielaandrijving met MRF tussen 3 en 3,5 ton	-
	100	120	140	120
Maximaal toegelaten dakbelasting	Standaarduitvoering: 200 Verhoogde uitvoering: verboden			

*** Aanhangwagengewicht (trekken van een caravan, boot enz.)**
Het trekken van een aanhangwagen is verboden wanneer de berekening maximaal toegelaten treinmassa – maximaal toegelaten totaalmassa gelijk is aan nul of wanneer de op het constructeursplaatje aangegeven maximaal toegelaten treinmassa gelijk is aan nul (of niet wordt aangegeven).

– Respecteer de in het land geldende voorwaarden voor het trekken en de toegelaten maximale massa's. Laat uw merkdealer een trekhaak monteren en de bedrading van de auto aanpassen.
– In geval van een auto met aanhanger, **mag de max. toegelaten treinmassa (auto + aanhanger) nooit overschreden worden**. Toch is toegestaan:
  – een overschrijding van de max. toegelaten massa gemeten onder de achteras tot 15 %,
  – een overschrijding van de max. toegelaten totaalmassa tot 10 % of 100 kg (tot de eerste van deze twee waarden is bereikt).
  In beide gevallen is de maximumsnelheid van de combinatie 80 km/u (afhankelijk van de wettelijke voorschriften) en moet de bandenspanning worden verhoogd met 0,2 bar (3 PSI).
– Het motorvermogen neemt af naarmate u hoger in de bergen rijdt. Wij adviseren u de maximale belasting met 10 % per 1 000 meter stijging te verminderen.

ONDERDELEN EN REPARATIES

De originele onderdelen worden met de grootste zorg ontwikkeld en gecontroleerd. Zij voldoen dan ook aan dezelfde kwaliteitsnormen als de onderdelen die in de fabriek worden gebruikt.

Door het gebruik van de originele onderdelen houdt u de prestaties van uw auto optimaal. Bovendien zijn reparaties die uitgevoerd zijn door een merkdealer met originele onderdelen gegarandeerd volgens de voorwaarden die achter op de reparatieopdracht staan.

ONDERHOUDSCOUPONS (1/6)

VIN: .....

Datum: Km: Factuurnr.:		Toelichting/diversen
Type werkzaamheden: Onderhoudsbeurt □ ..... □ **Plaatwerkcontrole:** OK □ Niet OK* □ *Zie specifieke bladzijde	**Stempel**	

Datum: Km: Factuurnr.:		Toelichting/diversen
Type werkzaamheden: Onderhoudsbeurt □ ..... □ **Plaatwerkcontrole:** OK □ Niet OK* □ *Zie specifieke bladzijde	**Stempel**	

Datum: Km: Factuurnr.:		Toelichting/diversen
Type werkzaamheden: Onderhoudsbeurt □ ..... □ **Plaatwerkcontrole:** OK □ Niet OK* □ *Zie specifieke bladzijde	**Stempel**	

ONDERHOUDSCOUPONS (2/6)

VIN: .....

Datum: Km: Factuurnr.:		Toelichting/diversen
Type werkzaamheden: Onderhoudsbeurt □ ..... □ **Plaatwerkcontrole:** OK □ Niet OK* □ *Zie specifieke bladzijde	**Stempel**	

Datum: Km: Factuurnr.:		Toelichting/diversen
Type werkzaamheden: Onderhoudsbeurt □ ..... □ **Plaatwerkcontrole:** OK □ Niet OK* □ *Zie specifieke bladzijde	**Stempel**	

Datum: Km: Factuurnr.:		Toelichting/diversen
Type werkzaamheden: Onderhoudsbeurt □ ..... □ **Plaatwerkcontrole:** OK □ Niet OK* □ *Zie specifieke bladzijde	**Stempel**	

ONDERHOUDSCOUPONS (3/6)

VIN: .....

Datum: Km: Factuurnr.:		Toelichting/diversen
Type werkzaamheden: Onderhoudsbeurt □ ..... □ **Plaatwerkcontrole:** OK □ Niet OK* □ *Zie specifieke bladzijde	**Stempel**	

Datum: Km: Factuurnr.:		Toelichting/diversen
Type werkzaamheden: Onderhoudsbeurt □ ..... □ **Plaatwerkcontrole:** OK □ Niet OK* □ *Zie specifieke bladzijde	**Stempel**	

Datum: Km: Factuurnr.:		Toelichting/diversen
Type werkzaamheden: Onderhoudsbeurt □ ..... □ **Plaatwerkcontrole:** OK □ Niet OK* □ *Zie specifieke bladzijde	**Stempel**	

ONDERHOUDSCOUPONS (4/6)

VIN: .....

Datum: Km: Factuurnr.:		Toelichting/diversen
Type werkzaamheden: Onderhoudsbeurt □ ..... □ **Plaatwerkcontrole:** OK □ Niet OK* □ *Zie specifieke bladzijde	**Stempel**	

Datum: Km: Factuurnr.:		Toelichting/diversen
Type werkzaamheden: Onderhoudsbeurt □ ..... □ **Plaatwerkcontrole:** OK □ Niet OK* □ *Zie specifieke bladzijde	**Stempel**	

Datum: Km: Factuurnr.:		Toelichting/diversen
Type werkzaamheden: Onderhoudsbeurt □ ..... □ **Plaatwerkcontrole:** OK □ Niet OK* □ *Zie specifieke bladzijde	**Stempel**	

ONDERHOUDSCOUPONS (5/6)

VIN: .....

Datum: Km: Factuurnr.:		Toelichting/diversen
Type werkzaamheden: Onderhoudsbeurt □ ..... □ **Plaatwerkcontrole:** OK □ Niet OK* □ *Zie specifieke bladzijde	**Stempel**	

Datum: Km: Factuurnr.:		Toelichting/diversen
Type werkzaamheden: Onderhoudsbeurt □ ..... □ **Plaatwerkcontrole:** OK □ Niet OK* □ *Zie specifieke bladzijde	**Stempel**	

Datum: Km: Factuurnr.:		Toelichting/diversen
Type werkzaamheden: Onderhoudsbeurt □ ..... □ **Plaatwerkcontrole:** OK □ Niet OK* □ *Zie specifieke bladzijde	**Stempel**	

ONDERHOUDSCOUPONS (6/6)

VIN: .....

Datum: Km: Factuurnr.:		Toelichting/diversen
Type werkzaamheden: Onderhoudsbeurt □ ..... □ **Plaatwerkcontrole:** OK □ Niet OK* □ *Zie specifieke bladzijde	**Stempel**	

Datum: Km: Factuurnr.:		Toelichting/diversen
Type werkzaamheden: Onderhoudsbeurt □ ..... □ **Plaatwerkcontrole:** OK □ Niet OK* □ *Zie specifieke bladzijde	**Stempel**	

Datum: Km: Factuurnr.:		Toelichting/diversen
Type werkzaamheden: Onderhoudsbeurt □ ..... □ **Plaatwerkcontrole:** OK □ Niet OK* □ *Zie specifieke bladzijde	**Stempel**	

PLAATWERKCONTROLE (1/6)

De garantie blijft alleen van kracht na de reparatie die hieronder staat aangegeven.

VIN : .....

Uit te voeren plaatwerkreparatie: Datum reparatie:		**Stempel**
Reparatie nodig van: Datum reparatie:		**Stempel**
Reparatie nodig van: Datum reparatie:		**Stempel**

PLAATWERKCONTROLE (2/6)

De garantie blijft alleen van kracht na de reparatie die hieronder staat aangegeven.

VIN : .....

Uit te voeren plaatwerkreparatie: Datum reparatie:		**Stempel**
Reparatie nodig van: Datum reparatie:		**Stempel**
Reparatie nodig van: Datum reparatie:		**Stempel**

PLAATWERKCONTROLE (3/6)

De garantie blijft alleen van kracht na de reparatie die hieronder staat aangegeven.

VIN : .....

Uit te voeren plaatwerkreparatie: Datum reparatie:		**Stempel**
Reparatie nodig van: Datum reparatie:		**Stempel**
Reparatie nodig van: Datum reparatie:		**Stempel**

PLAATWERKCONTROLE (4/6)

De garantie blijft alleen van kracht na de reparatie die hieronder staat aangegeven.

VIN : .....

Uit te voeren plaatwerkreparatie: Datum reparatie:		**Stempel**
Reparatie nodig van: Datum reparatie:		**Stempel**
Reparatie nodig van: Datum reparatie:		**Stempel**

PLAATWERKCONTROLE (5/6)

De garantie blijft alleen van kracht na de reparatie die hieronder staat aangegeven.

VIN : .....

Uit te voeren plaatwerkreparatie: Datum reparatie:		**Stempel**
Reparatie nodig van: Datum reparatie:		**Stempel**
Reparatie nodig van: Datum reparatie:		**Stempel**

PLAATWERKCONTROLE (6/6)

De garantie blijft alleen van kracht na de reparatie die hieronder staat aangegeven.

VIN : .....

Uit te voeren plaatwerkreparatie: Datum reparatie:		**Stempel**
Reparatie nodig van: Datum reparatie:		**Stempel**
Reparatie nodig van: Datum reparatie:		**Stempel**

ALFABETISCHE INHOUDSOPGAVE (1/4)

A
aanhangwagen 6.8
aansteker 3.19
aanvullende veiligheidsvoorzieningen 1.31
aanvullende veiligheidsvoorzieningen voorin ..... 1.28 → 1.30
aanwijzers:
richtingaanwijzers 1.101
ABS ..... 2.16 → 2.23
accessoireaansluiting 3.19
accessoires 5.41
accu 4.13
storing ..... 5.33 – 5.34
achterbank ..... 3.26 – 3.27
achteruitrijcamera ..... 2.40 – 2.41
achteruitversnelling
inschakelen 2.14, 2.46
actieradius van de auto 1.87
actieve noodstop ..... 2.16 → 2.23
afstandsbediening van de portiervergrendeling
batterijtjes 5.35
afstandsbediening van de vergrendeling ..... 1.2 → 1.6
afstellen van de juiste zithouding 1.24
airbag ..... 1.28 → 1.31
activeren passagiersairbags voorin ..... 1.70 → 1.72
uitschakelen passagiersairbag voorin ..... 1.70 → 1.72
airconditioning ..... 3.2 → 3.14
alarmknipperlichten 1.101
antiblokkeersysteem: ABS ..... 2.16 → 2.23
anticorrosiebescherming 4.14
antiluchtverontreiniging
tips 2.12
asbakken 3.19
autogordels ..... 1.24 → 1.26, 1.31
automatische portiervergrendeling tijdens het rijden 1.12

B
bagageruimte 3.29
banden ..... 2.24 → 2.26, 4.11 – 4.12, 5.18 → 5.20
bandenspanning ..... 1.89, 2.24 → 2.26, 4.11 – 4.12
bedieningsorganen ..... 1.74 → 1.77
bevestigingsmiddelen voor kinderen ... 1.30, 1.33 – 1.34, 1.38 → 1.57, 1.70 → 1.72
bevestigingssysteem voor kinderen ..... 1.33 – 1.34, 1.38 → 1.57, 1.70 → 1.72
bijzonderheid van de dieselmotor 2.7
binnenlicht 3.17, 5.27
binnenverlichting:
vervangen van een lamp 5.27
bodemhoogte ..... 6.6 – 6.7
boodschappen op het instrumentenpaneel ..... 1.86 → 1.89, 1.91
boordcomputer ..... 1.84 → 1.89, 1.91
brandstof
kwaliteit 1.102
tanken ..... 1.102 – 1.103
tips voor zuinig rijden ..... 2.8 → 2.11
verbruik ..... 2.8 → 2.11
brandstofpeil 1.83
brandstofsysteem ontluchten ..... 1.102 – 1.103
brandstoftank ..... 1.102 – 1.103
brandstofverbruik ..... 2.8 → 2.11
buitentemperatuur 1.93

C
claxon en lichtsignaal 1.101
constructeursplaatjes 6.2
controlelampjes ..... 1.78 → 1.83, 1.86 → 1.89, 1.91

D
display ..... 1.84 → 1.89, 1.91
draaicirkel ..... 6.6 – 6.7
dynamische rijcontrole: ESC ..... 2.16 → 2.23

E
ECO-modus 2.9
ECO-rijden ..... 2.8 → 2.11
ESC: dynamische rijcontrole ..... 2.16 → 2.23
extra portiervergrendeling 1.7

F
filter 4.10

functie Stop and Start ..... 2.4 → 2.6

G
gegevens van de motor 6.5
geluidssignaal ..... 1.13 – 1.14
geluidssignaal verlichting brandt nog 1.97
gereedschap 5.4
gordelspanners
autogordels voorin ..... 1.28 → 1.30
gripcontrole 2.22

H
handgreep 3.18
handrem 2.15
handsfree ..... 1.8 – 1.9
hoofdsteunen 1.20
HSA: hulp bij wegrijden op helling 2.23
hulp bij wegrijden op helling ..... 2.16 → 2.23

I
identificatie van de auto ..... 6.2 – 6.3
identificatieplaatjes ..... 6.2 – 6.3
inhoud brandstoftank 1.102
inhoud mechanische organen ..... 4.8 → 4.10
inrijden 2.2
instrumentenpaneel ..... 1.78 → 1.89, 1.91
interieurbekleding
onderhoud ..... 4.17 – 4.18

K
kinderen ..... 1.33 – 1.34
kinderen vervoeren ..... 1.33 – 1.34, 1.38 → 1.57, 1.70 → 1.72
kinderveiligheid ..... 1.33 – 1.34, 1.38 → 1.57, 1.70 → 1.72
kinderzitjes ..... 1.33 – 1.34, 1.38 → 1.57
klokje 1.93
knipperlichten 1.101
koelvloeistof 1.83, 4.9
koplampen elektrisch verstellen 1.100
krik 5.4

L
lak
nummer 6.2
onderhoud ..... 4.14 → 4.16
lampen
vervangen ..... 5.21 – 5.22, 5.25 → 5.27
lekke band ..... 5.2 → 5.10, 5.13 → 5.15, 5.17
lichten:
achteruitrijlichten 5.25
alarmknipperlichten 5.25
dimlichten ..... 1.96, 5.21 – 5.22, 5.25
grootlicht ..... 1.97, 5.21 – 5.22
koplampen verstellen 1.100
markeringslichten ..... 1.96, 5.21 – 5.22
mistlichten 5.25
overdag ..... 5.21 – 5.22
remlichten ..... 5.25 – 5.26
richtingaanwijzers ..... 5.21 – 5.22
luidsprekers
plaats 5.40

M
massa's 6.8
maten ..... 6.6 – 6.7
meters:
instrumentenpaneel ..... 1.78 → 1.83, 1.86 → 1.89, 1.91
milieu 2.13
motor
gegevens 6.5
motorkap 4.2
motorolie ..... 4.4 → 4.7
motorolie verversen 1.88

N
navigatiesysteem 1.93, 3.28
noodstopbekrachtiging ..... 2.16 → 2.23
noodstopbekrachtiging: BAS ..... 2.16 → 2.23

O
olie verversen ..... 1.88, 4.6 – 4.7

oliepeil van de motor ..... 1.83, 4.4 → 4.7
onderdelen 6.9
onderhoud 2.12
onderhoud:
carrosserie ..... 4.14 → 4.16
interieurbekleding ..... 4.17 – 4.18
mechanisch ..... 6.10 → 6.15
onderhoudsinterval ..... 1.88, 6.10 → 6.15
onderhoudscoupons ..... 6.10 → 6.15
onderhoudsinterval 1.88
ontgrendelen van de portieren ..... 1.8 → 1.11
ontwaseming
voorruit ..... 3.4, 3.7 → 3.12
opbergruimtes ..... 3.20 → 3.25
opkrikken van de auto
verwisselen van een wiel ..... 5.4, 5.13 → 5.15, 5.17

P
parkeerhulp ..... 2.38 – 2.39
peilen
remvloeistof 4.8
peilen:
koelvloeistof 4.9
stuurbekrachtigingspomp 4.10
peilstaaf motorolie ..... 4.4 – 4.5
plaatwerkcontrole ..... 6.16 → 6.21
pompset voor de banden ..... 5.5 → 5.10
portieren ..... 1.13 – 1.14, 1.17 – 1.18
portieren vergrendelen ..... 1.2 → 1.9, 1.12, 1.15 – 1.16
portiervergrendeling ..... 1.2 → 1.12, 1.15 → 1.18

R
radio
voorbereiding 5.40
radio inbouwen 5.40

R
reagenstank ..... 1.83, 1.91, 1.104 → 1.110

R
radiovoorbereiding 5.40

R
reagens bijvullen ..... 1.104 → 1.110
reagens(tank) ..... 1.83, 1.91, 1.104 → 1.110

R
remvloeistof 4.8
reservewiel ..... 5.2 – 5.3
reservoir
ruitensproeier 4.10
rijden ..... 2.2, 2.10, 2.16 → 2.26, 2.37
rijtips ..... 2.8 → 2.11
robotversnellingsbak ..... 2.45 → 2.49
ruitbediening. ..... 3.15 – 3.16
ruiten ..... 3.15 – 3.16
ruitenwisser/-sproeier ..... 1.94 – 1.95
ruitenwisserbladen 5.37

S
schakelen 2.14
schoonmaken:
binnenkant auto ..... 4.17 – 4.18
selecteurhendel automatische transmissie ..... 2.45 → 2.49
signaal bij verlies van bandenspanning ..... 2.24 → 2.26
signalen verlichting ..... 1.96 → 1.100
sjorringen ..... 3.29 – 3.30
sleepogen 5.4
slepen 3.29
pechhulp ..... 5.38 – 5.39
rijgedrag 2.18
sleutel/FM-afstandsbediening
gebruik ..... 1.5 – 1.6
sleutels ..... 1.2 → 1.6
snelheidsbegrenzer ..... 1.89, 2.30 → 2.32
snelheidsregelaar ..... 1.89, 2.33 → 2.36
snelheidsregelaar/-begrenzer ..... 1.89, 2.30 → 2.36
soort brandstof 1.103
spiegels 1.73

starten van de motor 2.3
startschakelaar 2.2
stationair toerental 2.43
stilzetten van de motor 2.3
stoelverwarming 1.21
Stop and Start ..... 2.4 → 2.6
storingen ..... 1.89, 5.42 → 5.46
stuurbekrachtiging 1.19
stuurwiel
    verstellen 1.19

T
tankdop ..... 1.102 – 1.103
technische gegevens ..... 6.2 – 6.3, 6.6 → 6.9
temperatuurregeling ..... 3.13 – 3.14
tijd 1.93
tips voor een schoner milieu 2.12
tractiecontrole ..... 2.16 → 2.23
treeplank 5.37
trekken
    caravan trekken 6.8

U
uitschakelen passagiersairbag voorin ..... 1.70 → 1.72
uitschakelvertraging 1.97

V
ventilatie ..... 3.13 – 3.14
    airconditioning ..... 3.2 – 3.3
ventilatieroosters ..... 3.2 – 3.3
verlichting
    binnenkant 3.17
verlichting en signalen buitenkant ..... 1.96 → 1.100
versnellingshendel ..... 2.14, 2.45 → 2.49
verstellen van de stoel 1.24
verstellen van de voorstoelen 1.21
vervangen van een lamp ..... 5.21 – 5.22, 5.25 → 5.27
vervoer van voorwerpen
    in de bagageruimte ..... 3.29 – 3.30
verwarming ..... 3.2 → 3.14
verwisselen van een wiel ..... 5.2 → 5.4, 5.11 → 5.15, 5.17
voorstoelen 1.21

W
waarschuwing bij het verlaten van de rijstrook ..... 2.27 → 2.29
wassen ..... 4.14 → 4.16
wieldoppen ..... 5.11 – 5.12
wieldopsleutel ..... 5.4, 5.11 – 5.12
wielen (veiligheid) ..... 5.18 → 5.20
wielsleutel 5.4
wintergebruik 5.20

Z
zekeringen ..... 5.28 → 5.32
zonneklep 3.18

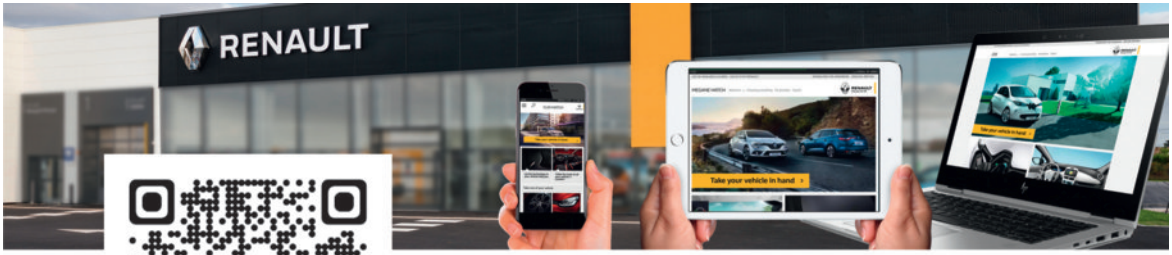

RENAULT S.A.S. SOCIÉTÉ PAR ACTIONS SIMPLIFIÉE AU CAPITAL DE 533 941 113 € / 13-15, QUAI LE GALLO
92100 BOULOGNE-BILLANCOURT R.C.S. NANTERRE 780 129 987 — SIRET 780 129 987 03591 / TÉL. : 0810 40 50 60

NU 1033-9 – 99 91 044 24S – 04/2018 – Edition néerlandaise

9 9 9 1 0 4 4 2 4 S

4E